Schita de montaj
Coltar Spark

Schita este universala si pasii de montaj se aplica pentru colt pe stanga sau dreapta.
Va rugam urmati toti pasii, montajul necorespunzator atrage dupa sine pierderea garantiei produsului.

Model montaj colt pe dreapta privit din fata

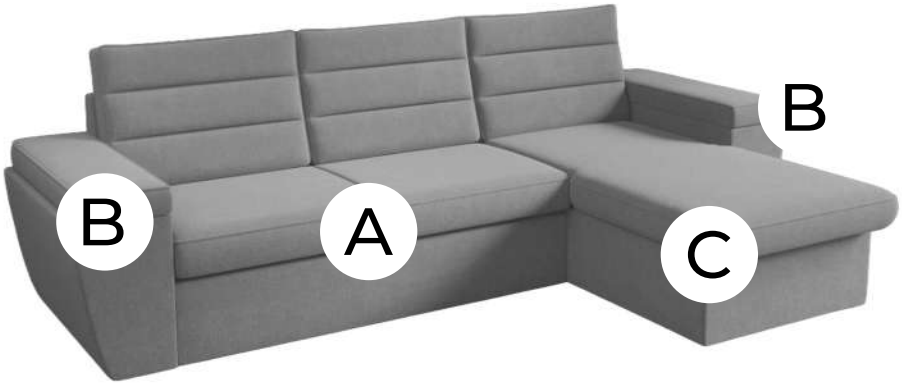

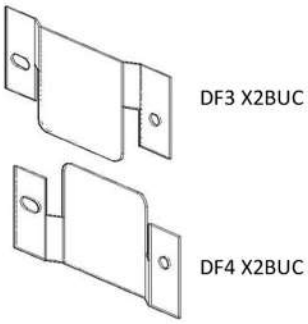

DF1 X4BUC DF2 X4BUC

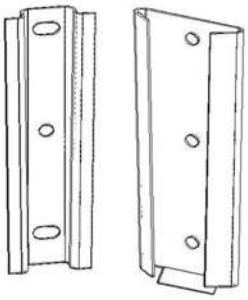

Model montaj colt pe stanga privit din fata

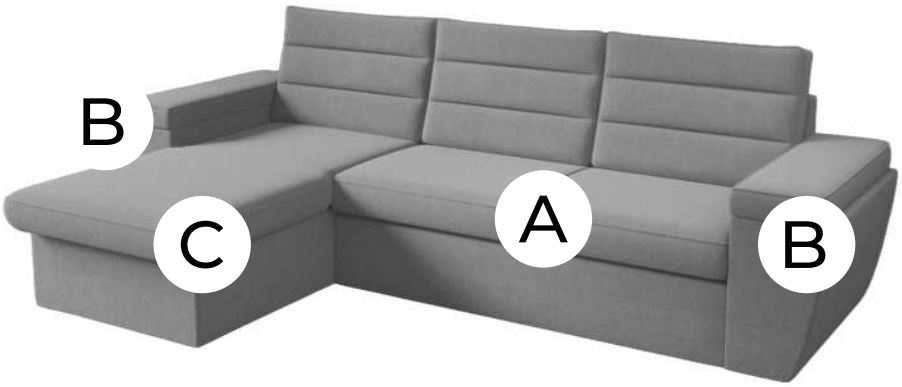

M1 X 24 BUC

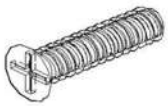

EXEMPLU COLTAR MONTARE PE PARTEA DREAPTA

PAS 1 X2

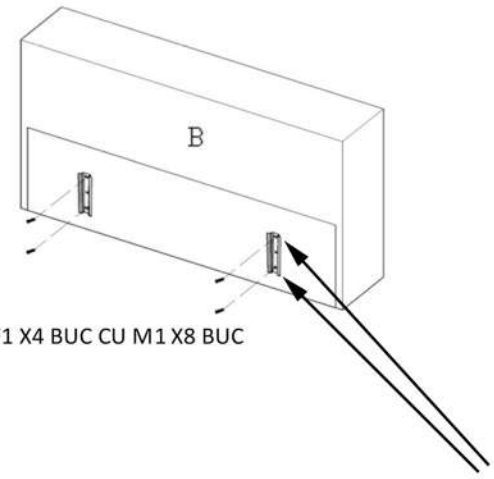

PAS 2

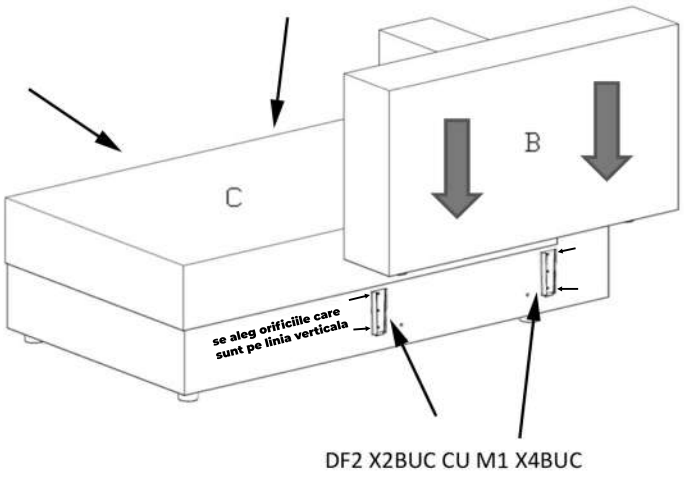

pas 1 - orificiile pentru montarea elementelor de cuplare se gasesc intre cele 2 capse, daca materialul negru nu este perforat va rugam sa-l identificati cu mana . Pe bratele produsului (lateralele produsului) se monteaza DF1 cu M1 , la ambele brate.

pas 2 - orificiile pentru montarea elementelor de cuplare ,se gasesc intre cele 2 capse. La pasul 2 se gasesc 6 orificii pe o parte si 6 pe cealalta parte. Pe partea bratului se monteaza DF2 cu M1 iar pe partea canapelei se monteaza DF3 cu M1 (la pasul 4). Astfel pe fiecare parte 2 orificii din 6 raman goale.

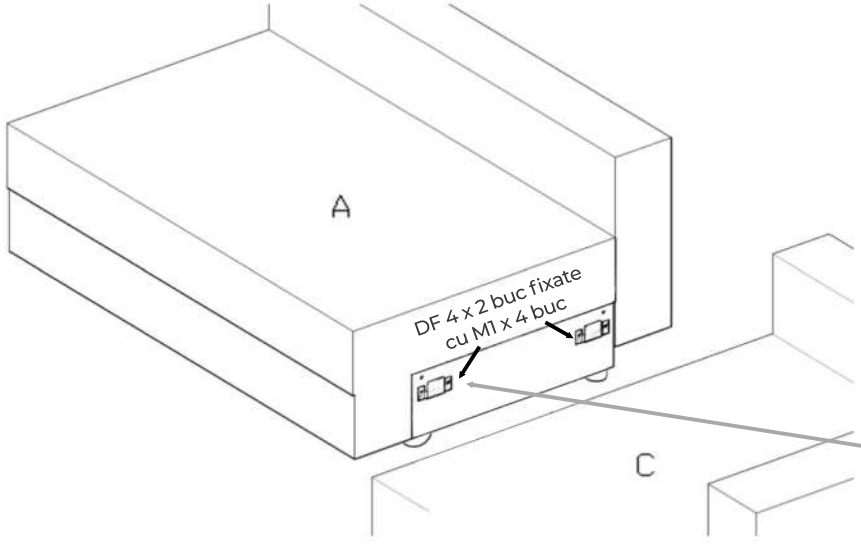

Pasul 3
Orificiile pentru montarea elementelor de cuplare se gasesc intre 2 capse de marcaj pe laterale, 6 orificii pe o parte si 6 pe cealalta sub forma varfurilor unui triunghi.

Pentru DF 4 se aleg cele doua orificii din linia orizontala, cel superior ramane gol asa cum se vede in schita.

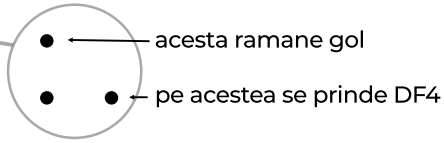

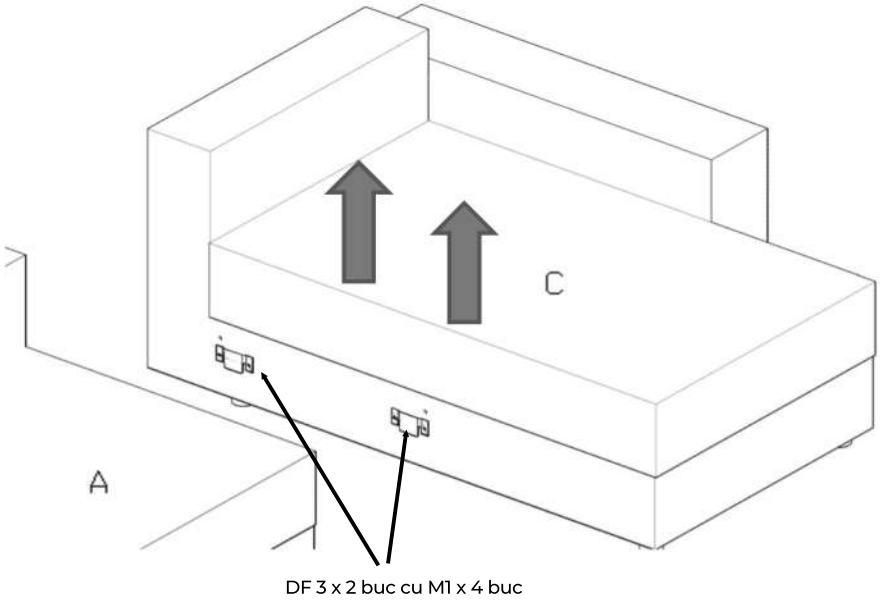

Pasul 4
Pe partea coltului (C) se fixeaza DF 4 cu 4 bucati de M1.

Pentru DF 3 se aleg cele doua orificii din linia orizontala, unul ramane gol.

Dupa se ridica piesa si prin glisare se face cuplarea cu canapeaua (A).

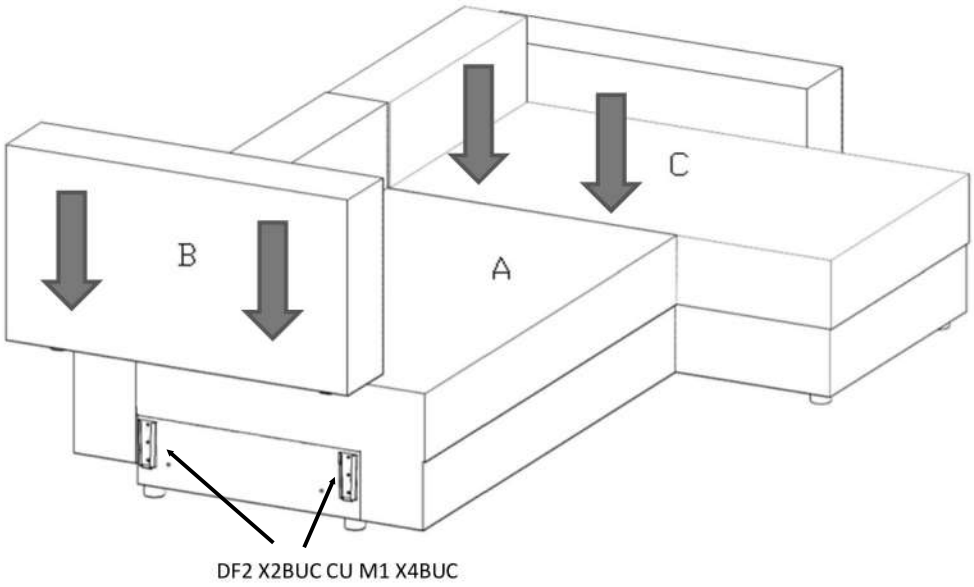

Pasul 5
Pe partea canapelei unde se monteaza bratul, fixati 2 x DF2 pe orificile verticale ca in schita.

Apoi bratul se ataseaza prin glisare de sus in jos la coltar.

Montajul este gata, multumim pentru comanda.