SCHITA DE MONTAJ

Masa OLIVE





14 x holsurub



4 x L imbinare



16 x (M8 × 25)



1 x SW5



2 x bara legatura



recomandam folosirea unei
masina de infiletat pentru holsuruburi



2 x picior sustinere blat

LAGUNA®
mobilă pentru acasă

Pasul 1 - folositi cele 2 x L-uri de imbinare + 8 x suruburi (M8 x 25) si uniti primul picior de sustinere pe ambele colturi cu cele 2 bare de leagtura

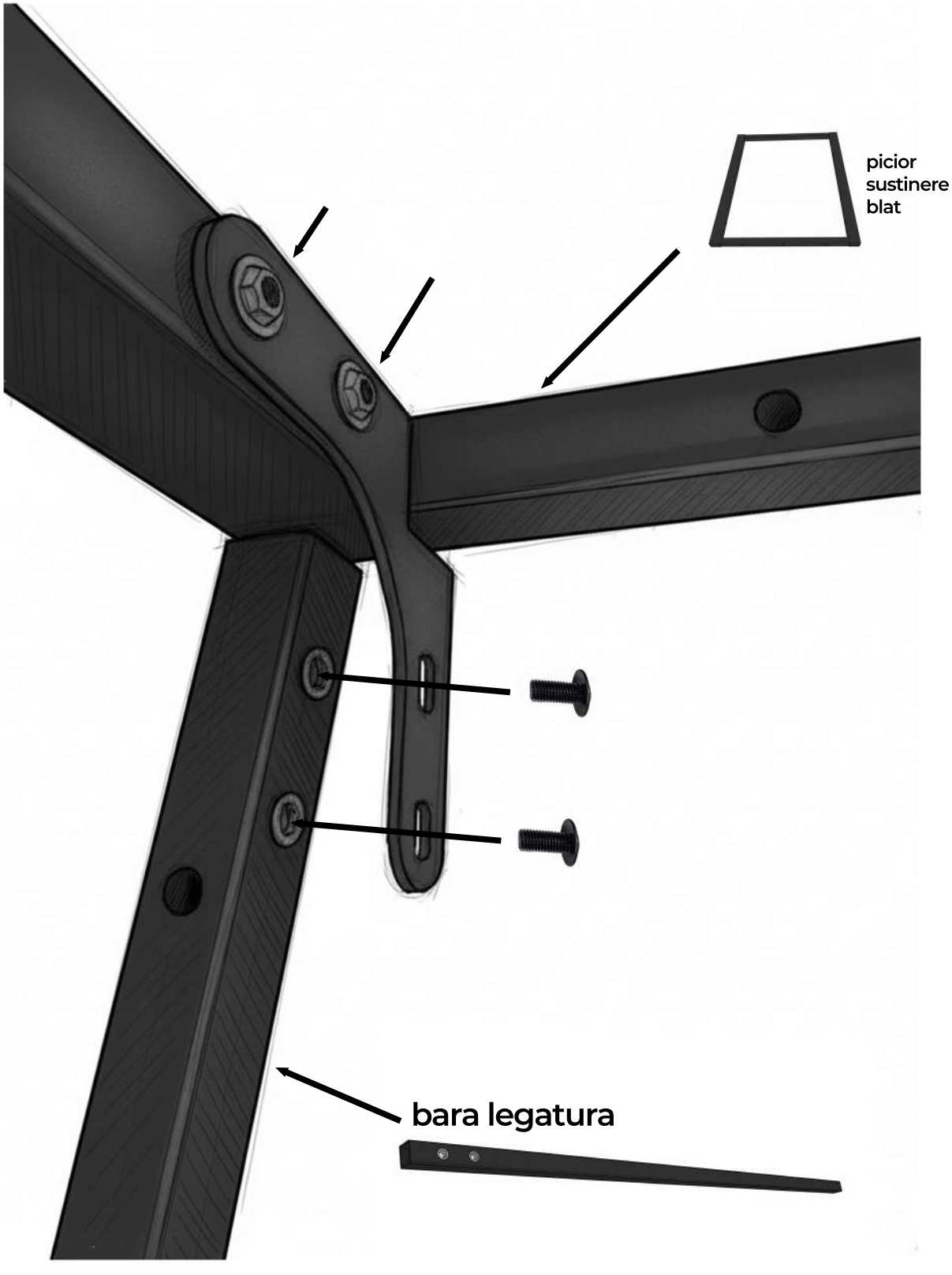

Pasul 2 - se repeta pasul 1 dar la al doilea picior, folositi celelalte 2 x L-uri de imbinare + 8 x suruburi (M8 x 25) si uniti al doilea picior de sustinere pe ambele colturi cu cele 2 bare de leagtura.

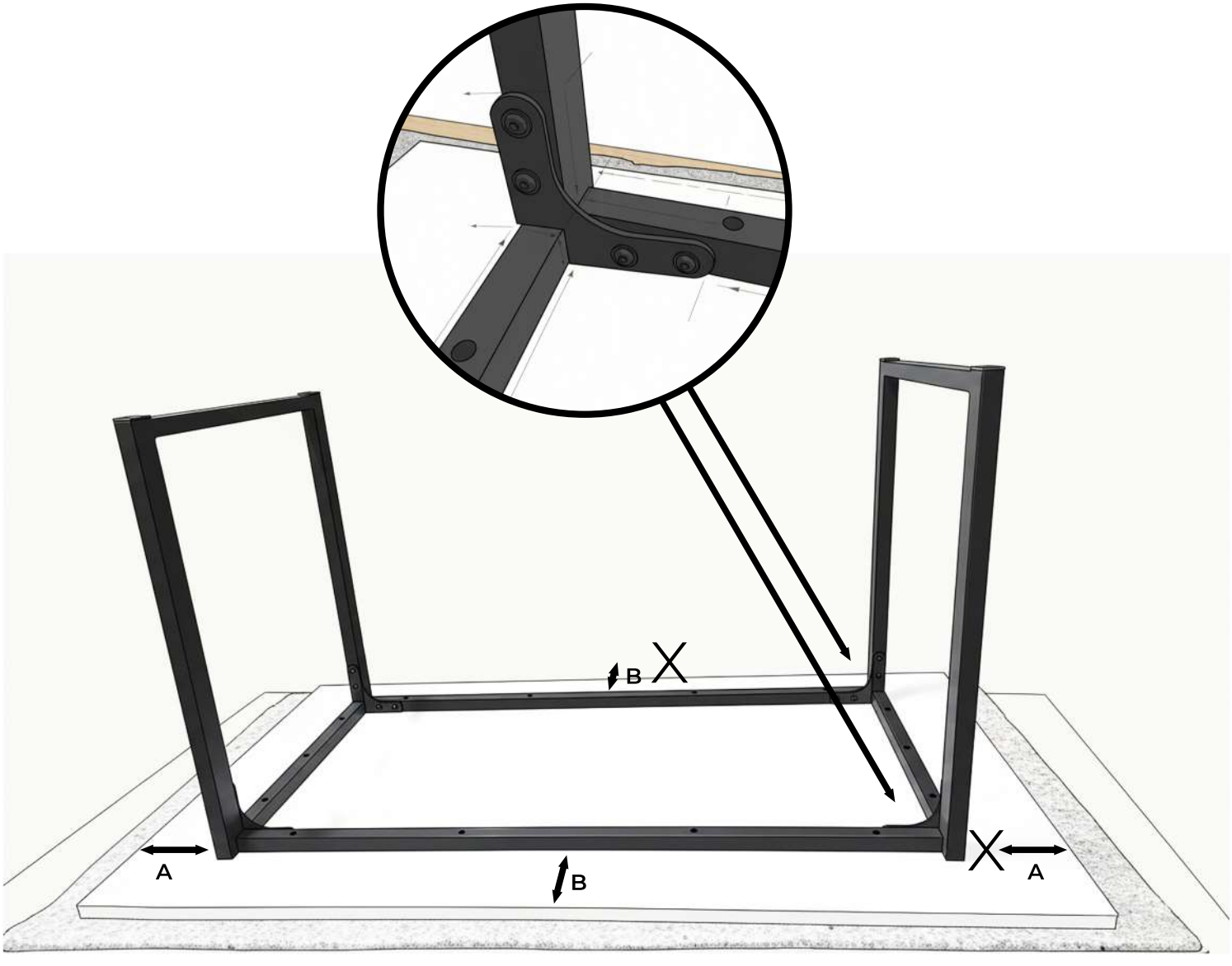

Pasul 3 - aliniati structura pe centrul partii inferioare a blatului, masurati ca distantele sa fie egale stanga / dreapta (A = A) si spate / fata (B = B).

In schita este exemplificata o montare GRESITA care NU ARE distantele egale fata de laterale, lucru care este INCORECT si duce la pierderea garantiei, posibile accindente si un aspect neplacut estetic al produsului final.

Este OBLIGATORIE o aliniere egala a cadrului metalic pe blat de tipul A=A si B=B.

Pasul 4 - dupa alinierea cadrului pe blat se poate fixa cu cele 14 holsuruburi prin interiorul gaurilor prezente pe cadrul metalic folosind o masina de infiletat.



Pasul 5 - rotiti masa cu grija in doi oameni pentru a proteja blatul de eventuale lovituri. Montajul este gata.