## Pasul 5 (Montaj Repere)

Se pozitioneaza tot ansamblul peste placa (1), se introduc cele doua came(Ca) in placile (2) si (3) cu deschizatura catre gaura **(det.1)**.
Se introduc cei 2 demontabili in gaurile din ansamblu iar pe urma se strange la maxim (Ca). **(det.2)**

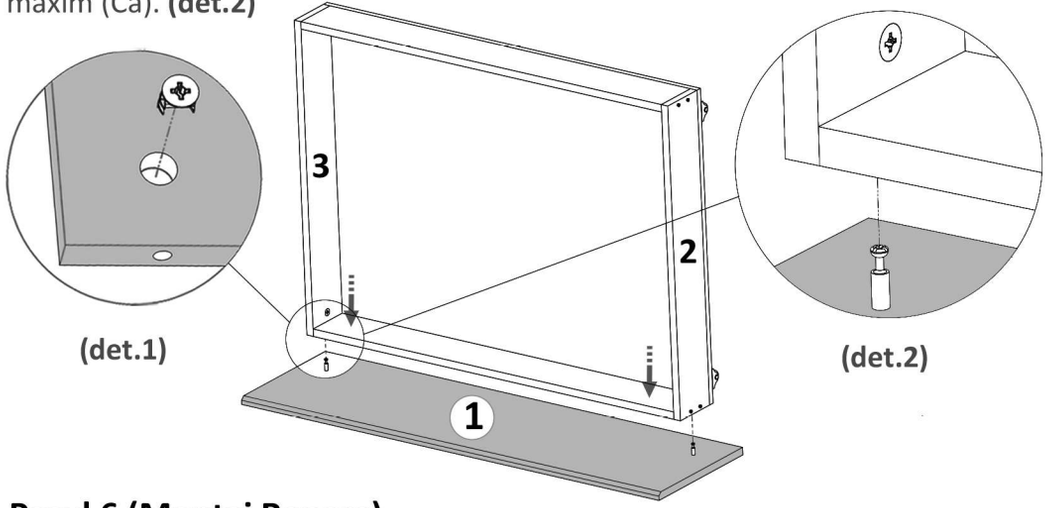


## Pasul 6 (Montaj Repere)

Se prinde placa (4) de placa (1) pentru o mai mare rezistenta cu suruburi (S6) 3.5 x 30 - 2buc. Sa nu fie suruburile mai mari pentru ca o sa iasa pe cealalta parte
Se monteaza in gaurile de pe placa (1) -2 x manere (Mn) cu suruburi (S4) M4x25 mm.

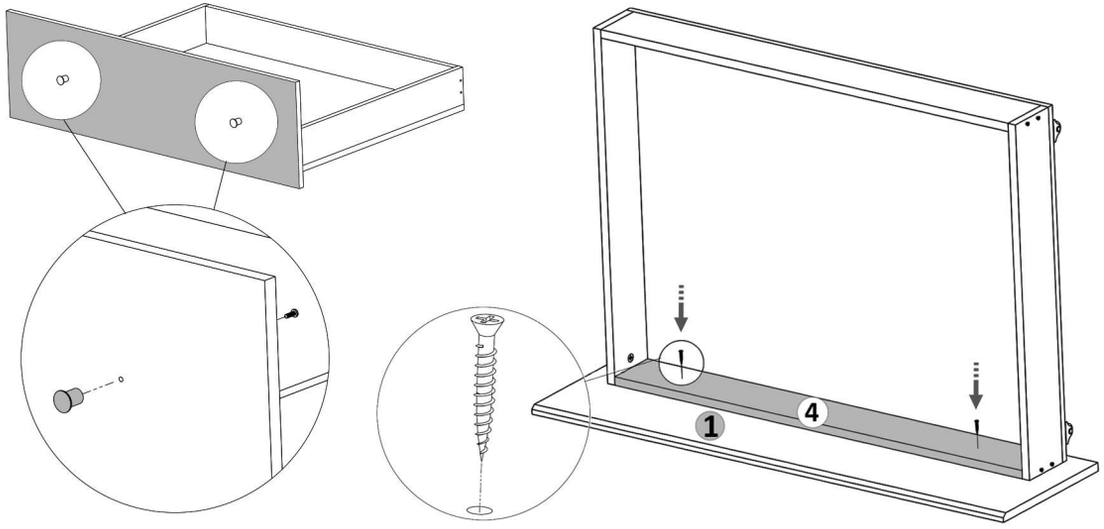




Instrucțiuni montaj: **SERTAR PAT**

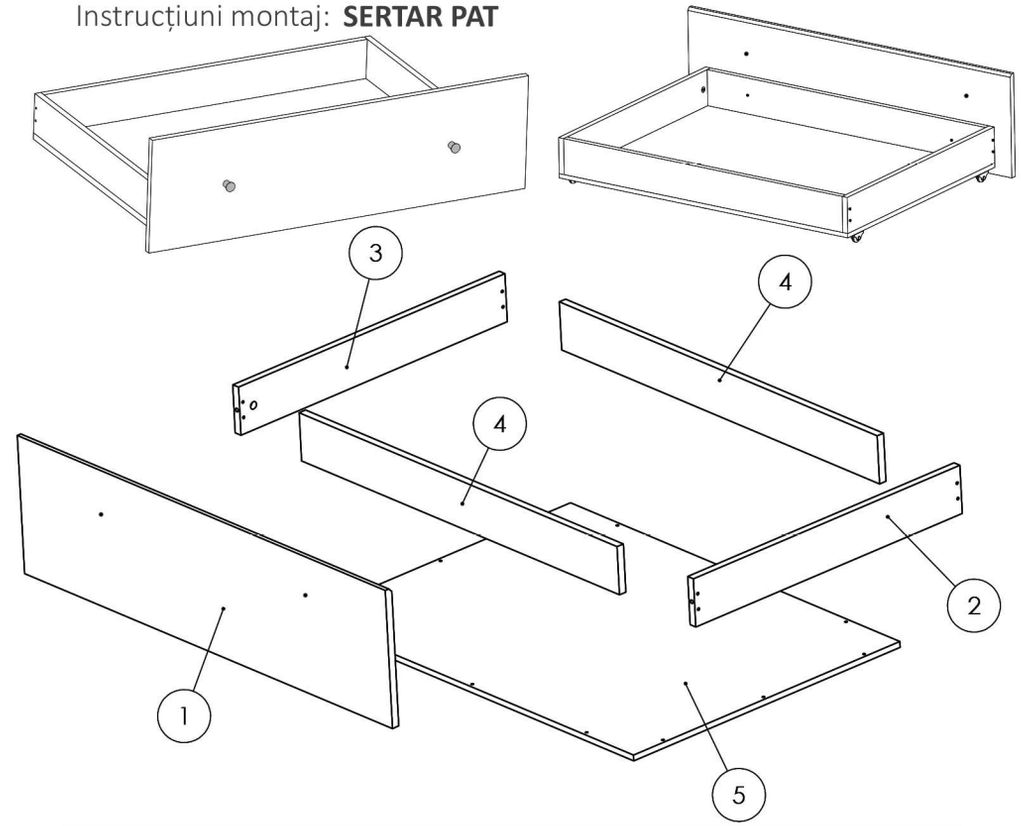


| NR. REPER | DETALII | COD REPER | CANTITATE |
|---|---|---|---|
| 1 | PAL 996X287X16 | FATA SERTAR | 1 |
| 2 | PAL 678X100X16 | LATERALA ST. | 1 |
| 3 | PAL 678X100X16 | LATERALA DR. | 1 |
| 4 | PAL 856X100X16 | SPATE SERTAR | 2 |
| 5 | PAL 888X678X16 | FUND SERTAR | 1 |

ATENȚIE: MONTAJUL NECORESPUNZĂTOR ATRAGE DUPĂ SINE PIERDEREA GARANȚIEI PRODUSULUI

**Șurubelniță** în cruce sau **autofiletantă**

Este **recomandat** ca montajul să fie făcut de **minim două persoane**

Un **ciocan** de dimensiune medie

Elemente feronerie pentru 2 x SERTAR:

| | | | | | | | |
|---|---|---|---|---|---|---|---|
| DEMONTABIL CU EXCENTRIC | De | 4 | ROTILA CULISARE | Ro | 8 | SURUB 3.5X30 | S6 | 4 |
| CAMA | Ca | 4 | SURUB 3.5X12 | S3 | 16 | SURUB M4x25 | S4 | 4 |
| MANER ROTUND ALUMINIU | MN | 4 | SURUB 3.5X40 | S7 | 40 | | | |

## Pasul 1

Se prinde cu infiletanta sau surubelnita 2 x (De) pe placa (1)

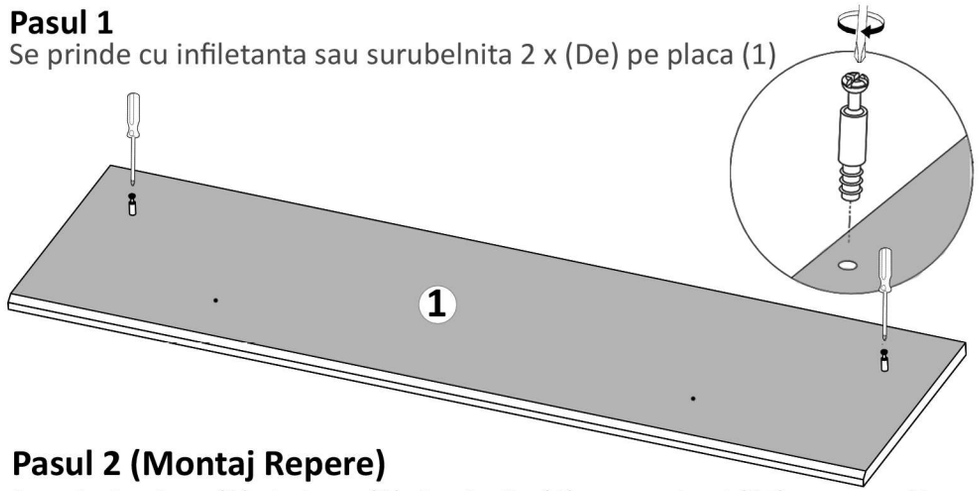


## Pasul 2 (Montaj Repere)

Se prinde placa (2) si placa (3) de placile (4) cu suruburi (S7) 3.5x40 - 8buc cate 4 suruburi / placa.

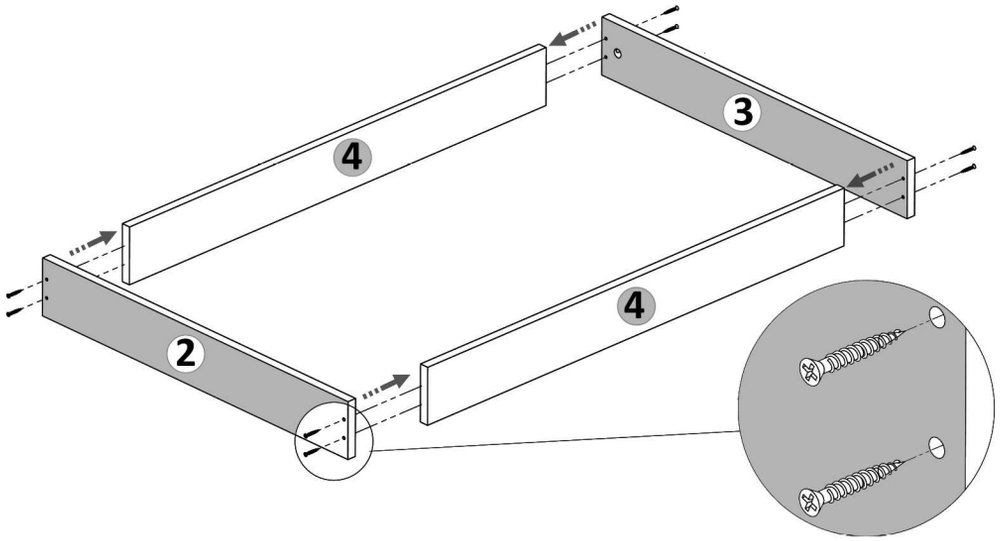




## Pasul 3 (Montaj Repere)

Se pozitioneaza placa (5) peste ansamblul format din placile (2,3,4) si se prinde cu suruburi (S7) 3.5x40 - 12 buc in gaurile existente pentru acestea.

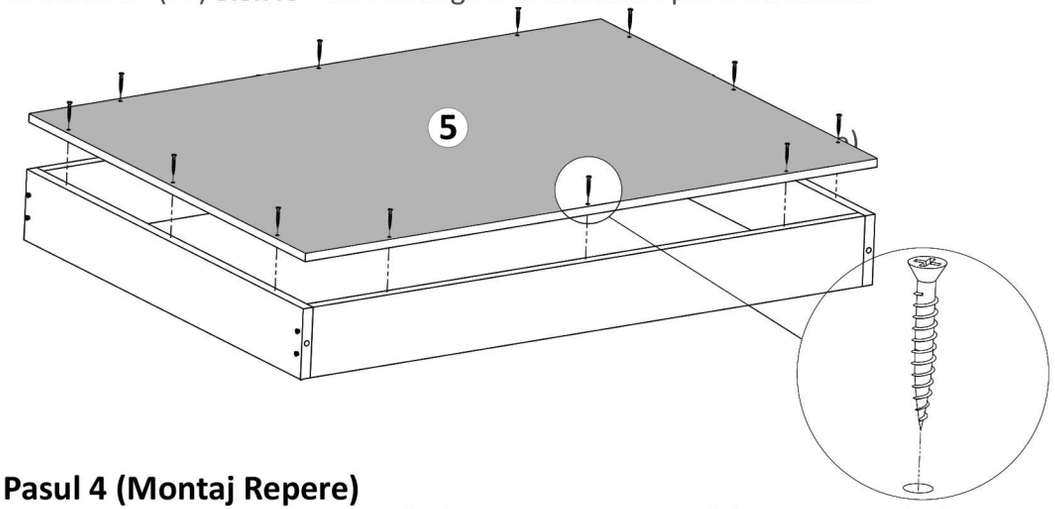


## Pasul 4 (Montaj Repere)

Se pozitioneaza Rotila Culisare (Ro) x 4buc peste placa (5) cu suruburi (S3) 3.5x12 - 8 buc - cate 2 buc / picior, pastrand o distanta de 2 cm fata de marginea lunga.

