Pasul 12 (Montaj Maner)

Atentie ! Se prinde manerul Buton pe usa, cu ajutorul surubului M4x10 + 2 x Saiba, in gaura prevazuta pe placa.

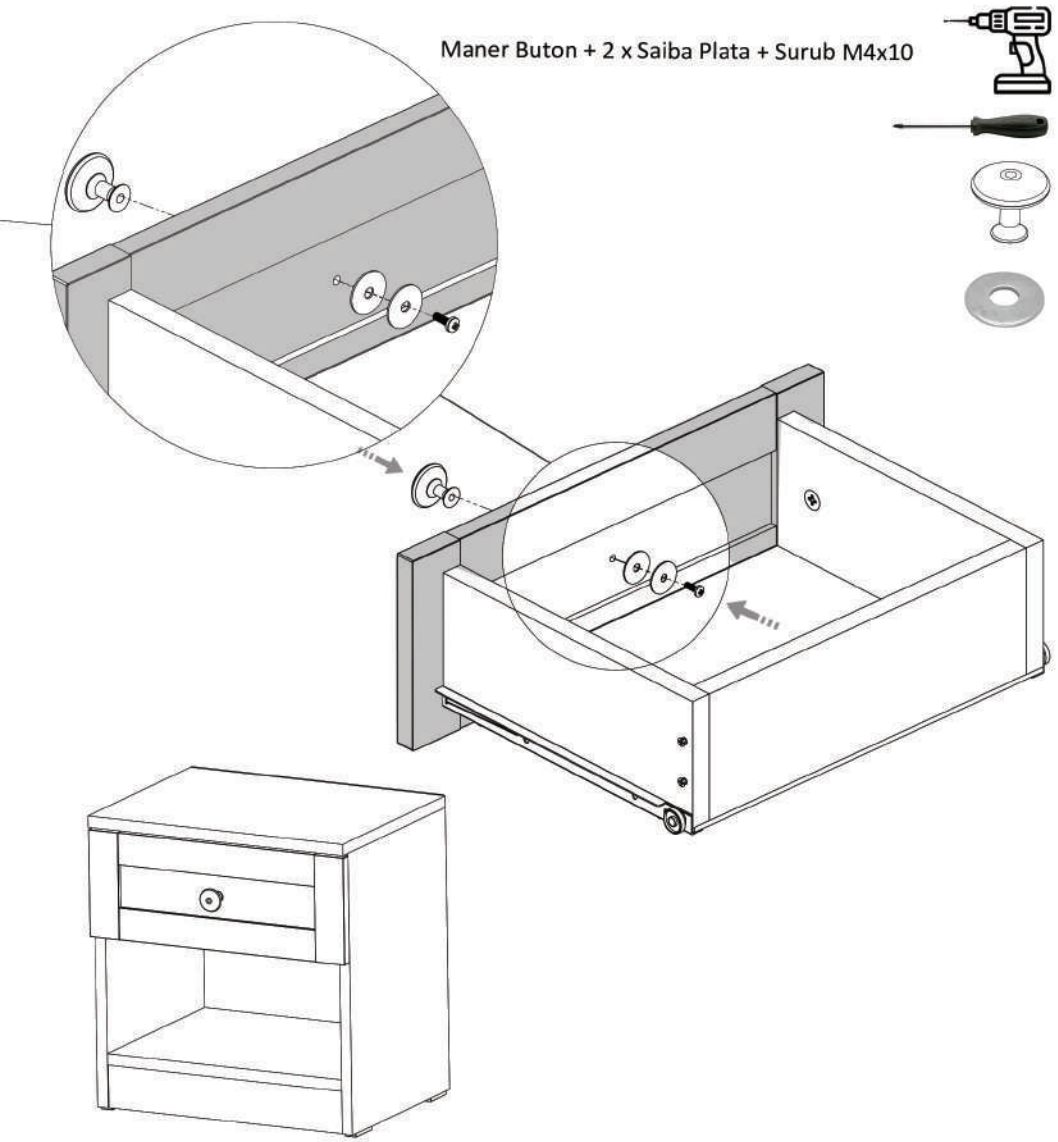

LAGUNA®
mobilă pentru acasă

Instrucțiuni montaj: **Noptiera cu Sertar**

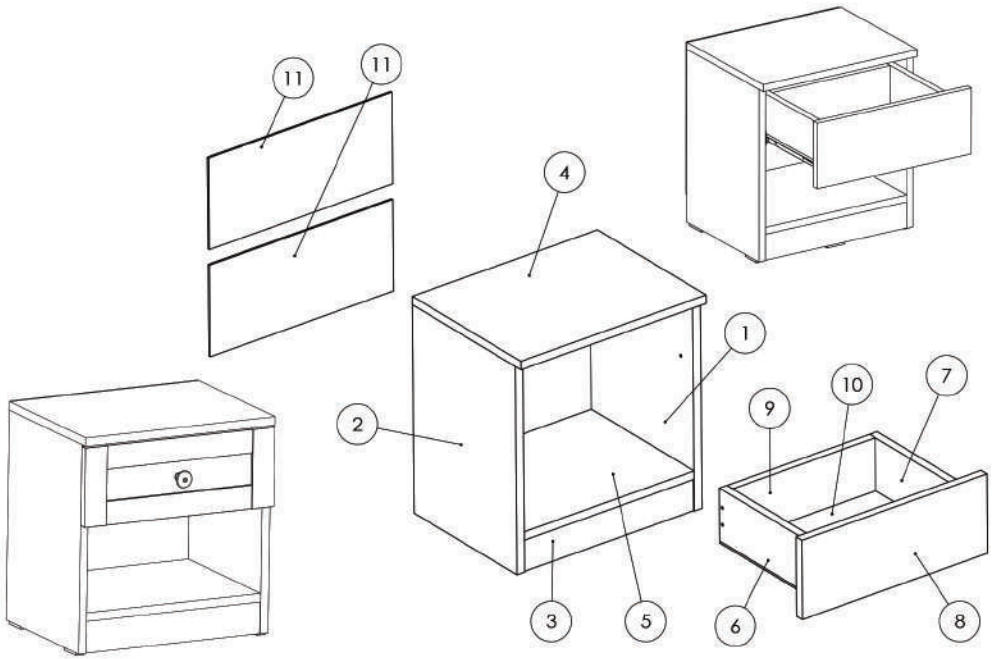

NR. REPER	COD REPER	DETALII	CANTITATE
1	LATERALA DR.	PAL 394 X 284 X 16	1
2	LATERALA STG.	PAL 394 X 284 X 16	1
3	SOCLU INFERIOR	PAL 358 X 60 X 16	1
4	CAPAC SUPERIOR	PAL 390 X 300 X 16	1
5	CAPAC INFERIOR	PAL 358 X 284 X 16	1
6	LATERALA SERTAR STG.	PAL 250 X 100 X 16	1
7	LATERALA SERTAR DR.	PAL 250 X 100 X 16	1
8	FATA SERTAR	PAL 390 X 150 X 16	1
9	CAPAT SERTAR	PAL 300 X 100 X 16	1
10	HDF SERTAR	HDF 330 X 250 X 4	1
11	HDF CARCASA	HDF 386 X173 X 4	2

ATENȚIE: MONTAJUL NECORESPUNZĂTOR ATRAGE DUPĂ SINE PIERDEREA GARANȚIEI PRODUSULUI

Șurubelniță în cruce sau **autofiletantă**

Este **recomandat** ca montajul să fie făcut de **minim două persoane**

Un **ciocan** de dimensiune medie

Elemente feronerie pentru 2 x Noptiera cu sertar:

MANER BUTON	Mb	2	SAIBA PLATA	Sa	4	SURUB M4x10	S1	2	PICIOR PLASTIC	Pi	10
DEMONTABIL CU EXCENTRIC	De	20	GLISIERA PENTRU SERTAR ST.	GSs	2	SURUB 3.5X40	S6	8	CAMA	Ca	20
CUIE	Cu	50	GLISIERA PENTRU SERTAR DR.	GSd	2	SURUB 3.5X16	S3	36	SURUB TIP CONFIRMATOR 4x27	S4	4
SURUB TIP CONFIRMATOR 4x22	S5	4	CEP LEMN 8X35	Ce	4	GLISIERA PENTRU LATERALA ST.	Gs	2	GLISIERA PENTRU LATERALA DR.	Gd	2

Pasul 1

Se prinde cu infiletanta (Gs) x 1 buc pe placa (1) si (Gd) x 1 buc pe placa (2), fiecare cu cate 2 suruburi (S3) in gaurile punctate din placa. (**Detaliu 1)**
Se infileteaza cu surubelnita sau infiletanta electrica 4 x (De) pe placile (1) si (2) cate 2 / placa. (**Detaliu 2)**

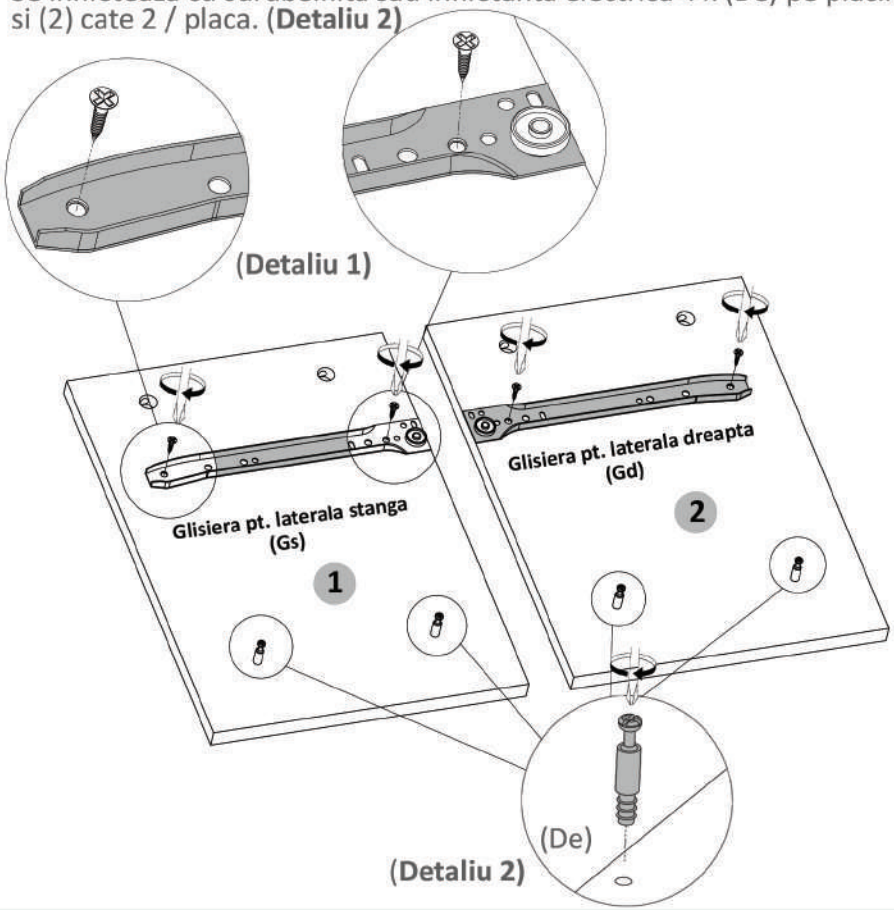

LAGUNA®
mobilă pentru acasă

Pasul 10 (Montaj HDF Sertar)

Se masoara diagonalele sa fie in vinclu, dupa care se prinde HDF-ul (10) folosindu-se de ciocan cu ajutorul unor cuie (Cu)x 25 buc. HDF-ul trebuie pozitionat si introdus in locasul acestuia de pe placa (8).

⚠ Se masoara diagonalele sa fie in vinclu inainte de a monta HDF-ul!

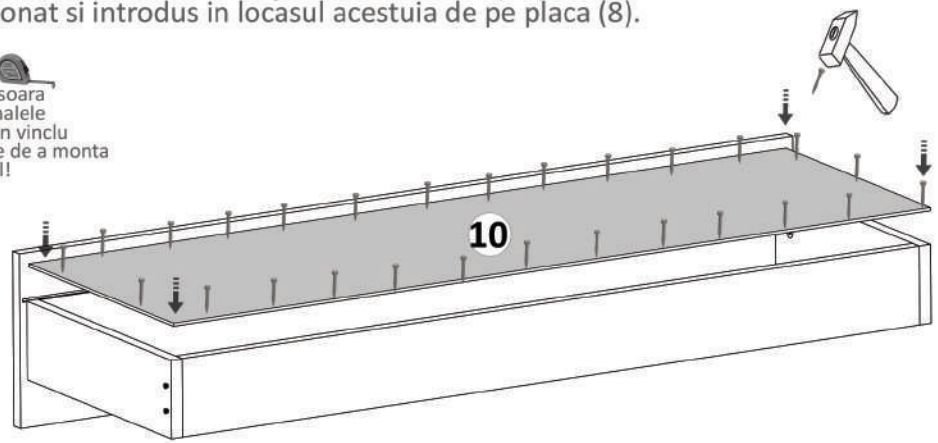

Pasul 11 (Montaj Glisiere Stanga / Dreapta Sertar + Maner)

Se monteaza pe placa (7) -1 x Glisiera pentru sertar partea dreapta (GsD) si pe placa (6) -1 x (GsS) Glisiera pentru sertar partea stanga, cu ajutorul suruburilor (S3) 3.5x16 - cate 2 /glisiera.

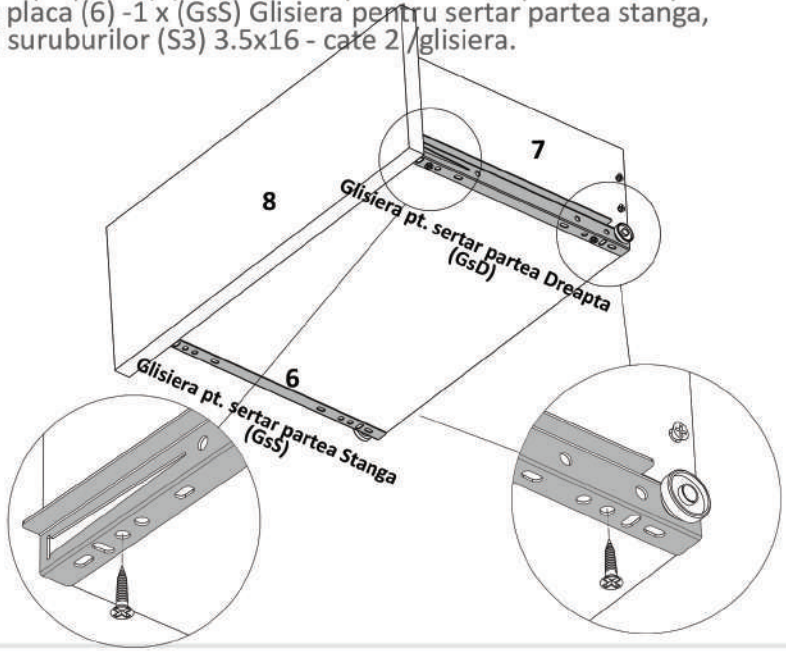

Pasul 8 (Montaj Sertar)

Se monteaza placile (6) si (7) de placa (9) cu ajutorul suruburilor (S6) 3.5x40, cate 2 buc / placa, in gaurile realizate pentru acestea.

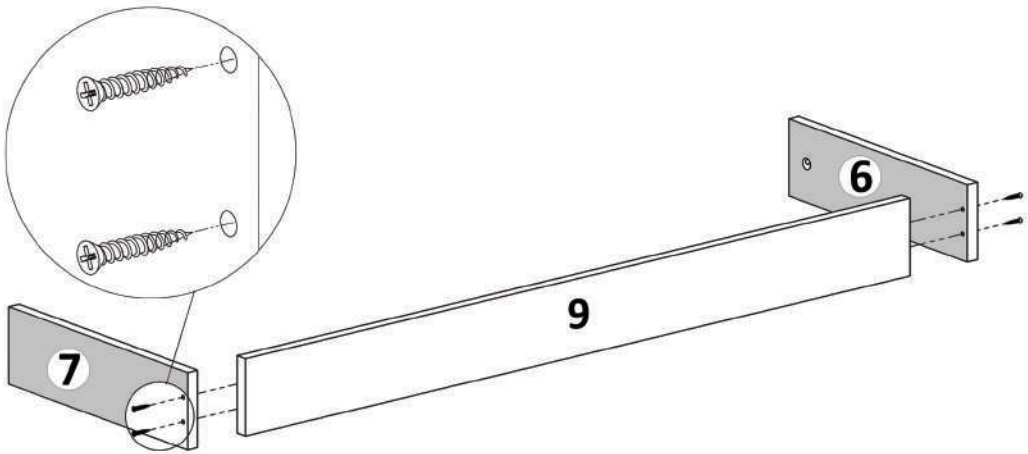

Pasul 9 (Montaj Sertar)

Se prind placile (6 si 7) cu demontabili (De) x 2 buc in gaurile prestabilite, urmand ca apoi sa se infileteze (Ca) care trebuie puse pe placa (6) respectiv (7) pana acestea raman stranse.

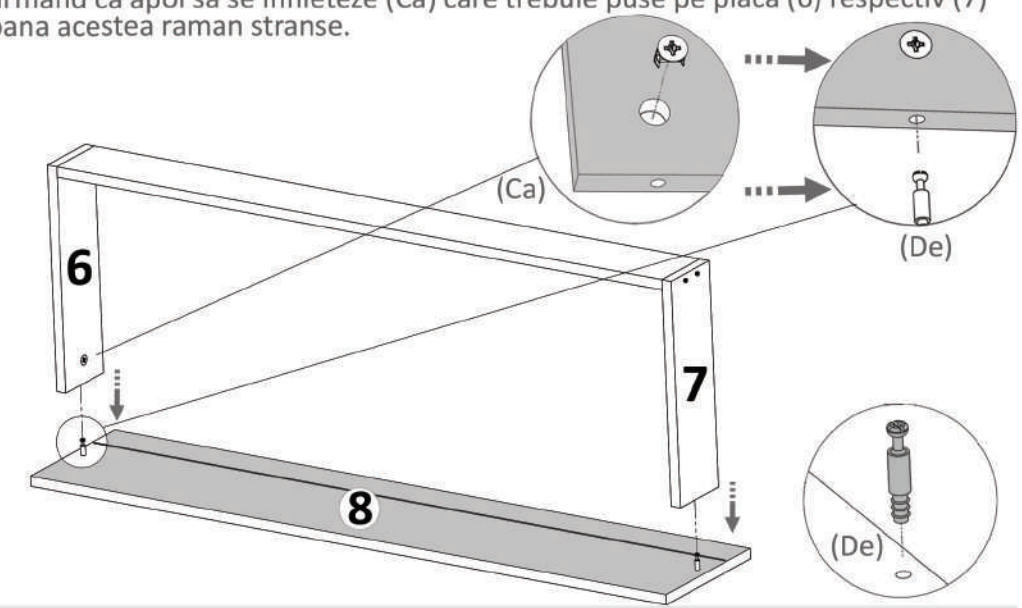

LAGUNA
mobilă pentru acasă

Pasul 2 (Montaj Repere)

Se pune aracet in gaurile unde vin cepurile (Ce) pe placa (5) iar pe urma se bat cu ciocanul in gaurile facute pentru acestea pana intra jumatate cepul inauntru in placa.

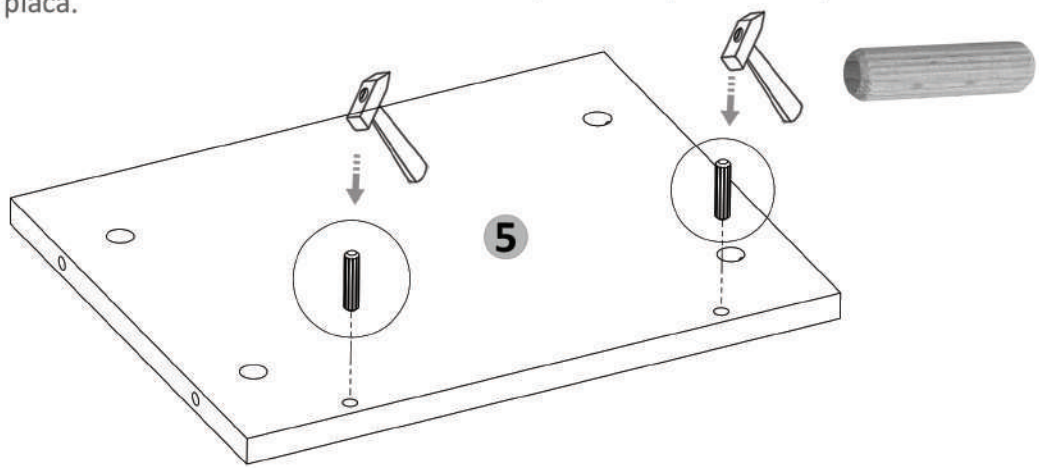

Pasul 3 (Montaj Repere)

Se pune aracet in gaurile de pe placa (3) iar apoi se prinde placa (3) de placa (5) prin introducerea cepurilor in gaurile aferente.

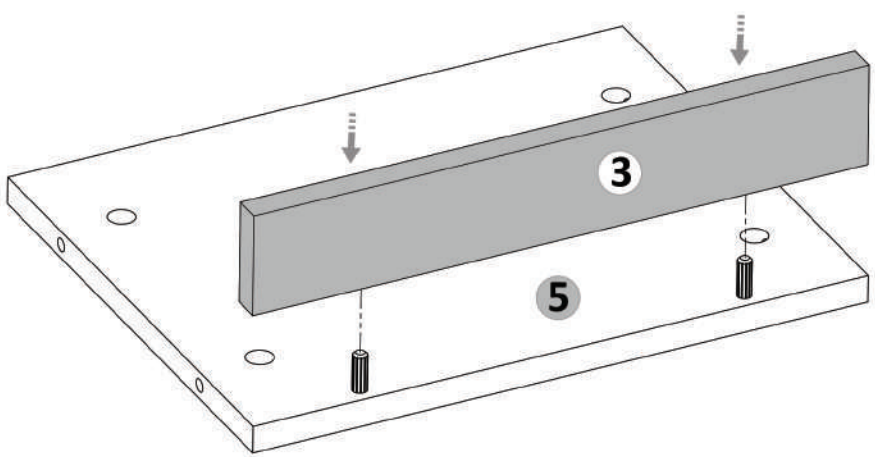

Pasul 4 (Montaj Repere)

Se prind placile (1 si 2) cu demontabili (De) x 4 buc in gaurile prestabilite, urmand ca apoi sa se infileteze (Ca) care trebuie puse pe placa (5) x 4 buc pana acestea raman stranse.

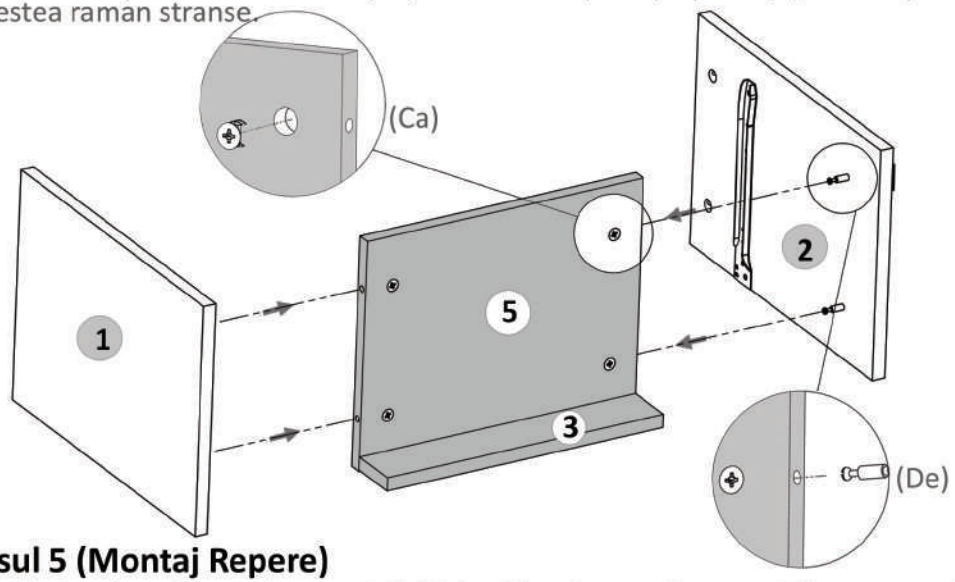

Pasul 5 (Montaj Repere)

Se prinde placa (4) cu demontabili (De) x 4 buc in gaurile prestabilite, urmand ca apoi sa se infileteze (Ca) care trebuie puse pe placile (1) si (2) x 4 buc pana acestea raman stranse.

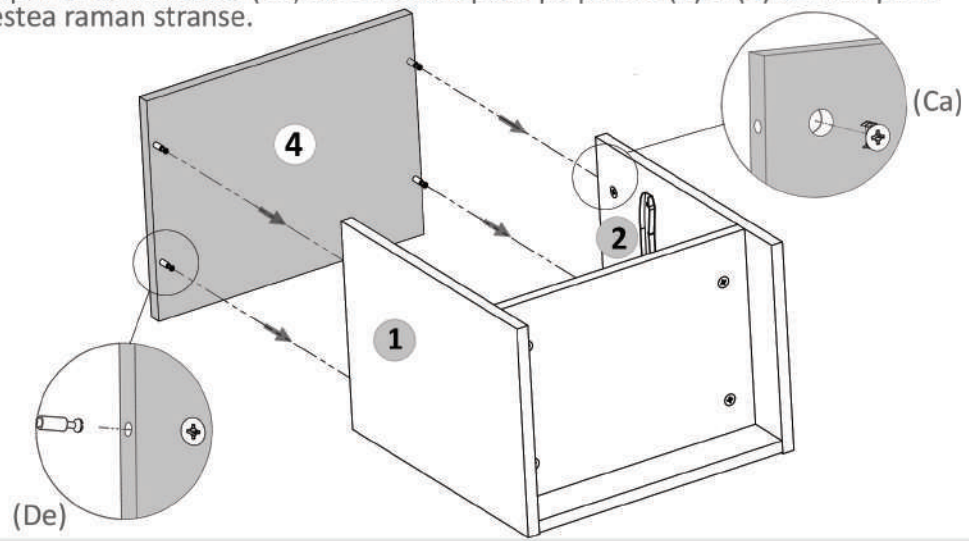

LAGUNA
mobilă pentru acasă

Pasul 6 (Montaj HDF)

Se masoara diagonalele sa fie in vinclu, dupa care se prind HDF-urile (11) folosindu-se de ciocan cu ajutorul unor cuie (Cu) x 25 buc, iar la imbinari se folosesc Profile H acolo unde este spatiu gol.

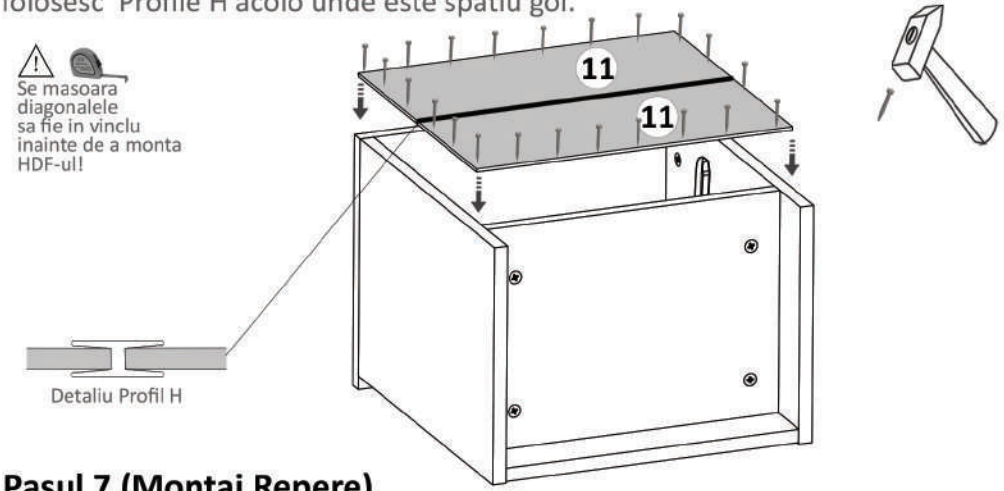

Pasul 7 (Montaj Repere)

Se monteaza picioare (Pi) x 5 buc cu ajutorul suruburilor (S3) 3.5x16 - 2buc/picior, pe placile (1), (2), (3).

