LAGUNA
mobilă pentru acasă

Instrucțiuni montaj: **Montaj Sistem Culisare Soft Close Pe Sertar**

Pasul 1 (Desprindere din sistem a reperului ce vine prins pe sertar)

Se prinde si desprinde reperul prin deschiderea intregului mecanism si prin apasarea protectiei de plastic de pe lateral. (**detaliu 1**)



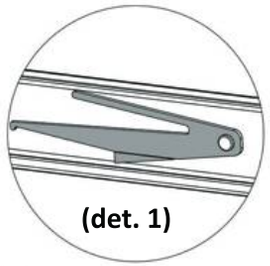

(det. 1)

Pasul 2 (Prindere pe sertar)

Se pozitioneaza in partea de jos si lipit de capatul sertarului.
Se prinde pe cele doua laterale ale sertarului - 2 x Sine Culisante cu ajutorul suruburilor (S3) 3.5 x 16 - 4 buc.

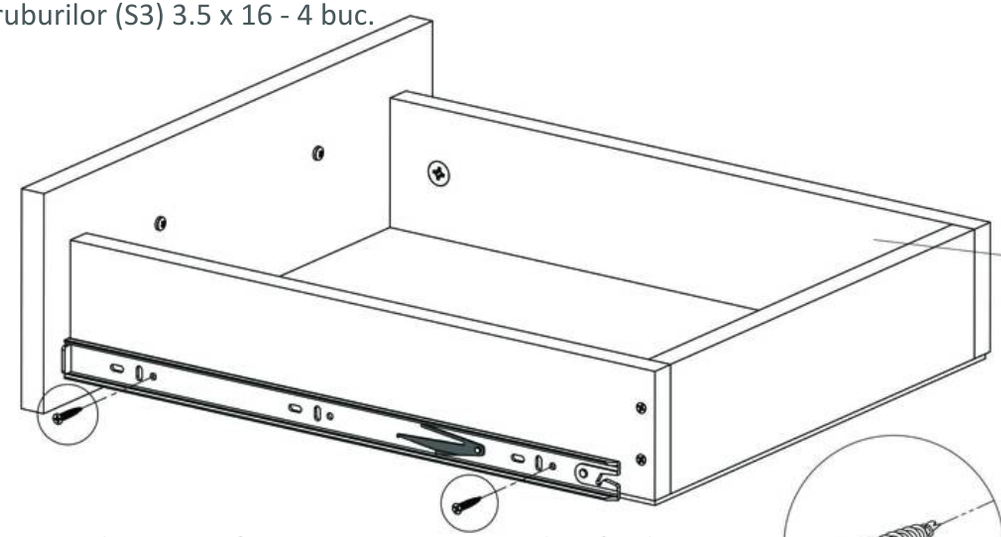

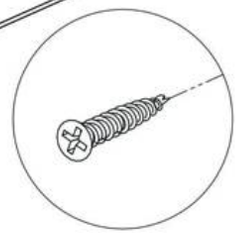

Elemente feronerie pt. Sistemul Soft Close :

SURUB 3.5X16		SISTEM SINE CULISARE	
S3	4	Sc	1

ATENȚIE: MONTAJUL NECORESPUNZĂTOR ATRAGE DUPĂ SINE PIERDEREA GARANȚIEI PRODUSULUI

Șurubelniță în cruce sau **autofiletantă**

Este **recomandat** ca montajul să fie făcut de **minim două persoane**

LAGUNA
mobilă pentru acasă

Instrucțiuni montaj: **Montaj Sistem Culisare Soft Close Pe Laterale**

Pasul 1 (Realizarea unui reper pt. pozitionare) ⚠

Se folosesc mai multe tipuri de glisiere. In cazul in care gaurile de pe placa nu coincid cu gaurile de pe glisiere, se va realiza o linie cu creionul din centrul unei gauri in centrul celeilalte direct pe placa laterala (**detaliu 1**). Abia dupa aceea se va po glisiera **(detaliu 2**).

(det.1)

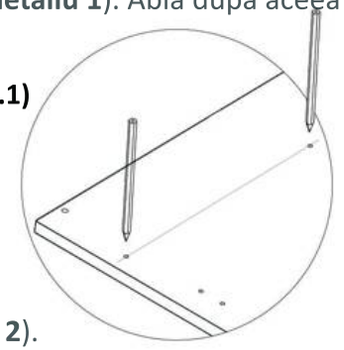

Pasul 2 (Prindere pe laterala) ⚠

Se pozitioneaza din capatul placii laterale (**detaliu 2**).
Se prinde pe placa laterala - 1 x Sina Culisanta cu ajutorul suruburilor (S3) 3.5 x 16 - 2 buc.



(det. 2)

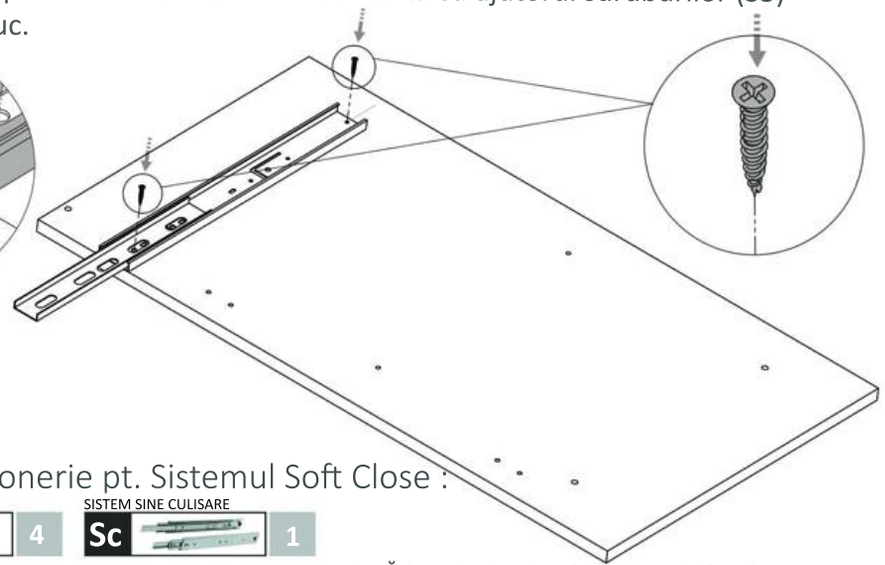

Elemente feronerie pt. Sistemul Soft Close :

SURUB 3.5X16		SISTEM SINE CULISARE	
S3	4	Sc	1

ATENȚIE: MONTAJUL NECORESPUNZATOR ATRAGE DUPĂ SINE PIERDEREA GARANȚIEI PRODUSULUI

Șurubelniță în cruce sau **autofiletantă**

Este **recomandat** ca montajul să fie făcut de **minim două persoane**

Un **obiect de scris**