Pasul 20 (Montaj Repere)

Pe placile (10) si (11) se fixeaza tija pentru demontabil (De) x 10 buc.

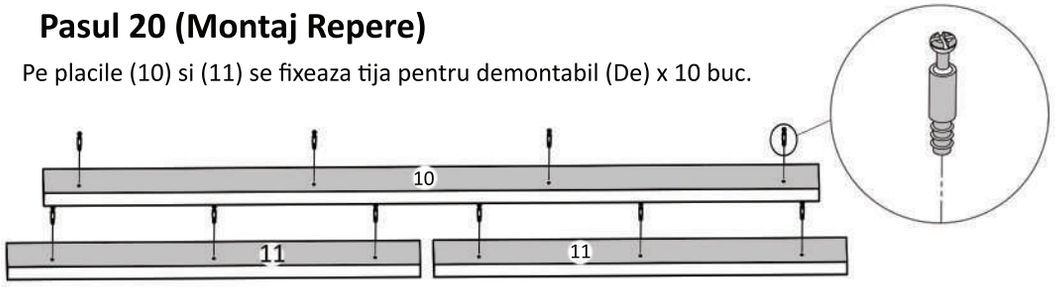

Pasul 21 (Montaj Repere)

Placile (10) respectiv (11) se vor fixa de placa (1) cu ajutorul (De) x10 la fel ca in imaginea de mai jos.

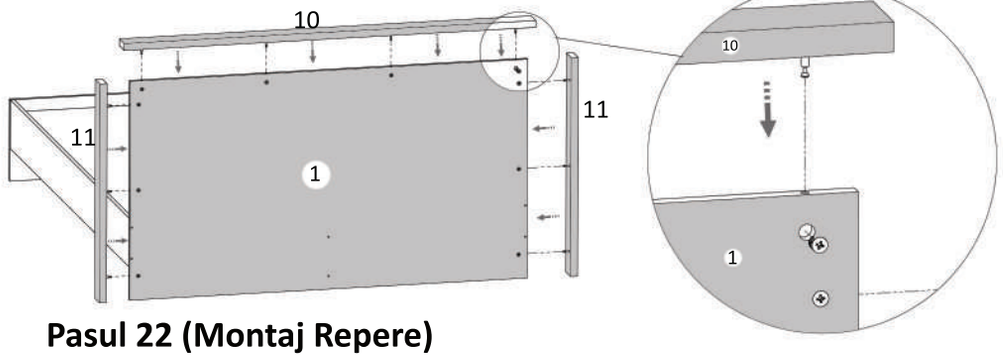

Pasul 22 (Montaj Repere)

Tapiteria (pernele) (12) se vor fixa de capatul mare de pat folosind surub (S7)x 4buc/ perna. Asezarea pernelor se face in functie de preferinte. Pentru un aspect uniform recomandam pastrarea unei distante de 4.5 cm de la margine, respectiv intre cele doua perne.

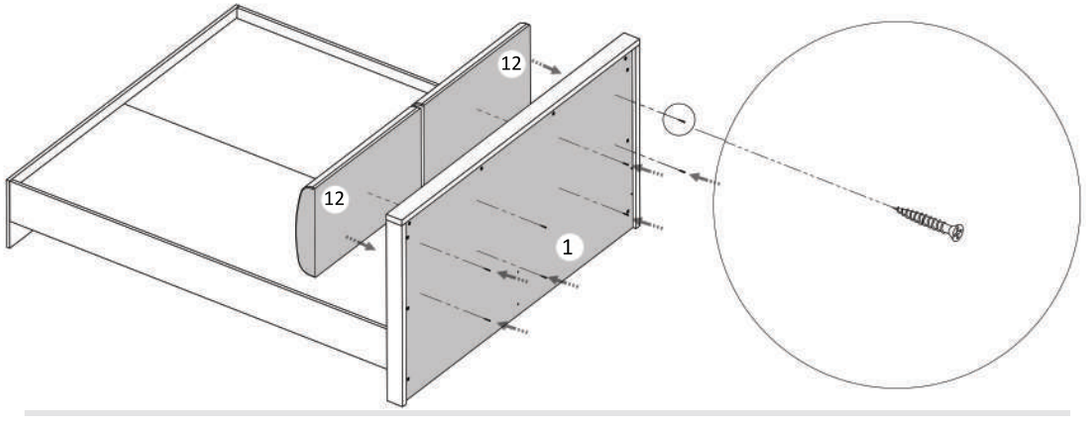

LAGUNA
mobilă pentru acasă

Nu te descurci ?
Acceseaza site-ul companiei
sau **scaneaza codul QR** pentru
instructiuni si video-uri cu montaj

Instrucțiuni montaj: **PAT 160 cm**

INDIGO/TERRA

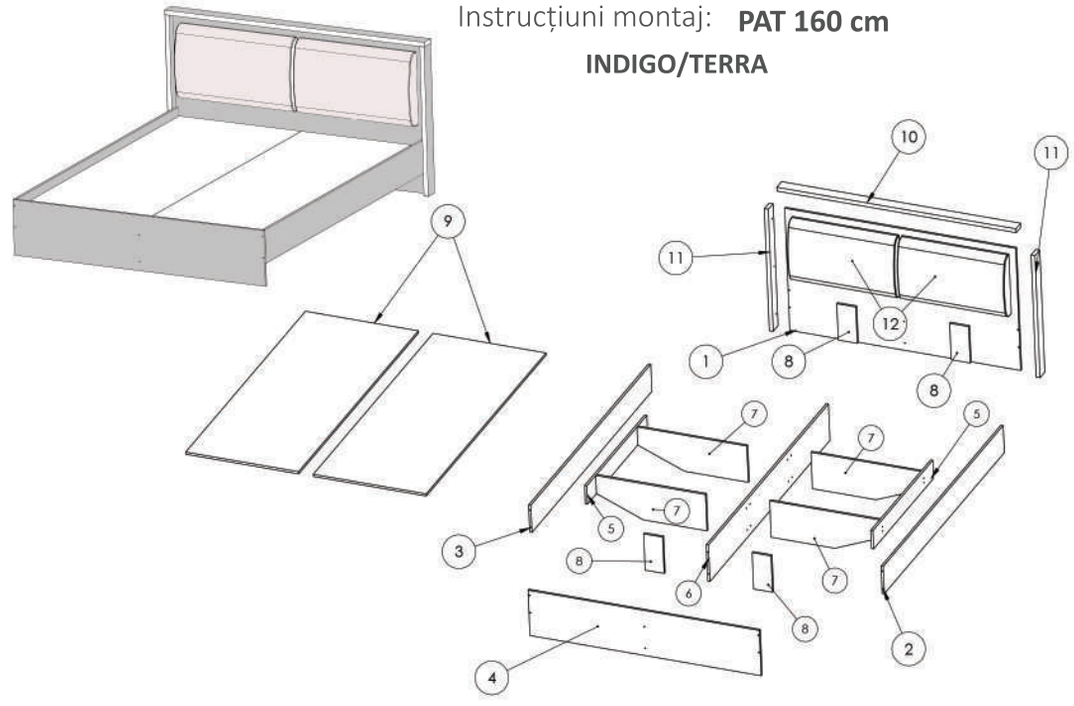

NR REPER	COD REPER	DETALII	CANTITATE
1	CAPAT MARE	PAL 1632X900X16 mm	1
2	LATERALA DREAPTA	PAL 2000X200X16 mm	1
3	LATERALA STANGA	PAL 2000X200X16 mm	1
4	CAPAT MIC	PAL 1634X334X16 mm	1
5	SUPORT LATERAL PROTECTII (PAL BRUT)	PAL 1000X134X16 mm	2
6	SUPORT MIJLOC (PAL BRUT)	PAL 2000X268X16 mm	1
7	AVION GAURIT SI TESIT (PAL BRUT)	PAL 776X268X16 mm	4
8	SUPORT MIC PROTECTII NEGAURIT (PAL BRUT)	PAL 268X134X16 mm	4
9	PROTECTII (SALTEA)	PAL 1998X698X16 mm	2
10	LEZENA MARE (SUPERIOARA)	PAL 1690X80X28 mm	1
11	LEZENA MICA (LATERALA)	PAL 900X80X28 mm	2
12	TAPITERIE (PERNA)	750X440X50 mm	2

ATENȚIE: MONTAJUL NECORESPUNZĂTOR ATRAGE DUPĂ SINE PIERDEREA GARANȚIEI PRODUSULUI

Șurubelniță în cruce sau **autofiletantă**

Este **recomandat** ca montajul să fie făcut de **minim două persoane**

Un **ciocan** de dimensiune medie

Feronerie PAT 160 :

SURUB 3.5X16	S3	68	SURUB 3.5X30	S7	36	PICIOR PLASTIC	Pi	12
SURUB 3.5X40	S6	38	CONFIRMATOR 7X50	Co	28	COLTAR METAL 50X50	Cm	6
DEMONTABIL CU EXC.	De	10						

Pasul 1

Se prind 3x Picioare Plastic pe capetele placii (1)
cu ajutorul suruburilor (S3) 3.5x16 - cate 2 buc / picior. **(Detaliu 1)**

Se monteaza placile (8) x 2buc pe placa (1) cu ajutorul suruburilor (S7) 3.5x30 - cate 4 buc / placa. **(Sa se respecte distanta de 25 cm de la margine)**

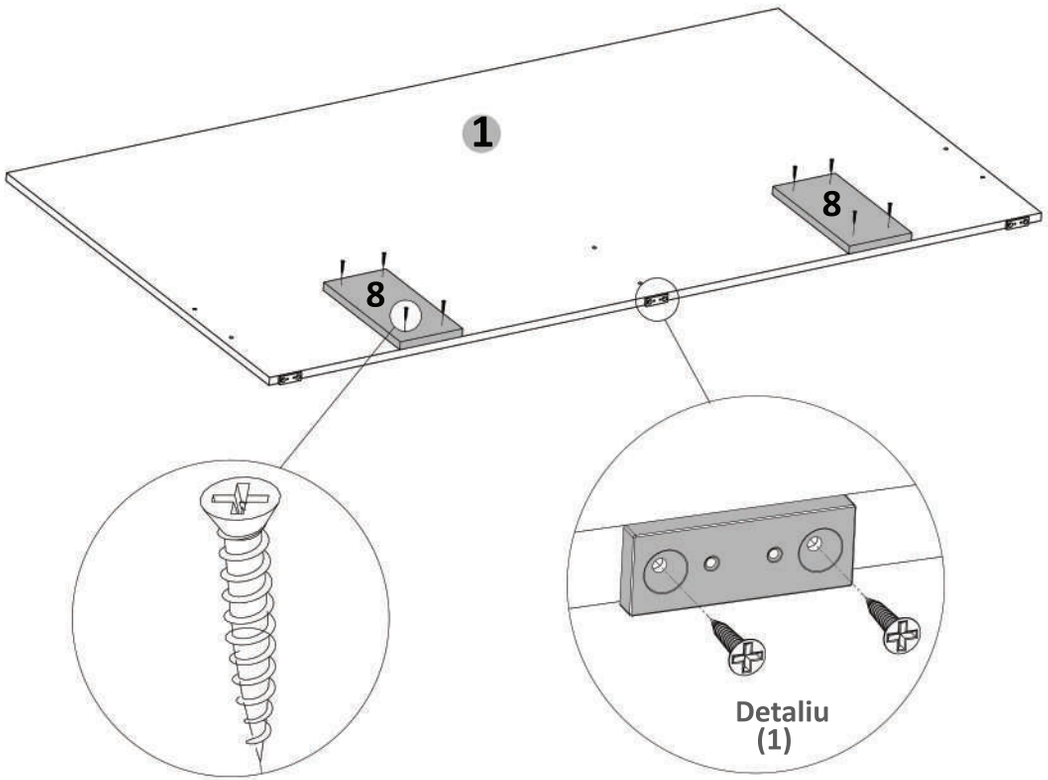

LAGUNA
mobilă pentru acasă

Nu te descurci ?
Acceseaza site-ul companiei
sau **scaneaza codul QR** pentru
instructiuni si video-uri cu montaj

Pasul 18 (Montaj Repere)

Se pozitioneaza placa (9) x1 buc, iar pe urma se fixeaza de ansamblu cu suruburi (S6) 3.5x40 - 16 buc / placa.

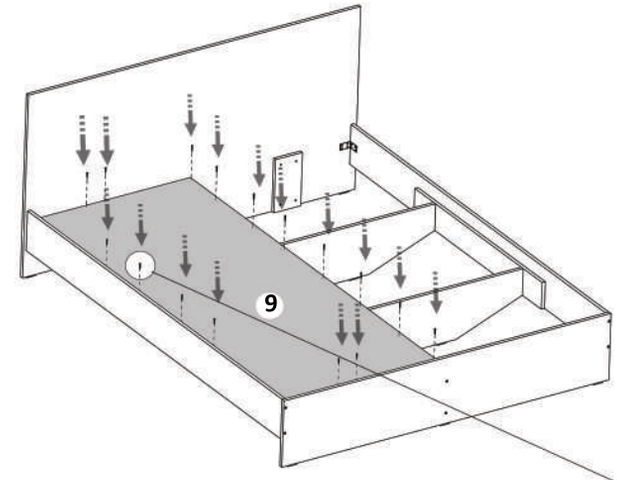

Pasul 19 (Montaj Repere)

Se pozitioneaza placa (9) x1 buc, iar apoi se fixeaza de ansamblu cu suruburi (S6) 3.5x40 - 16 buc / placa.

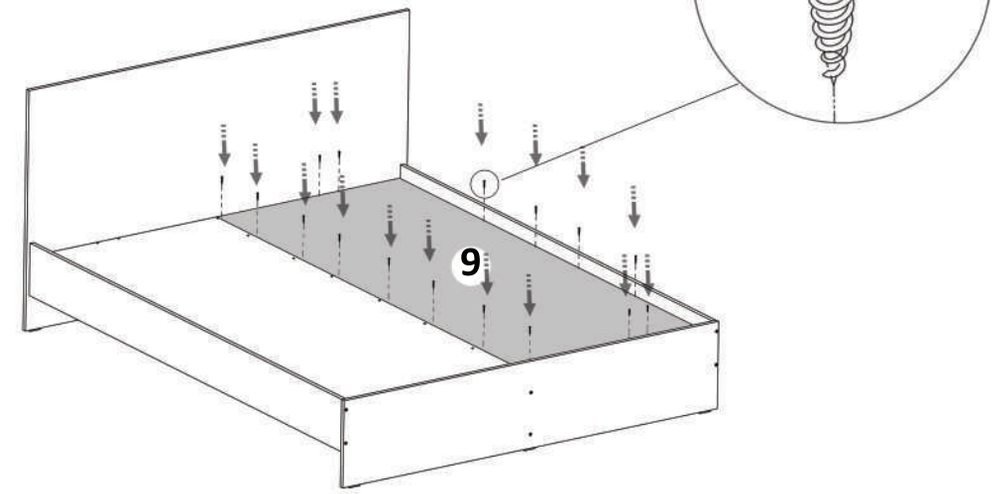

Pasul 16 (Montaj Repere)

Se pozitioneaza ansamblul format din placile (5) si (7) x 1buc intre placile (2) si (6).
Se introduce de sus in locul unde sunt si gaurile dedicate prinderii acestuia.

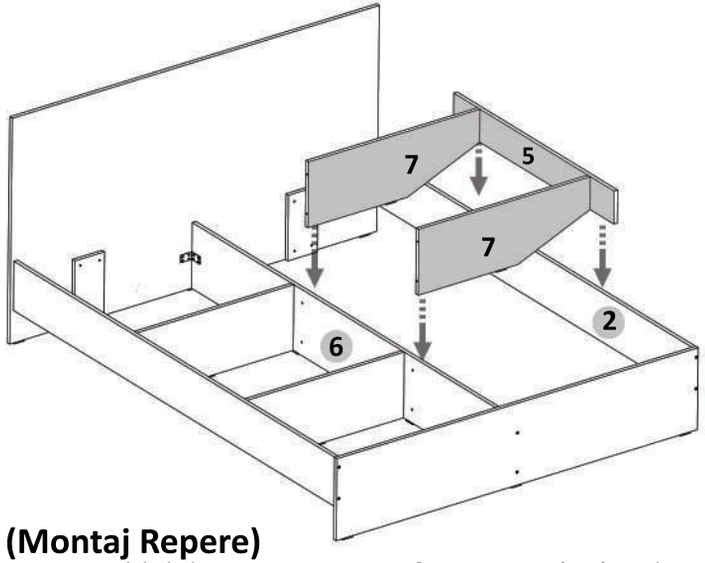

Pasul 17 (Montaj Repere)

Se monteaza ansamblul de mai sus cu Confirmatoare (Co) x 4buc de pe placa (6).
Se prinde ansamblul de mai sus cu Suruburi 3.5x30 (S7) x 10 buc de pe placa (5).

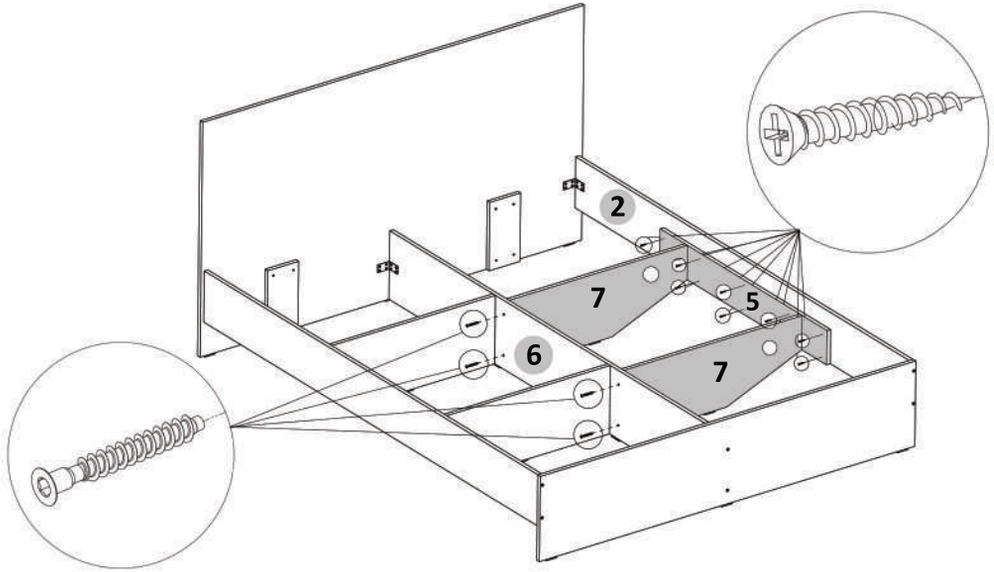

LAGUNA
mobilă pentru acasă

Nu te descurci ?
Acceseaza site-ul companiei
sau **scaneaza codul QR** pentru
instructiuni si video-uri cu montaj

Pasul 2

Se fixeaza coltare de metal (Cm) pe capetele placilor (2) si (3) cu ajutorul suruburilor (S3) 3.5x16 - cate 4 buc / coltar. **(Detaliu 2)**

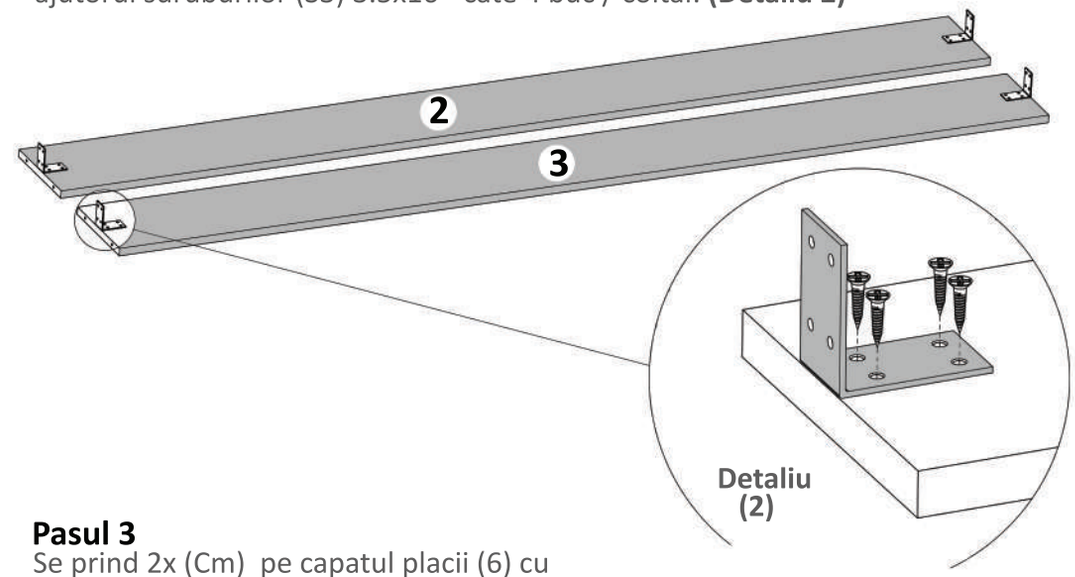

Pasul 3

Se prind 2x (Cm) pe capatul placii (6) cu ajutorul suruburilor (S3) 3.5x16 - cate 4 buc / coltar. **(Detaliu 3).**
Se prind cu infiletanta 2x (Pi) pe capatul placii (6) cu ajutorul suruburilor (S3) 3.5x16 - cate 2 buc / picior. **(Detaliu 4).**

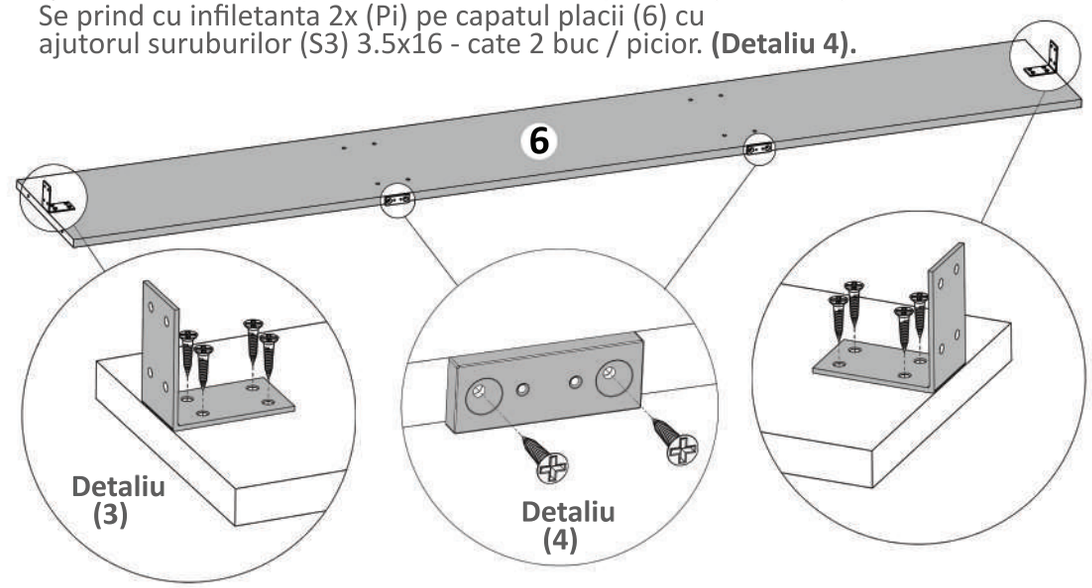

Pasul 4 (Montaj Repere)

Se monteaza picioare (Pi) x 3buc cu ajutorul suruburilor (S3) 3.5x16 - 2buc /picior, pe placa (4) .

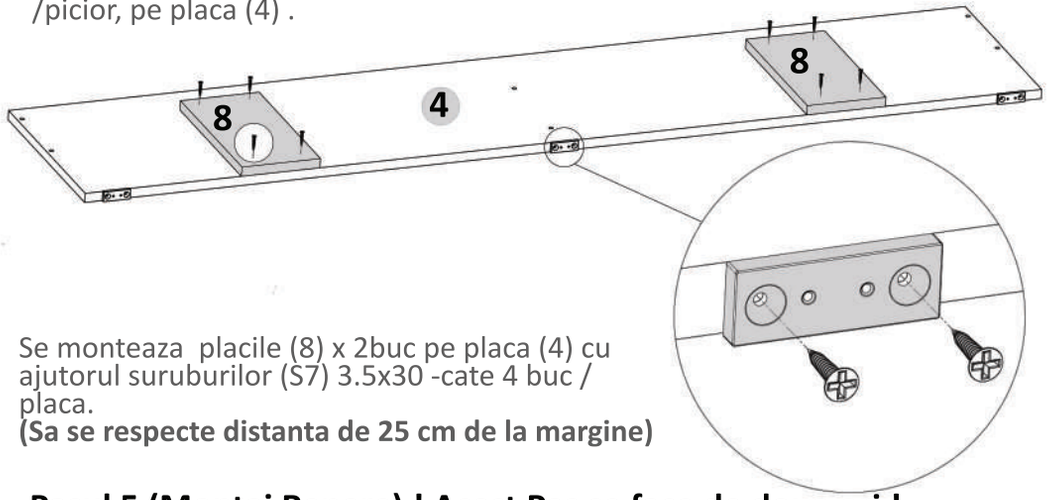

Se monteaza placile (8) x 2buc pe placa (4) cu ajutorul suruburilor (S7) 3.5x30 -cate 4 buc / placa.
(Sa se respecte distanta de 25 cm de la margine)

Pasul 5 (Montaj Repere) ! Acest Pas se face de doua ori !

Se monteaza placa (5) de placile (7) cu ajutorul Confirmatoarelor (Co) x 4buc - cate 2buc/placa.

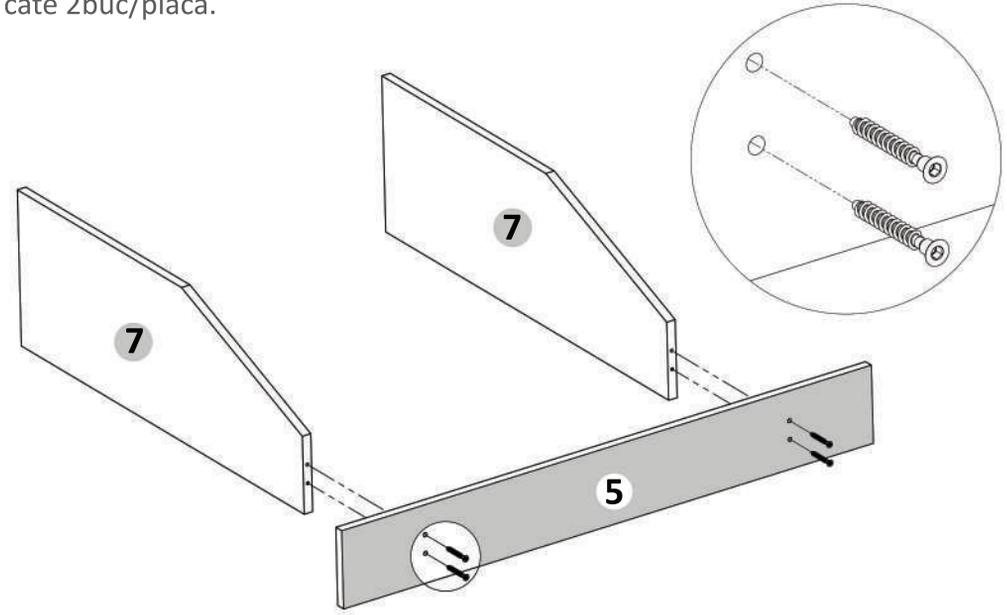

LAGUNA
mobilă pentru acasă

Nu te descurci ?
Acceseaza site-ul companiei
sau **scaneaza codul QR** pentru
instructiuni si video-uri cu montaj

Pasul 14 (Montaj Repere)

Se pozitioneaza ansamblul format din placile (5) si (7) x 1buc intre placile (3) si (6).
Se introduce de sus in locul unde sunt si gaurile dedicate prinderii acestuia.

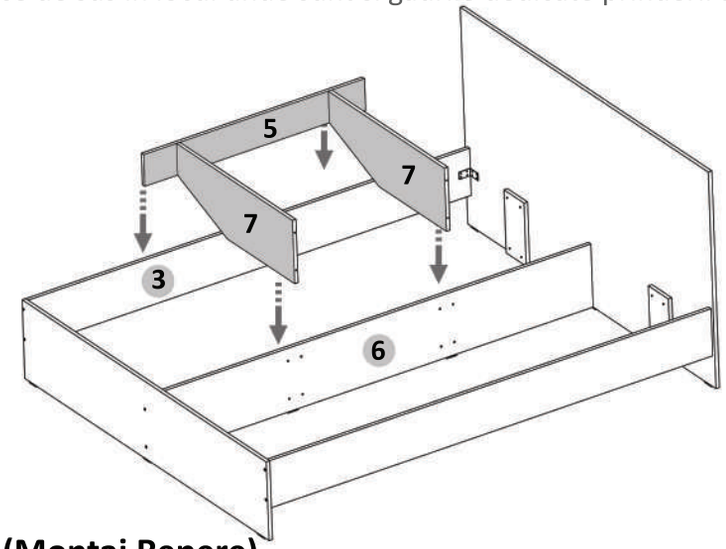

Pasul 15 (Montaj Repere)

Se monteaza ansamblul de mai sus cu Confirmatoare (Co) x 4buc de pe placa (6).
Se prinde ansamblul de mai sus cu Suruburi 3.5x30 (S7) x 10 buc de pe placa (5).

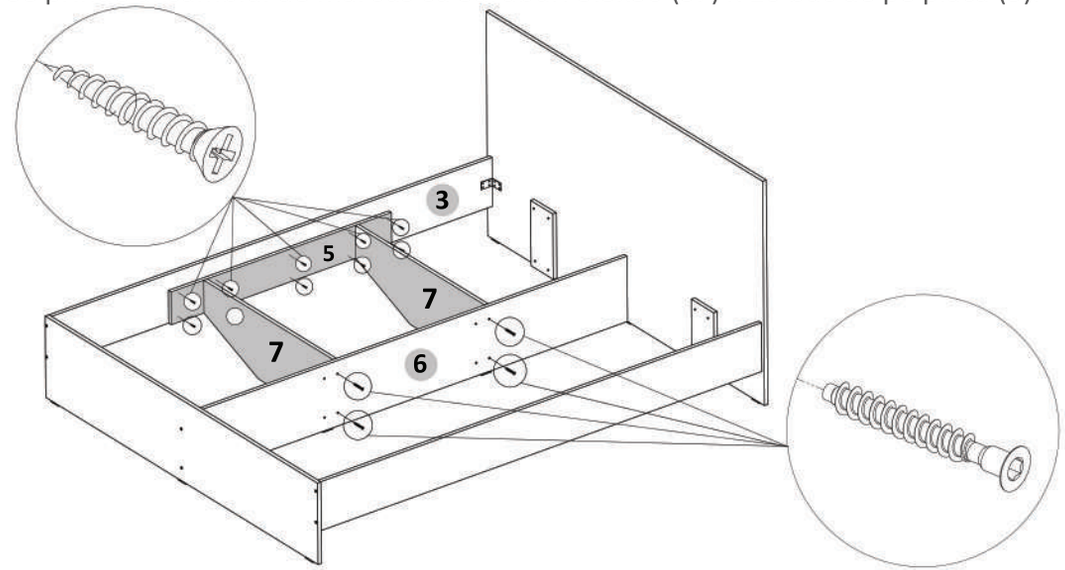

Pasul 12 (Montaj Repere)

Se prind coltarele de metal (Cm) de placa (1) cu ajutorul suruburilor (S3) 3.5x16 - cate 4 buc / coltar.

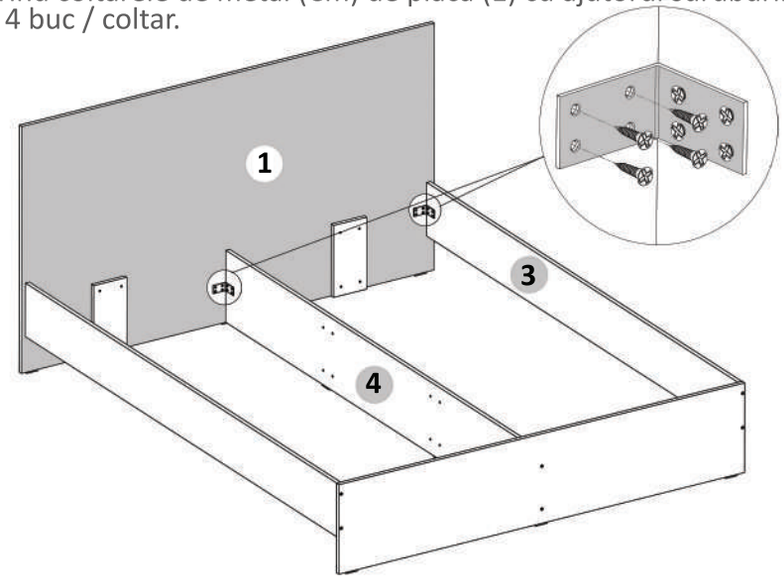

Pasul 13 (Montaj Repere)

Se prind coltarele de metal (Cm) de placa (1) cu ajutorul suruburilor (S3) 3.5x16 - cate 4 buc / coltar.

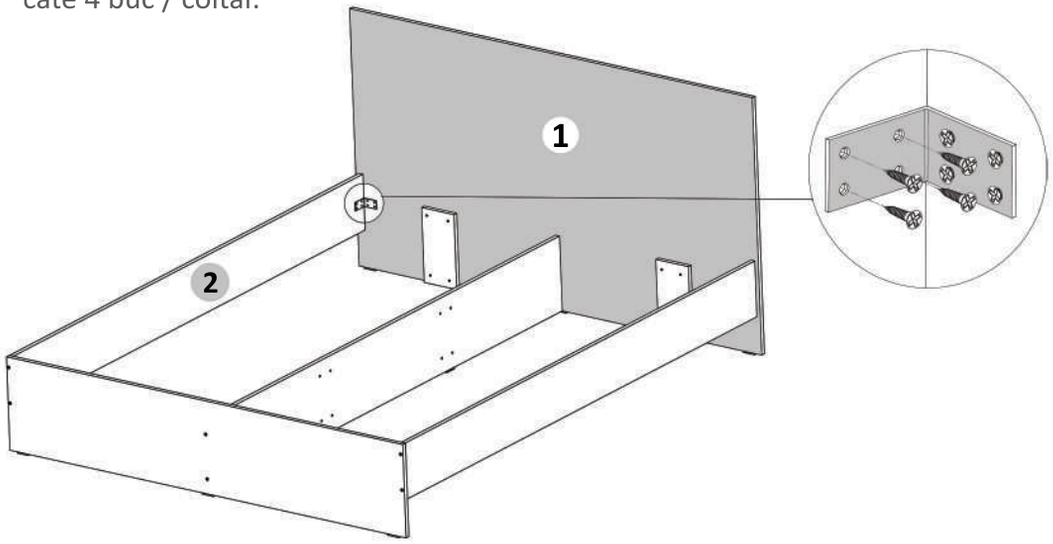

LAGUNA
mobilă pentru acasă

Nu te descurci ?
Acceseaza site-ul companiei
sau **scaneaza codul QR** pentru
instructiuni si video-uri cu montaj

Pasul 6 (Montaj Repere) ! Acest Pas se face de doua ori !

Se monteaza picioare (Pi) x 2buc cu ajutorul suruburilor (S3) 3.5x16 - 2buc/picior, pe placile (7), cate 1 buc / placa.

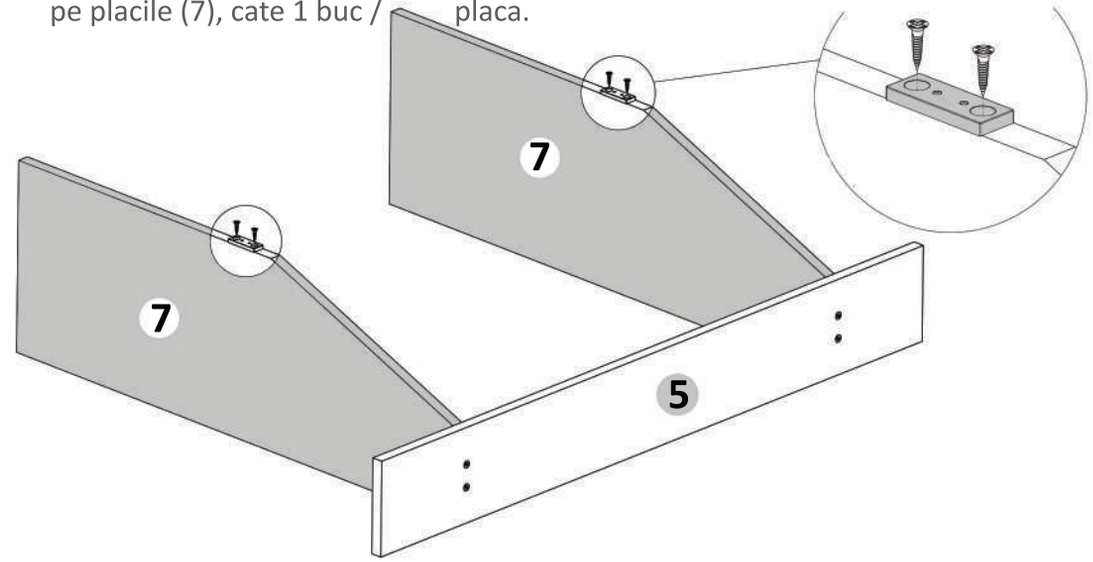

Pasul 7 (Montaj Repere)

Se monteaza placa (6) pe placa (1) cu ajutorul Confirmatoarelor (Co) x 2buc

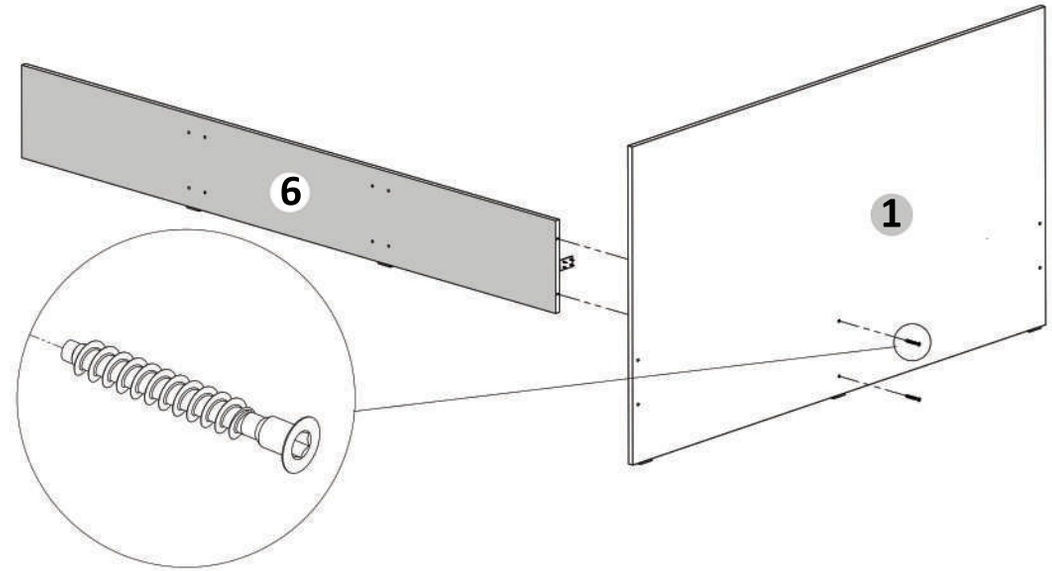

Pasul 8 (Montaj Repere)

Se prinde placa (4) de placa (6) cu ajutorul celor 2 x Confirmatoare (Co).

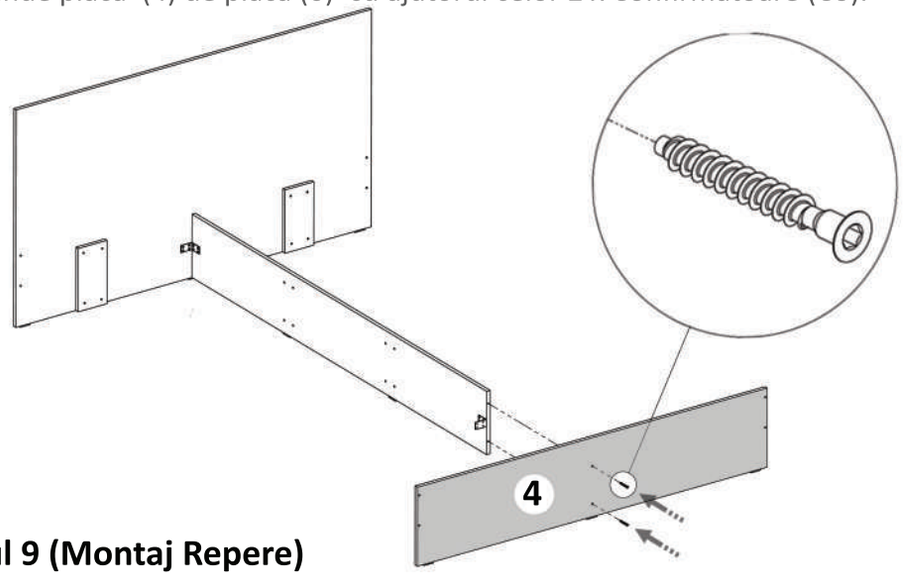

Pasul 9 (Montaj Repere)

Se prind placile (2) si (3) cu ajutorul a 8 x (Co) .

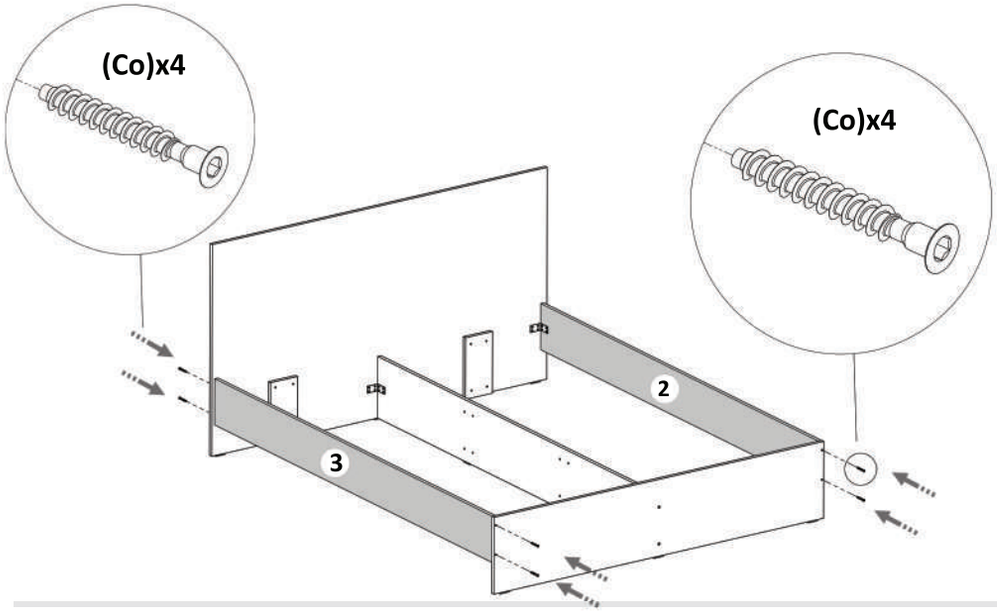

LAGUNA
mobilă pentru acasă

Nu te descurci ?
Acceseaza site-ul companiei
sau **scaneaza codul QR** pentru
instructiuni si video-uri cu montaj

Pasul 10 (Montaj Repere)

Se prind coltarele de metal (Cm) de placa 4 cu ajutorul suruburilor (S3) 3.5x16 - cate 4 buc / coltar.

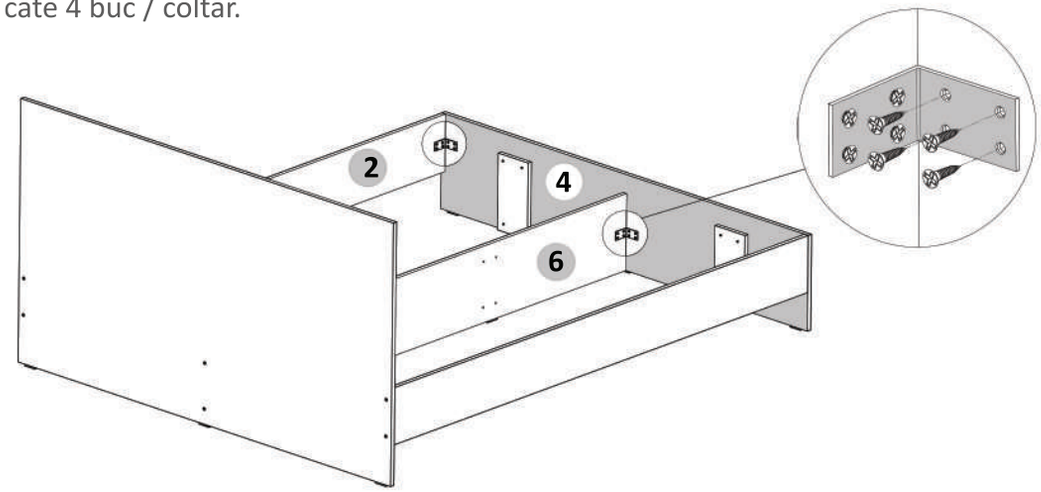

Pasul 11 (Montaj Repere)

Se prind coltarele de metal (Cm) de placa 4 cu ajutorul suruburilor (S3) 3.5x16 - cate 4 buc / coltar.

