Instrucțiuni montaj: **POLITA SUSPENDATA 800**

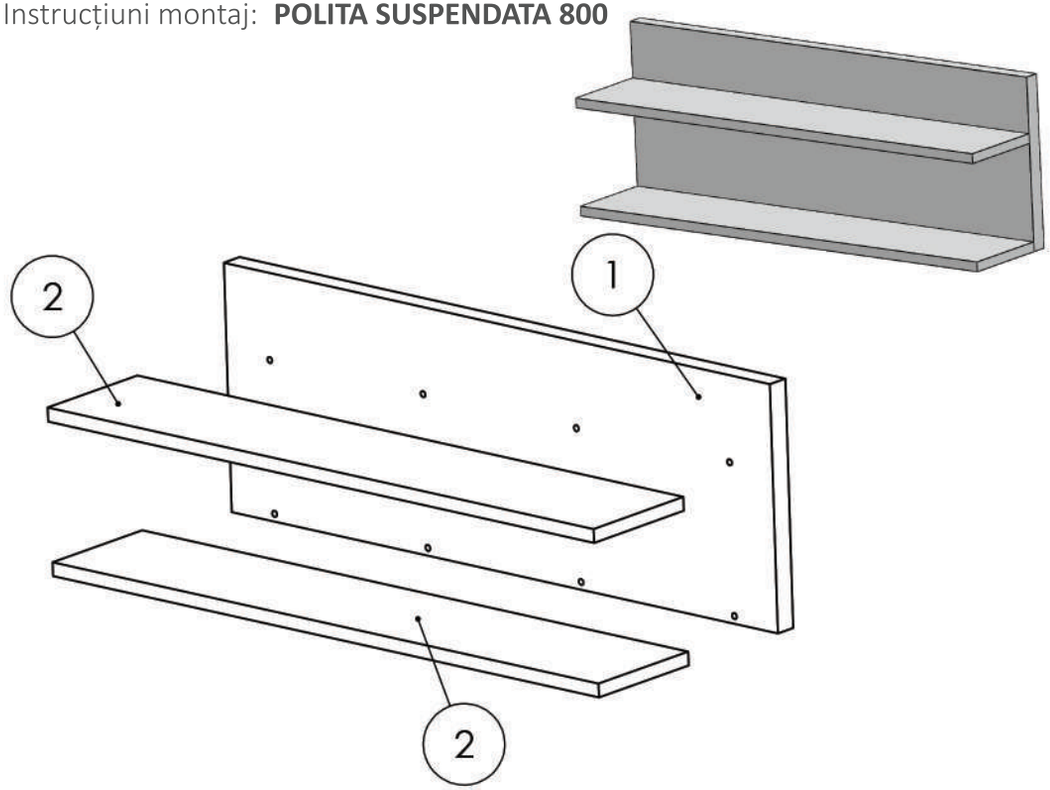

Elemente feronerie pt. POLITA SUSPENDATA 800:

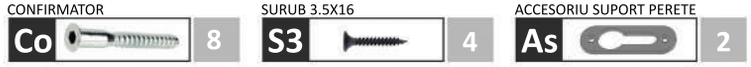

NR. REPER	DETALII	COD REPER	CANTITATE
1	PAL 798X287X16	SPATE POLITA	1
2	PAL 798X150X16	POLITA	2

ATENȚIE: MONTAJUL NECORESPUNZĂTOR ATRAGE DUPĂ SINE PIERDEREA GARANȚIEI PRODUSULUI

Șurubelniță în cruce
sau **autofiletantă**

Este **recomandat** ca
montajul să fie făcut de
minim două persoane

Un **ciocan** de dimensiune
medie

LAGUNA
mobilă pentru acasă

Nu te descurci ?
Acceseaza site-ul companiei
sau **scaneaza codul QR** pentru
instructiuni si video-uri cu montaj

Pasul 1 (Montaj Repere)

Se prind placile (1) si (2) cu Confirmatoare (Co) x 8 buc .

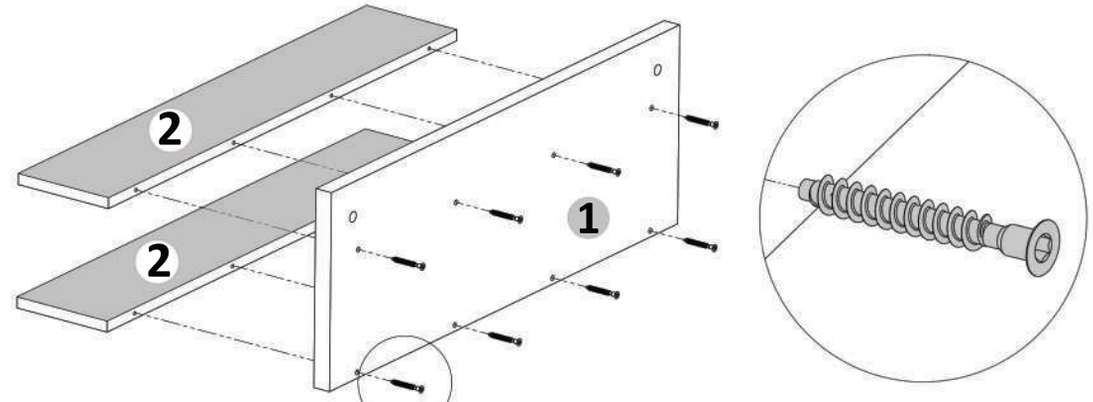

Pasul 2 (Montaj Accesoriu Suport Perete)

Se prinde Accesoriu suport perete (As) x 2buc de placa (1) cu suruburi (S3) 3.5x16 -4 buc, cate doua suruburi / buc .

