Pasul 18 (Montaj Maner)

Prima data se gaureste cu burghiu de 5 mm in locul unde se afla semnele pe usa in partea de jos. **(detaliu 1).**

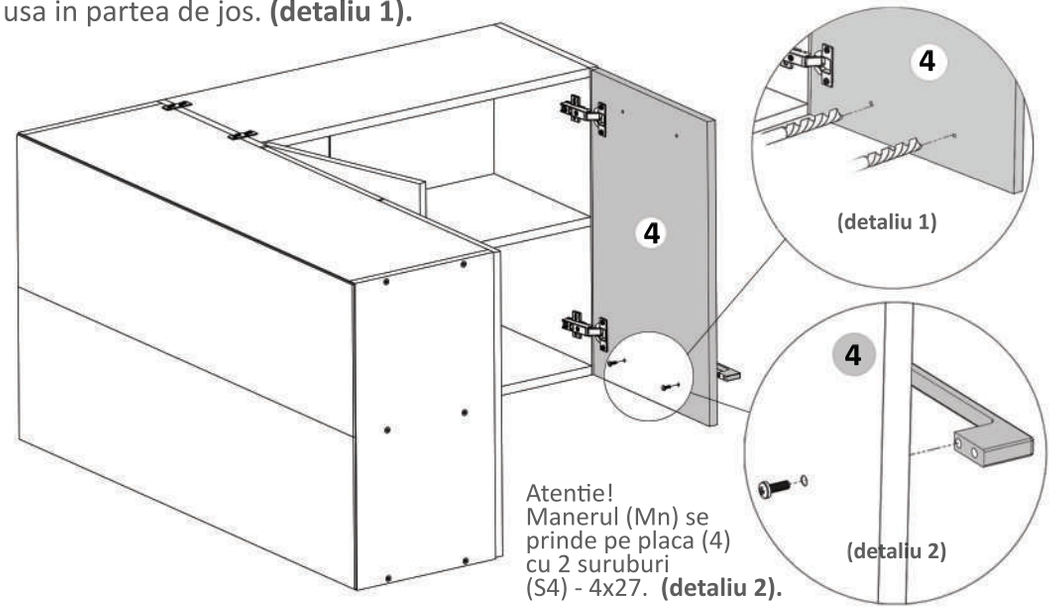

Atentie!
Manerul (Mn) se prinde pe placa (4) cu 2 suruburi (S4) - 4x27. **(detaliu 2).**

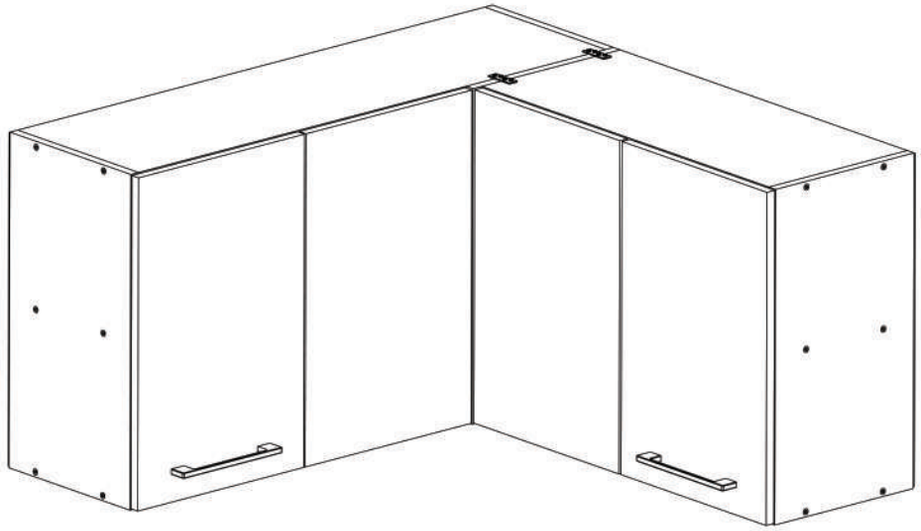

LAGUNA
mobilă pentru acasă

Nu te descurci ?
Acceseaza site-ul companiei
sau **scaneaza codul QR** pentru
instructiuni si video-uri cu montaj

Instrucțiuni montaj: **CORP COLT SUPERIOR 1000 (CCS 1000)**

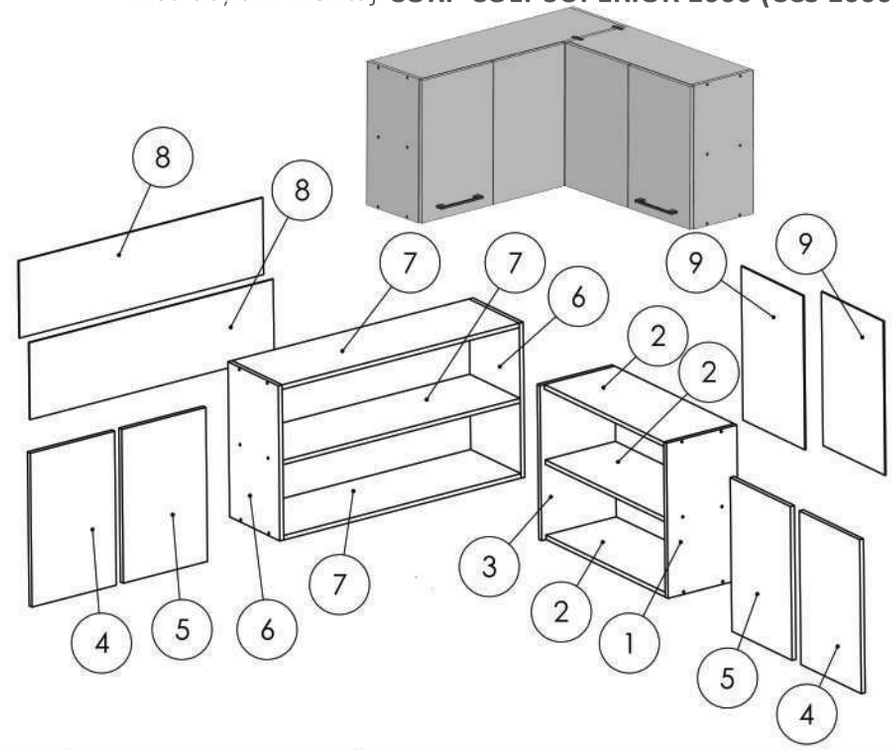

NR. REPER	DETALII	COD REPER	CANTITATE
1	PAL 550X287X16	LATERALA DR. CORP DREAPTA	1
2	PAL 681X287X16	FUND.TAVAN. POLITA FIXA CORP DREAPTA	3
3	PAL 550X305X16	LATERALA ST. CORP DREAPTA	1
4	PAL 546X344X16	USA ST./DR. CU MANER	2
5	PAL 546X344X16	USA ST./DR. FARA MANER	2
6	PAL 550X287X16	LATERALE ST.DR CORP STANGA	2
7	PAL 968X287X16	FUND.TAVAN. POLITA FIXA CORP STANGA	3
8	HDF 996X273X4	HDF CORP STANGA	2
9	HDF 546X353X4	HDF CORP DREAPTA	2

ATENȚIE: MONTAJUL NECORESPUNZĂTOR ATRAGE DUPĂ SINE PIERDEREA GARANȚIEI PRODUSULUI

Șurubelniță în cruce sau **autofiletantă**

Este **recomandat** ca montajul să fie făcut de **minim două persoane**

Un **ciocan** de dimensiune medie

Elemente feronerie pt. CCS 1000:

CONFIRMATOR Co 24	Coltar PVC Alb Cp 4	SURUB 3.5X16 S3 52	CUIE Cu 70
MANER 160 Mn 2	SURUB TIP CONFIRMATOR 4x27 S4 4	BALAMALE APLICATE Ba 4	SURUB 3.5X30 S6 4
PLACUTA TIP I PL 2	BALAMALE COLT LA 90 GRADE Bc 2	BALAMALE INCADRATE Bi 2	SAIBA TIP CUPA Sc 10
			COLTAR 40X40 Sc 10

Pasul 1 (Montaj Balamale Aplicate pe Usa cu maner).

Acest Pas se face de doua ori intrucat sunt doua usi cu aceleasi balamale. Se prinde pe placa (4) balamale (Ba) x 2buc cu suruburi (S3) x 4 buc, cate 2 buc / balama.

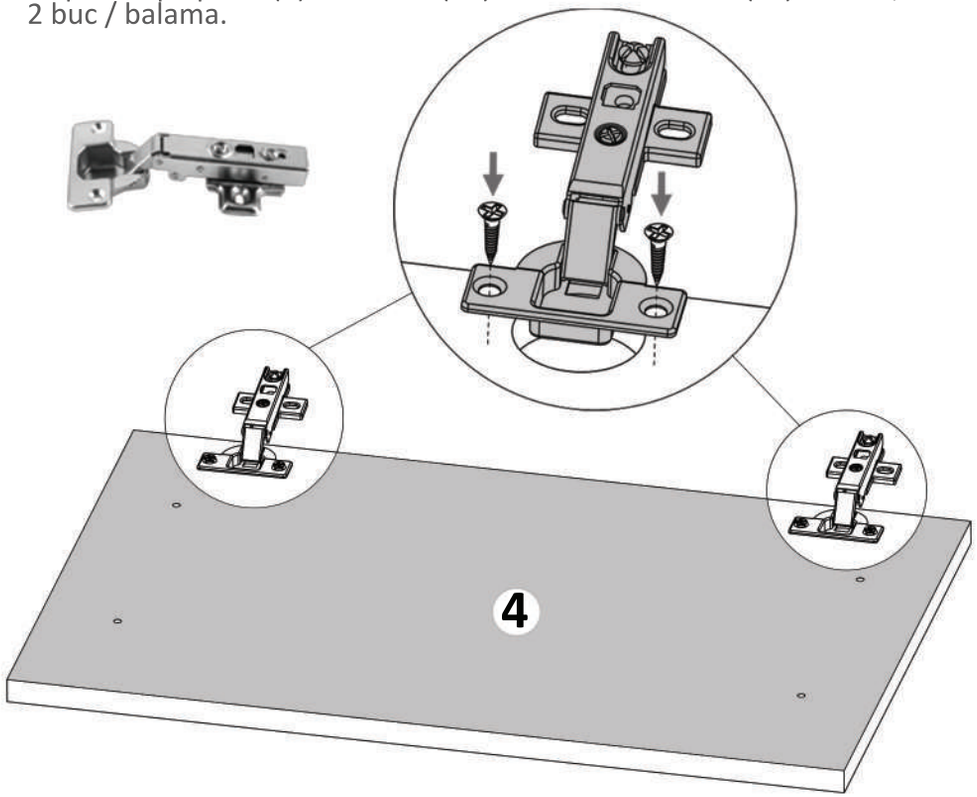

LAGUNA
mobilă pentru acasă

Nu te descurci ?
Acceseaza site-ul companiei
sau **scaneaza codul QR** pentru
instructiuni si video-uri cu montaj

Pasul 16 (Montaj Usa fara maner cu balamale incadrate)

Se monteaza usa cu balamale incadrate (5) pe placa laterala (3) cu suruburi (S3) 3.5x16 - 4 buc. (Cate 2 suruburi / balama).

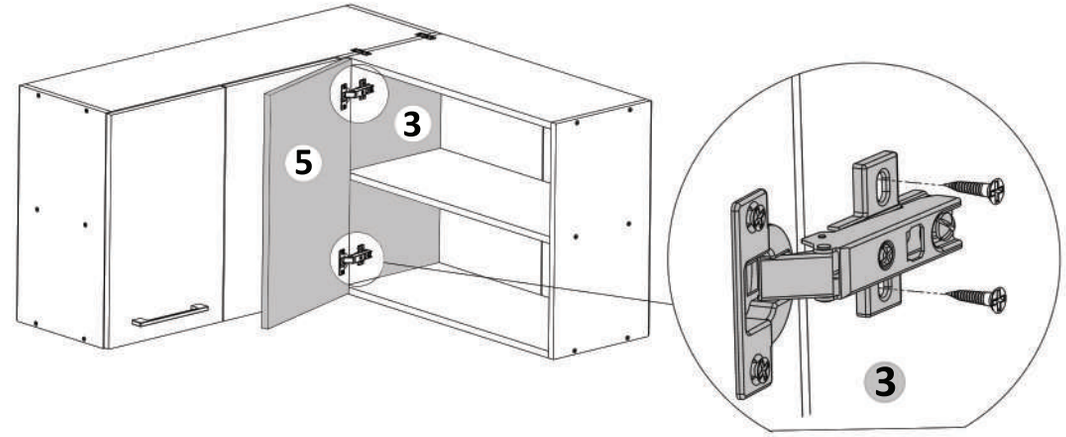

Pasul 17 (Montaj Usa cu maner cu balamale aplicate)

Se monteaza usa cu balamale aplicate (4) pe placa laterala (1) cu suruburi (S3) 3.5x16 - 4 buc. (Cate 2 suruburi / balama).

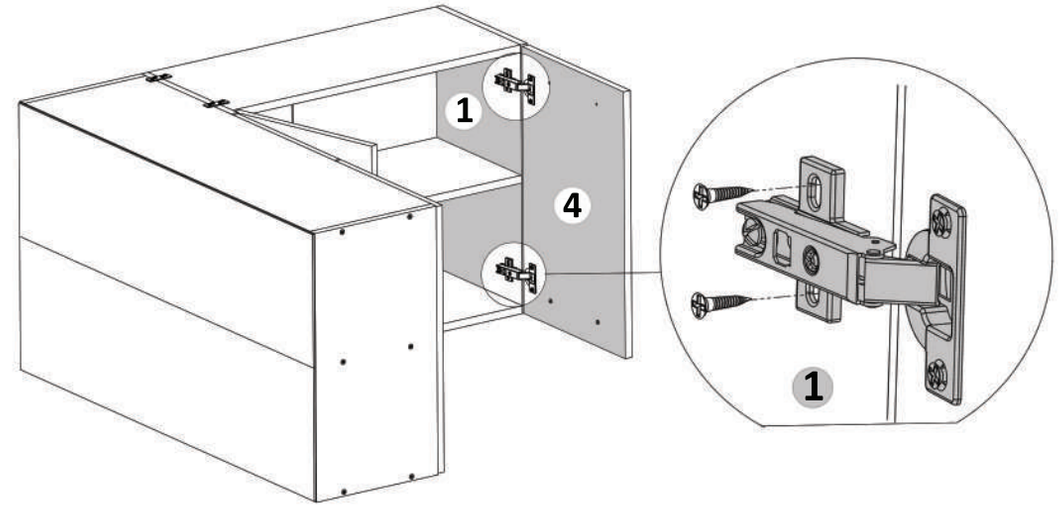

Pasul 14 (Montaj Usa cu maner si balamale aplicate)

Se monteaza usa cu balamale aplicate (4) pe placa laterala (6) cu suruburi (S3) 3.5x16 - 4 buc.
(Cate 2 suruburi / balama).

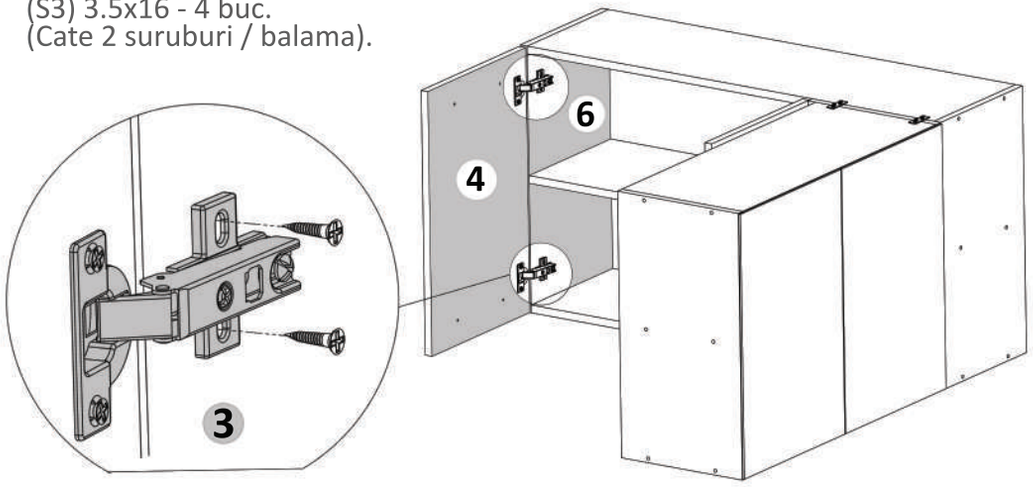

Pasul 15 (Montaj Maner)

Prima data se gaureste cu burghiu de 5 mm in locul unde se afla semnele pe usa in partea de jos. **(detaliu 1).**

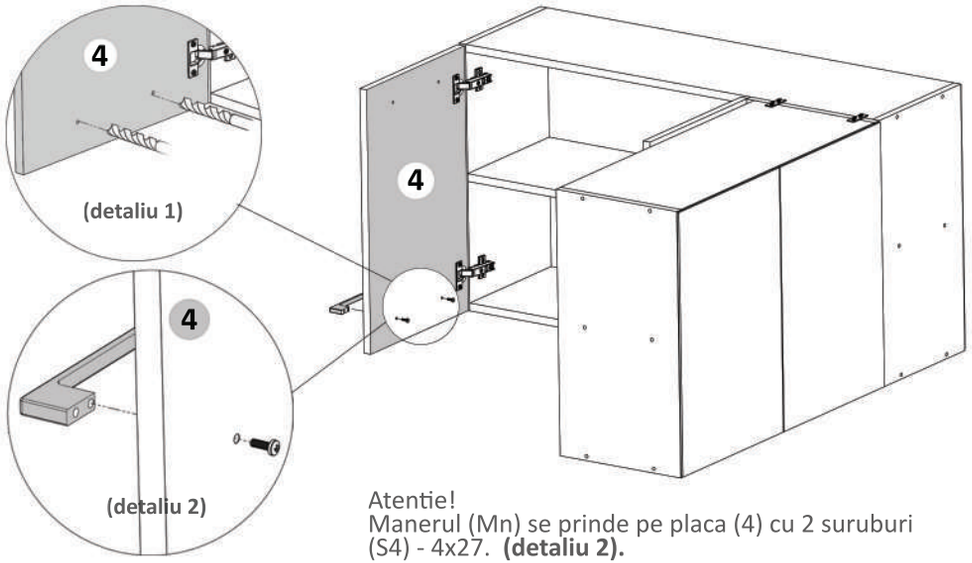

Atentie!
Manerul (Mn) se prinde pe placa (4) cu 2 suruburi (S4) - 4x27. **(detaliu 2).**

LAGUNA
mobilă pentru acasă

Nu te descurci ?
Acceseaza site-ul companiei
sau **scaneaza codul QR** pentru
instructiuni si video-uri cu montaj

Pasul 2 (Montaj Balamale Incadrate pe Usa).

Se prinde pe placa (5) balamale (Bi) x 2buc cu suruburi (S3) x 4 buc, cate 2 buc / balama.

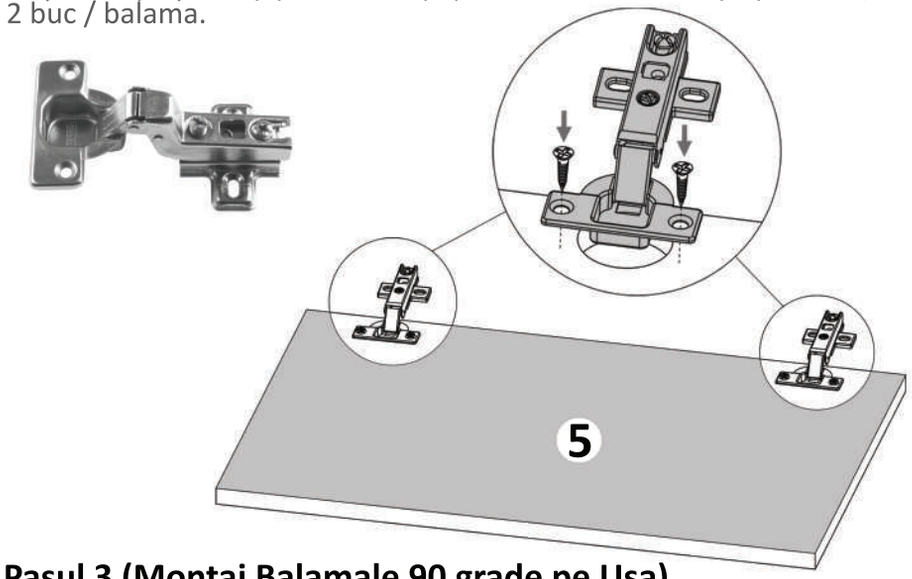

Pasul 3 (Montaj Balamale 90 grade pe Usa).

Se prinde pe placa (5) balamale (Bc) x 2buc cu suruburi (S3) x 4 buc, cate 2 buc / balama.

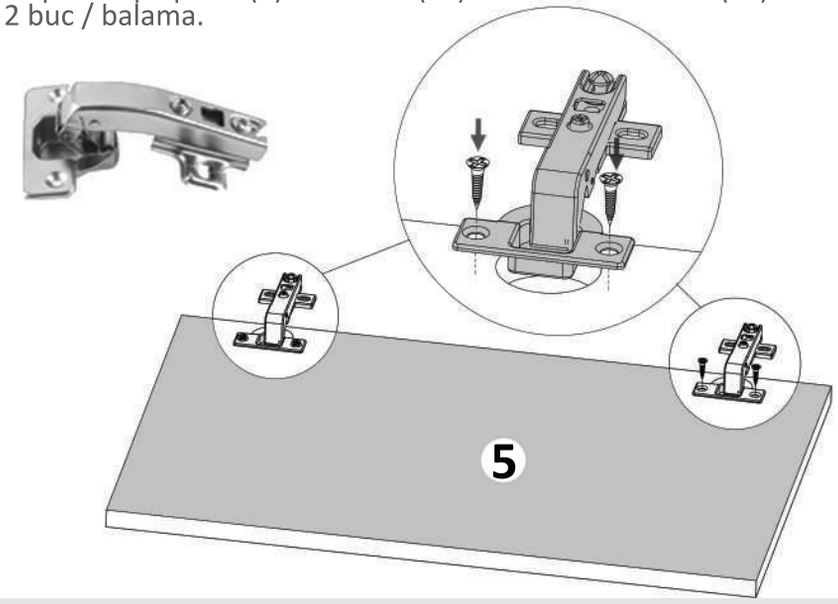

Pasul 4 (Montaj Repere Corp dreapta)

Se prinde placa (3) de placile (2) x 3buc cu Confirmatoare (Co) x 6 buc .

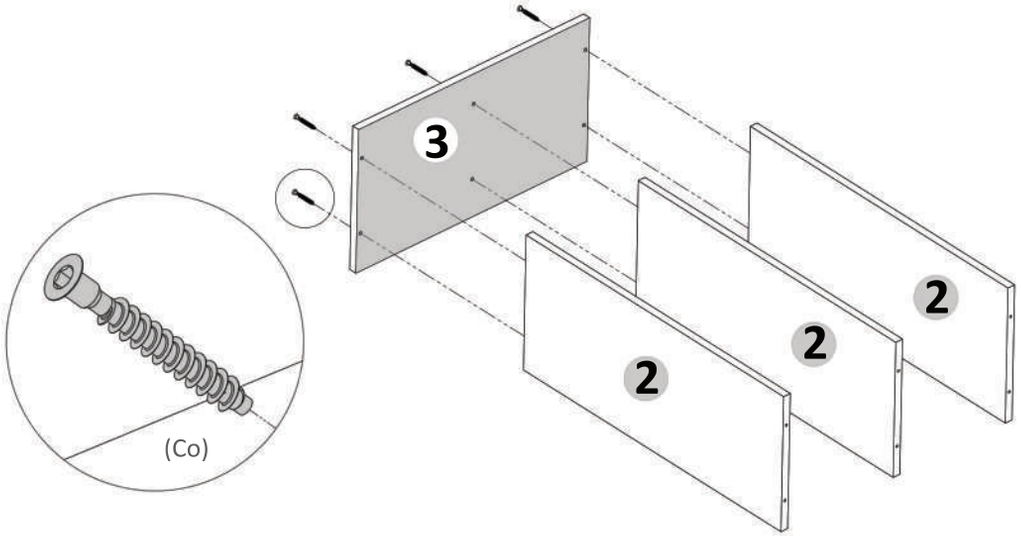

Pasul 5 (Montaj Repere Corp dreapta)

Se prinde placa (1) de placile (3) x 3buc cu Confirmatoare (Co) x 6 buc .

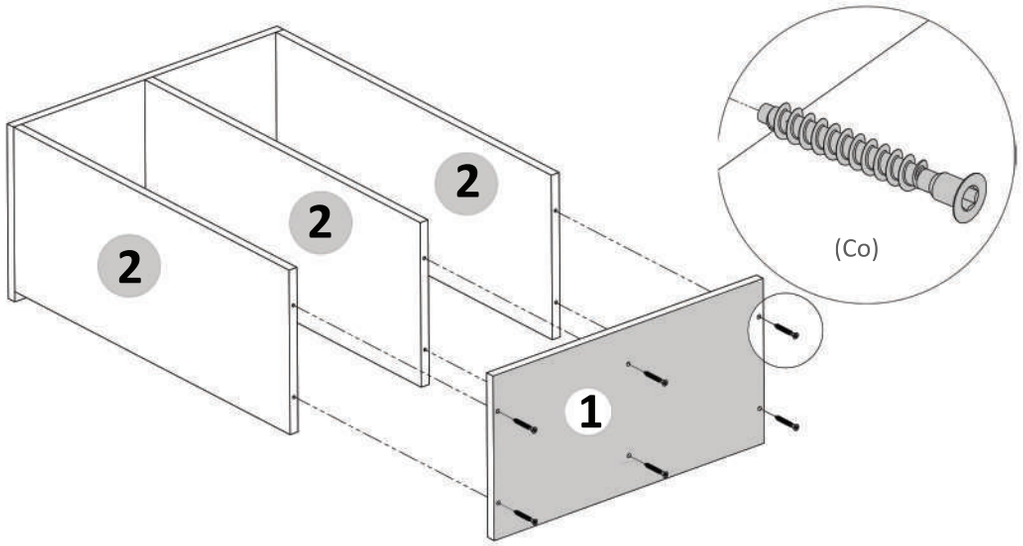

LAGUNA
mobilă pentru acasă

Nu te descurci ?
Acceseaza site-ul companiei
sau **scaneaza codul QR** pentru
instructiuni si video-uri cu montaj

Pasul 13 (Montaj Usa cu balamale la 90 grade fara maner)

Se monteaza usa cu balamale la 90 grade (5) pe interiorul placii laterale (3) cu suruburi (S3) 3.5x16 - 4 buc. (Cate 2 suruburi / balama).

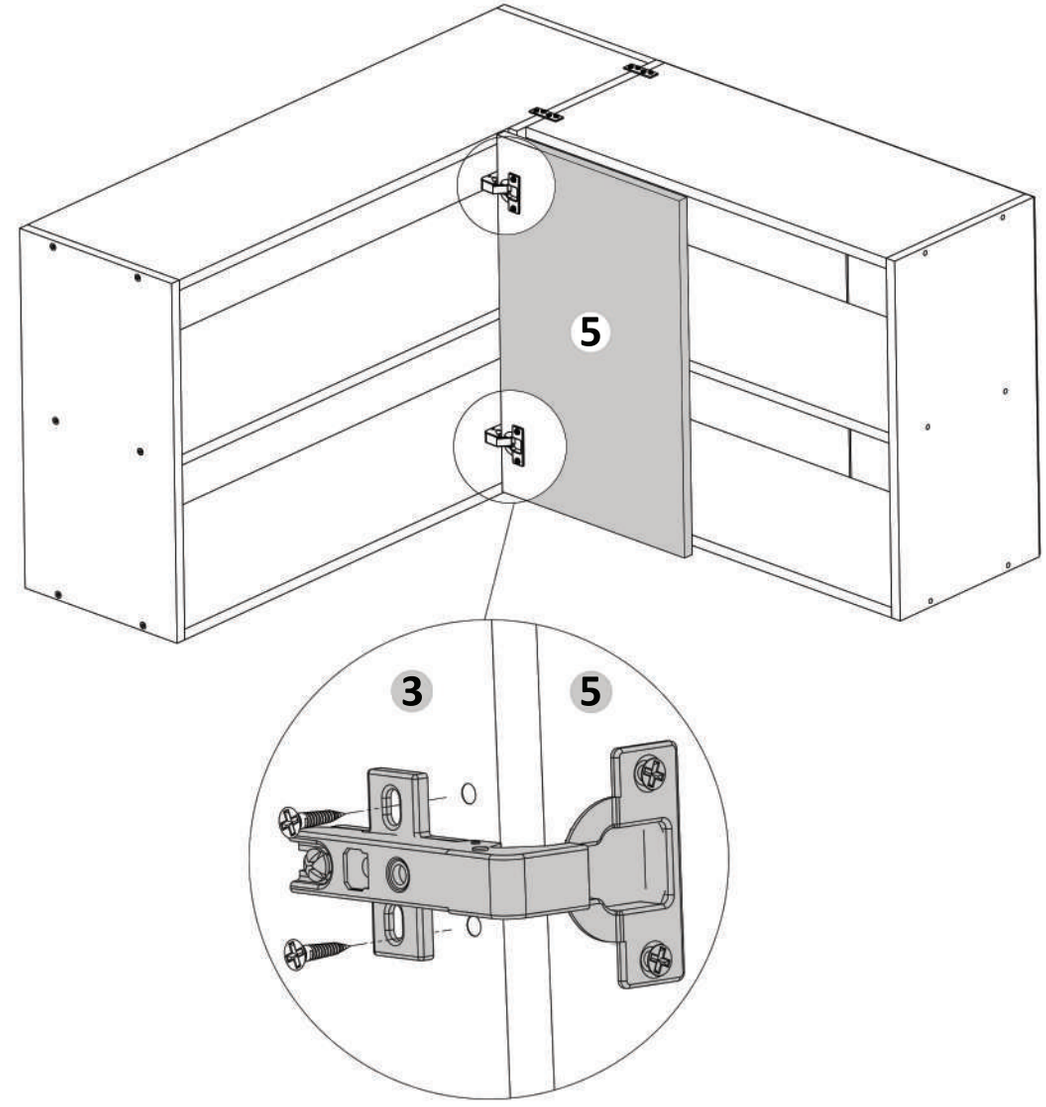

Pasul 12 (Montaj Corpuri intre ele)

Se monteaza Corpurile intre ele in partea de sus folosindu-se Placute Tip I (PL) x 2 buc, acestea vin prinse cu suruburi (S3) 3.5x16 -8 buc - cate 4 buc / placuta.

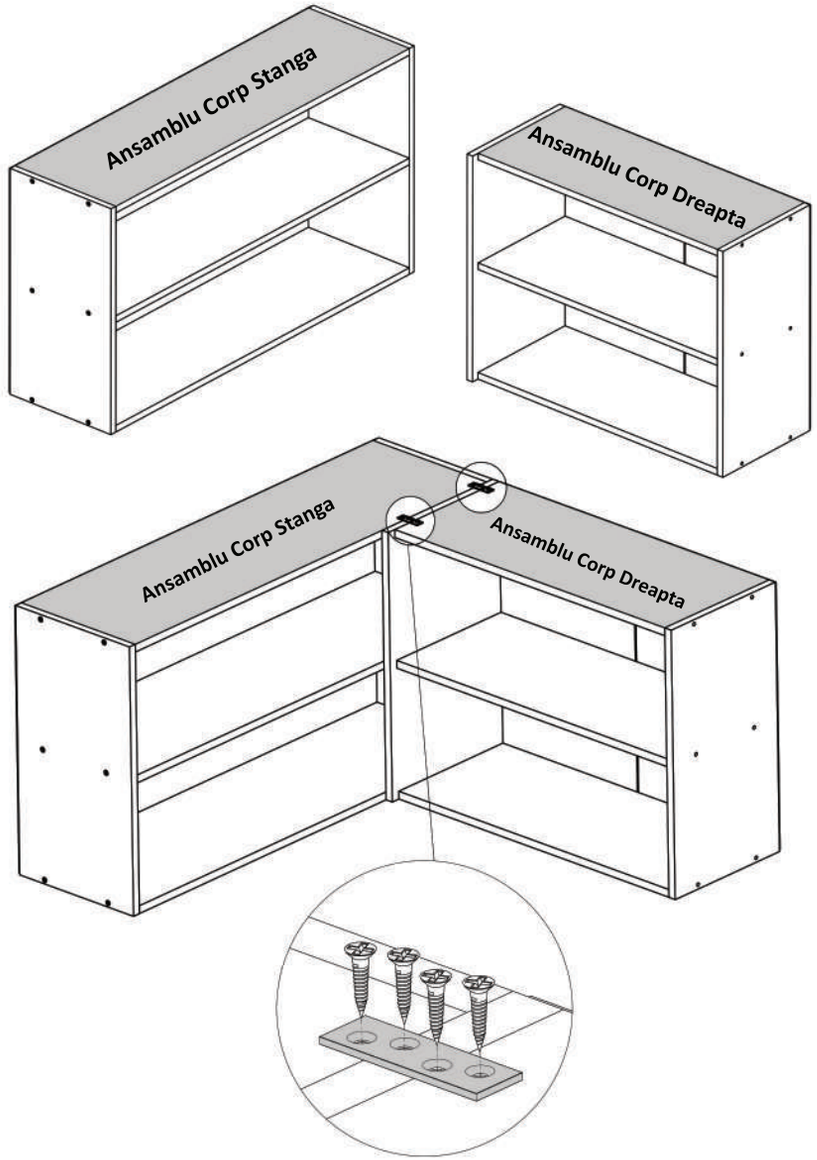

LAGUNA
mobilă pentru acasă

Nu te descurci ?
Acceseaza site-ul companiei
sau **scaneaza codul QR** pentru
instructiuni si video-uri cu montaj

Pasul 6 (Montaj HDF Corp Dreapta)

Se masoara diagonalele sa fie in vinclu, dupa care se prind HDF-urile (9) x 2buc folosindu-se de ciocan cu ajutorul unor cuie (Cu)x 30 buc. Intre placi se introduce un Profil H de plastic care tine cele doua placi. **(detaliu 1)**

Se masoara diagonalele sa fie in vinclu inainte de a monta HDF-ul!

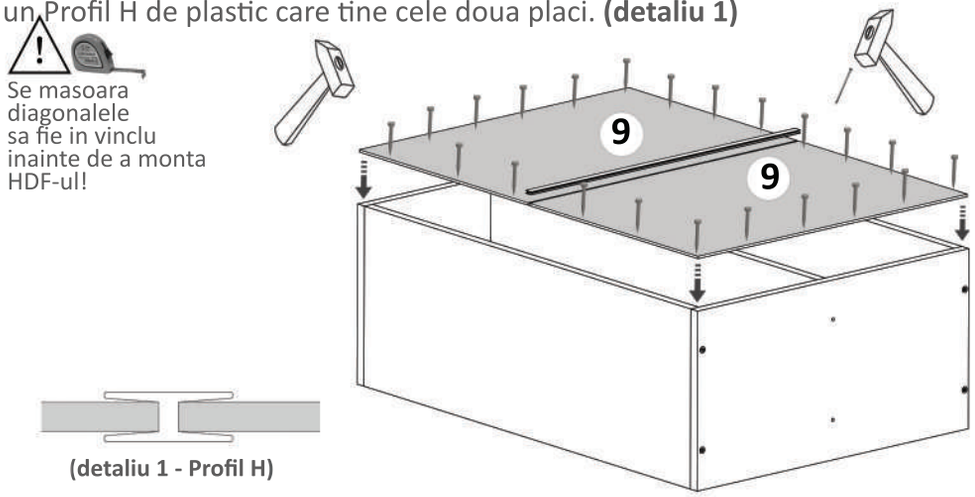

(detaliu 1 - Profil H)

Pasul 7 (Montaj coltare Corp Dreapta)

Se monteaza pe placile din lateral (1) si (3) Coltare (Cp) x 2 buc cu suruburi (S3) 3.5x16 - 4 buc, cate 2 suruburi / coltar. Aceste coltare o sa va ajute sa prindeti corpurile de perete.

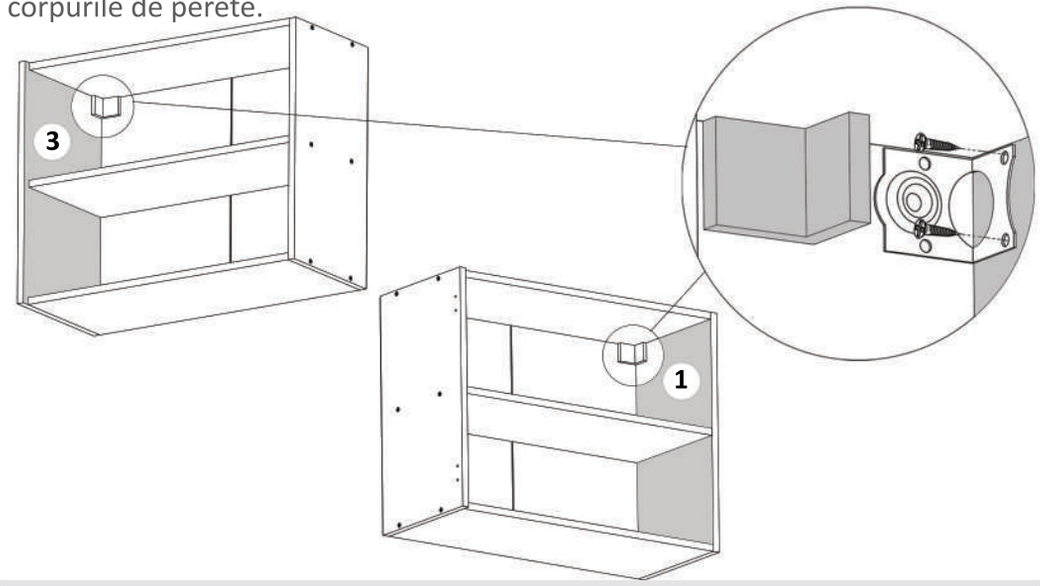

Pasul 8 (Montaj Repere Corp Stanga)

Se prinde placa (6) de placile (7) x 3buc cu Confirmatoare (Co) x 6 buc .

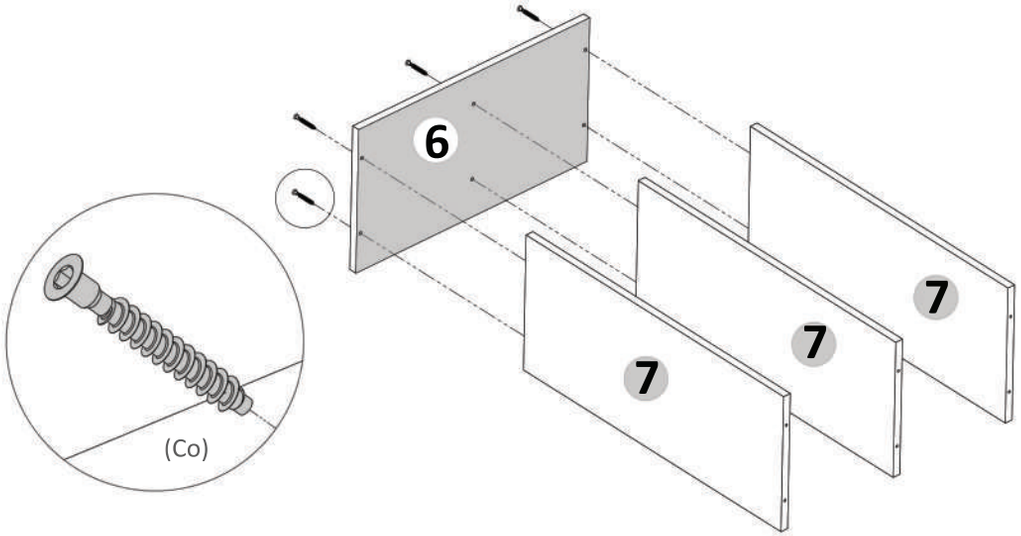

Pasul 9 (Montaj Repere Corp Stanga)

Se prinde placa (6) de placile (7) x 3buc cu Confirmatoare (Co) x 6 buc .

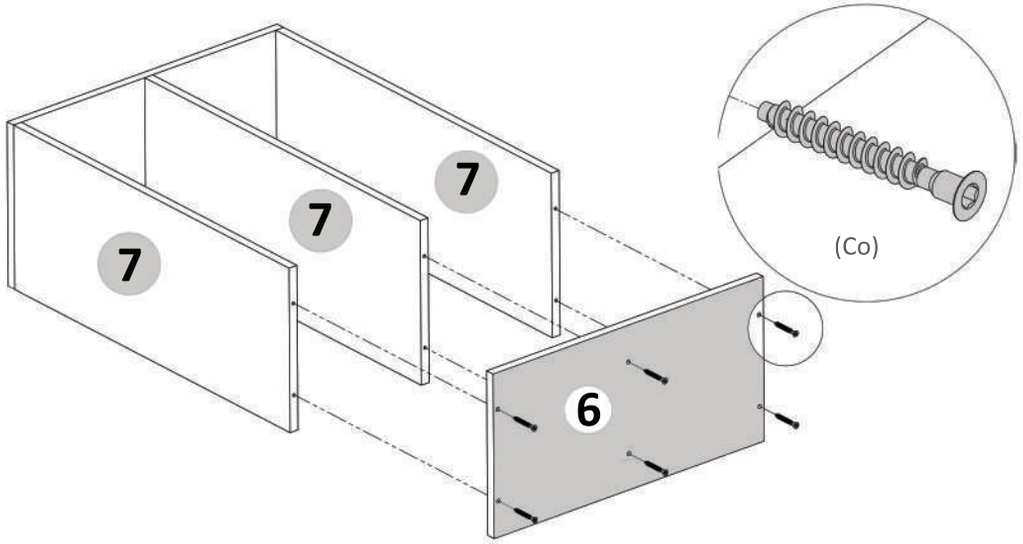

LAGUNA
mobilă pentru acasă

Nu te descurci ?
Acceseaza site-ul companiei
sau **scaneaza codul QR** pentru
instructiuni si video-uri cu montaj

Pasul 10 (Montaj HDF Corp Stanga)

Se masoara diagonalele sa fie in vinclu, dupa care se prind HDF-urile (8) folosindu-se de ciocan cu ajutorul unor cuie (Cu)x 35 buc. Intre placi se introduce cuie cu saibe tip cupa (Sc). **(detaliu 1)**

Se masoara diagonalele sa fie in vinclu inainte de a monta HDF-ul!



(detaliu 1 - Cuie + Saiba tip cupa)

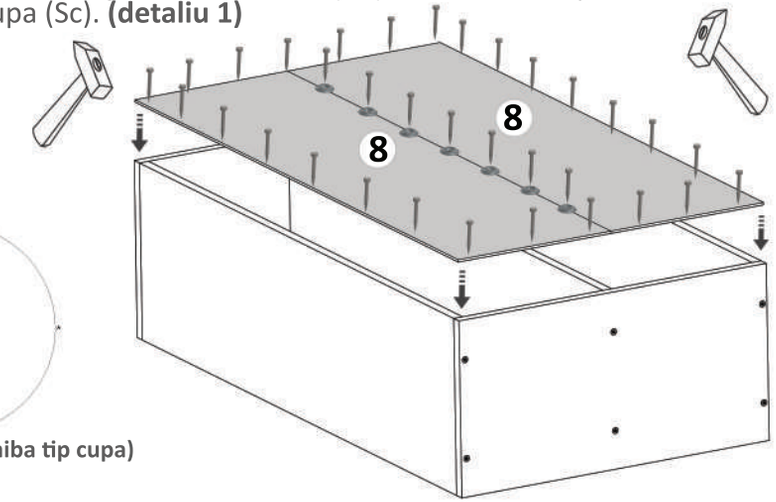

Pasul 11 (Montaj coltare Corp stanga)

Se monteaza pe placile din lateral (6) Coltare (Cp) x 2 buc cu suruburi (S3) 3.5x16 - 4 buc, cate 2 suruburi / coltar. Aceste coltare o sa va ajute sa prindeti corpurile de perete.

