SURUB 5X25 **S5** 16

COLTAR METAL 127 **S7** 4

ATENȚIE: MONTAJUL NECORESPUNZĂTOR ATRAGE DUPĂ SINE PIERDEREA GARANȚIEI PRODUSULUI

Instrucțiuni montaj (1.40 / 1.60 / 1.80):

Aceasta instructiune este universala ! Reprezinta primii pasi de facut in vederea montajului final al patului!

Pasul 1

Se prind 2 x Coltar Metalic 127mm (S7) pe capatul mic de pat (2) cu ajutorul suruburilor (S5) / cate **4 suruburi / coltar .(Detaliu 1).**

Se prind 2 x Coltar Metalic 127mm (S7) pe capatul mare de pat (1) cu ajutorul suruburilor (S5) / cate **4 suruburi / coltar .(Detaliu 2).**

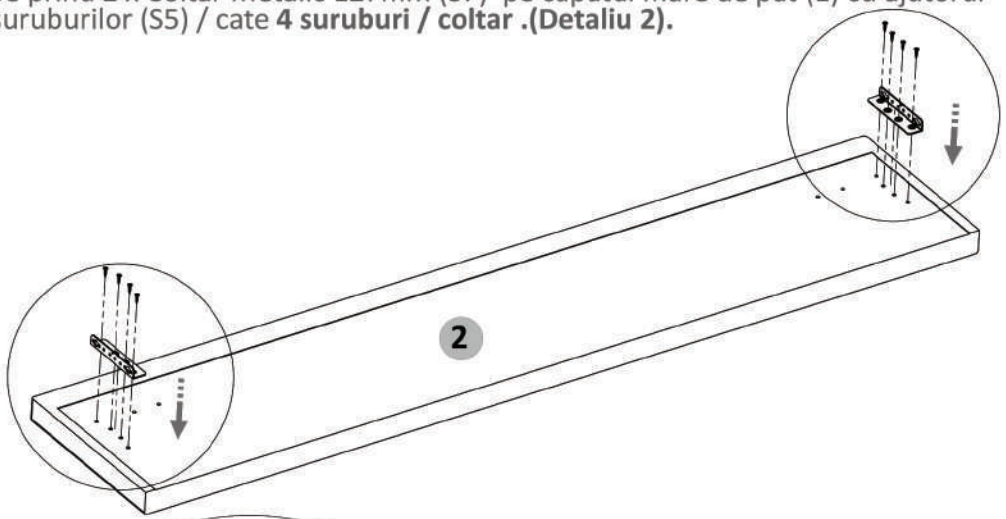

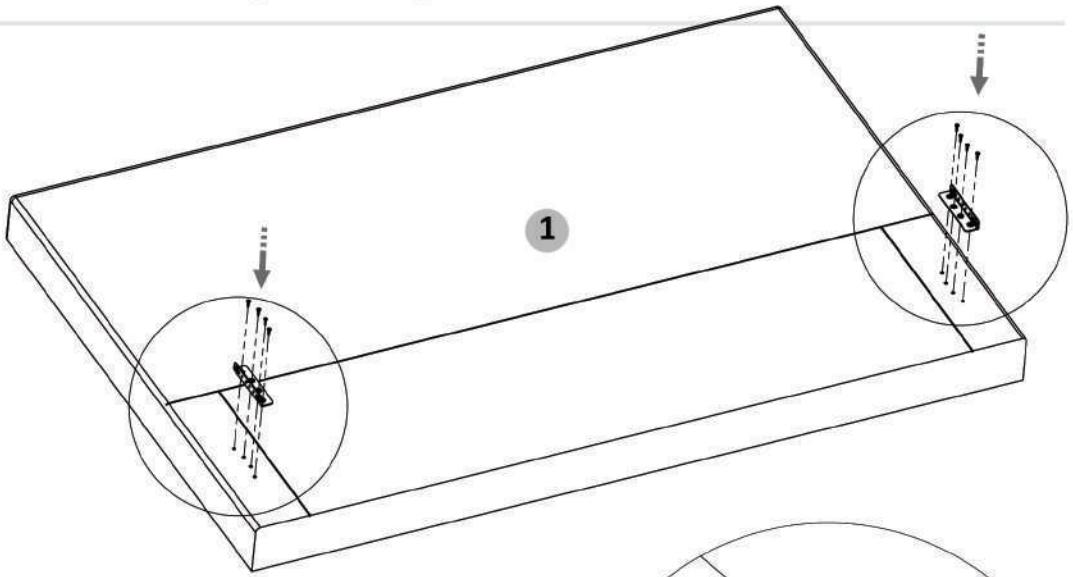

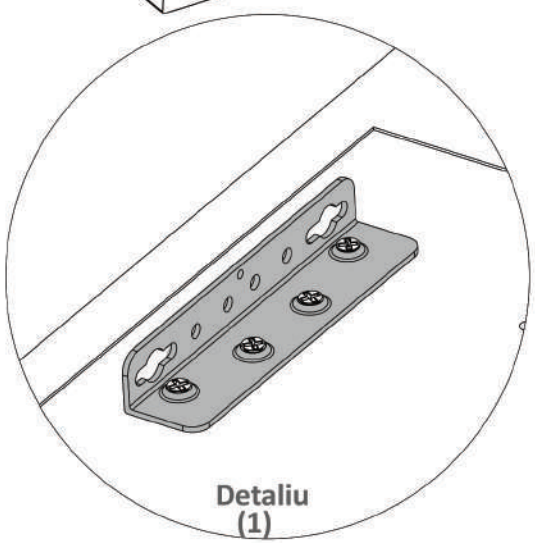

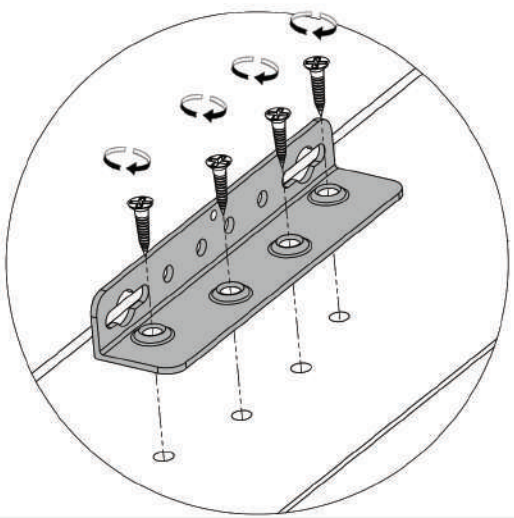

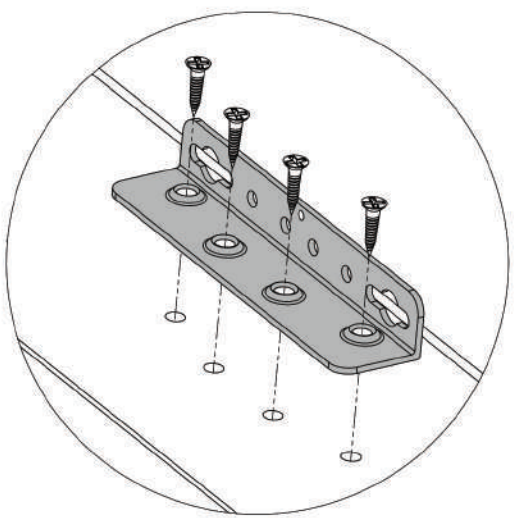

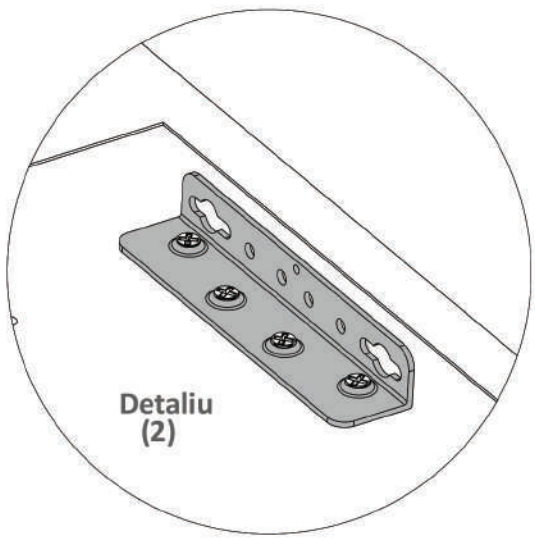

Șurubelniță în cruce sau **autofiletantă**

Este **recomandat** ca montajul să fie făcut de **minim două persoane**

Un **ciocan** de dimensiune medie

Modul CADRU PAT TAPITAT FIX (140/160/180) MB-ELEM/PAT/UNIVEXTR.

Pasul 9

Jumatatea cealalta de la ansamblul (7) se intinde pana se ajunge la o suprafata plana. Se prinde Ansamblul (7) de cadrul patului (5) si (4)cu ajutorul suruburilor 3.5x30 (S6), Acestea vin prinse cate 2 buc / lamela in gaurile prestabilite pentru acestea.

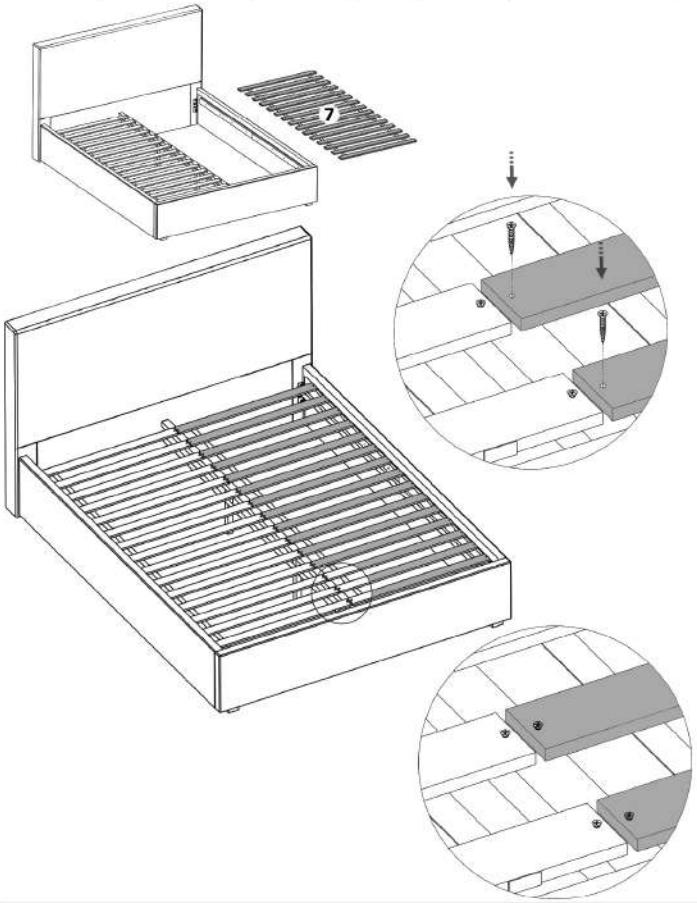

Instrucțiuni montaj: **CADRU PAT TAPITAT (PAT FIX 140/160/180)**

Instructiunile sunt universale pentru mai multe modele de pat.

Modelul prezentat este cu caracter informativ.

PAT FIX PE 3X DIMENSIUNI

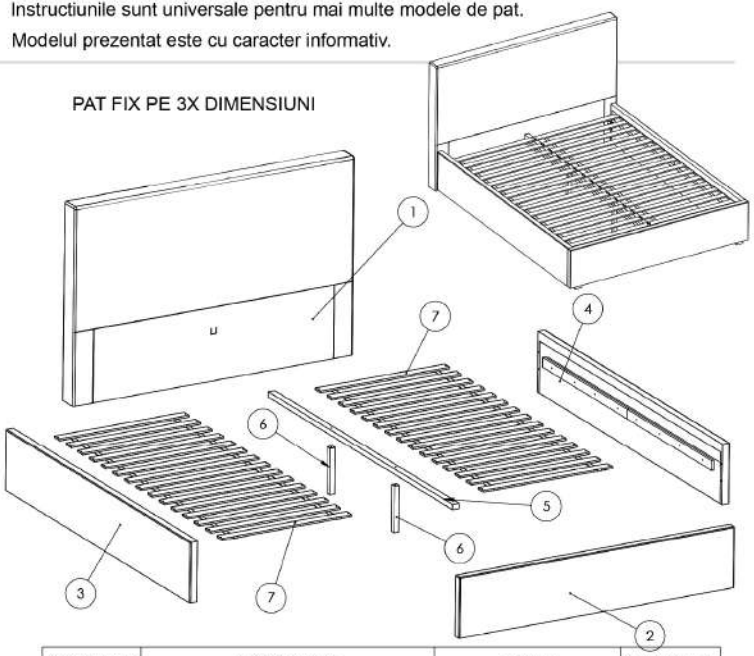

NR. REPER	COD REPER	DETALII	CANTITATE
1	CAPAT PAT MARE TAPITAT	1520/1720/1920x940 x 100	1
2	CAPAT MIC DE PAT	1520/1720/1920x360x40	1
3	LATERALA STANGA	2000 X 360 X 40	1
4	LATERALA DREAPTA	2000 X 360 X 40	1
5	TRANVERSA LEMN SOMIERA FIXA	1996 X 40 X 30	1
6	PICIOR LEMN SOMIERA FIXA	265 X 30 X 30	2
7	SOMIERA FIXA	1820x695/795/895x10	2

ATENȚIE: MONTAJUL NECORESPUNZĂTOR ATRAGE DUPĂ SINE PIERDEREA GARANȚIEI PRODUSULUI

Șurubelniță în cruce sau **autofiletantă**

Este **recomandat** ca montajul să fie făcut de **minim două persoane**

Un **ciocan** de dimensiune medie

SURUB 3.5X30	S6	76	COLTAR METAL 127	S7	4	PICIOR PLASTIC GRI	Pi	2	CONFIRMATOR 7X70	Co	2
SURUB CAP BOMBAT IMBUS M6X16	S4	8	CHEIE IMBUS	CI	1	SURUB 5X25	S5	4	COLTAR METAL 30X30	S8	2
SURUB 3.5X16	S3	8									

Pasul 1

Se prind 2 x Picior (Pi) pe capatul de pat (2) cu ajutorul suruburilor (S5) / cate **2 suruburi / picior .(Detaliu 1).**

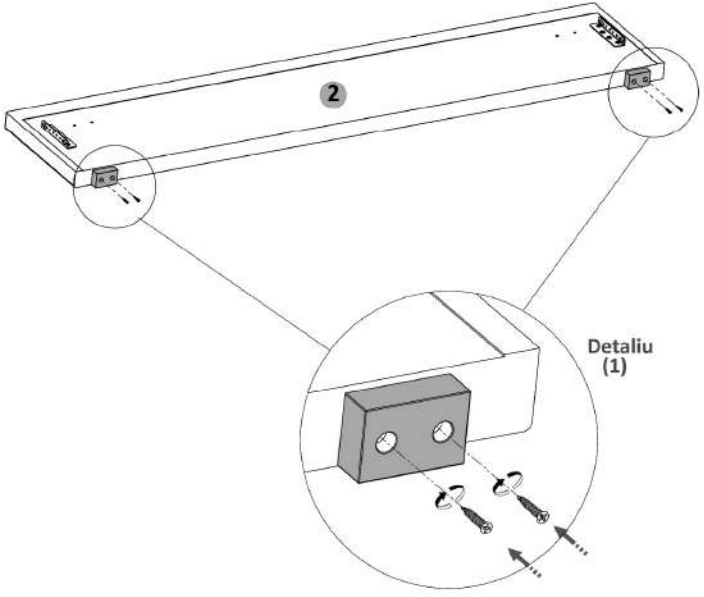

Pasul 9

Se deschide cutia de la ansamblul (7) si se intinde pana se ajunge la o suprafata plana.
Se prinde Ansamblul (7) de cadrul patului cu ajutorul suruburilor 3.5x30 (S6),
Acestea vin prinse cate 2 buc / lamela in gaurile prestabilite pentru acestea.

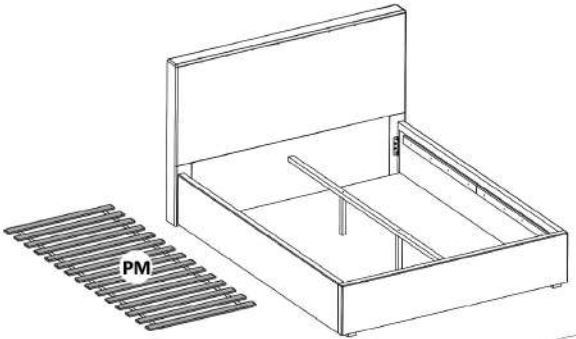

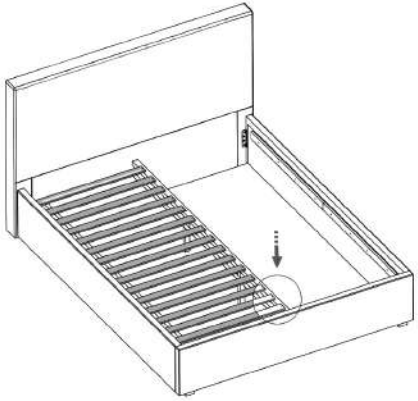

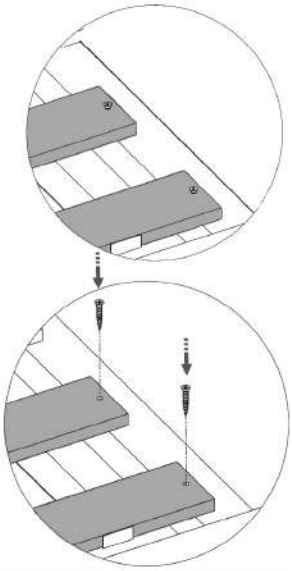

Pasul 8

Se prinde ansamblul format din elementele (5) si (6) de elementul (1) si (2) cu ajutorul celor 8 suruburi 3.5x16 (S3)- cate 4 x suruburi / coltar.
Acestea vin prinse pe dedesubt si fac posibila prinderea reperului (5) de cele 2 capete de pat.

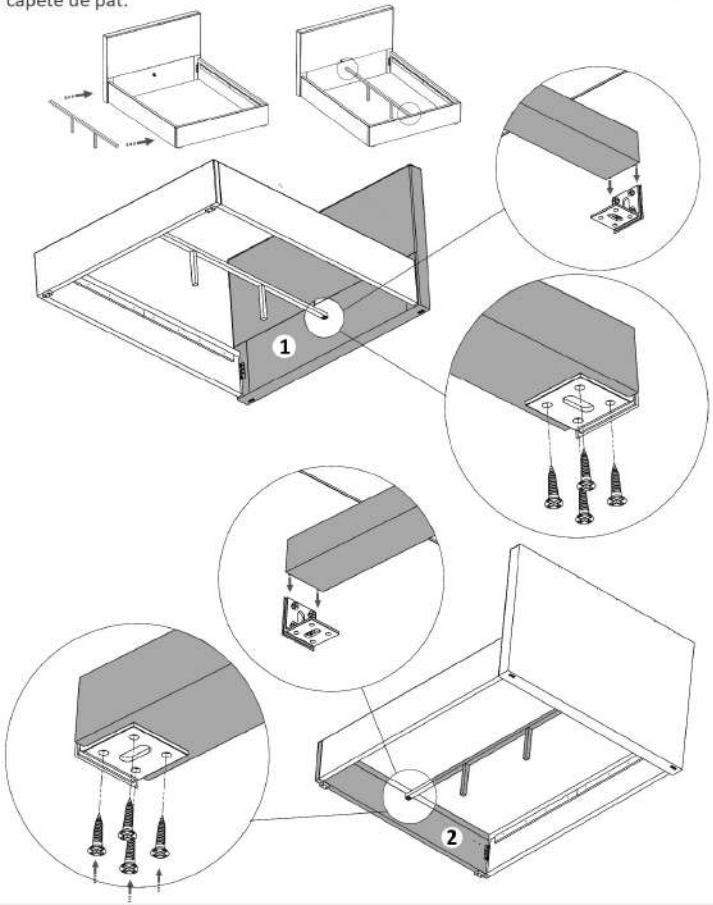

Pasul 2

Se prinde coltarul metalic (S8) de elementul (2) cu ajutorul celor 4 x suruburi 3.5 x 30 (S6). Coltarul se pozitioneaza pe semnul facut cu creta pe material. (precum in imaginile reprezentative de mai jos).

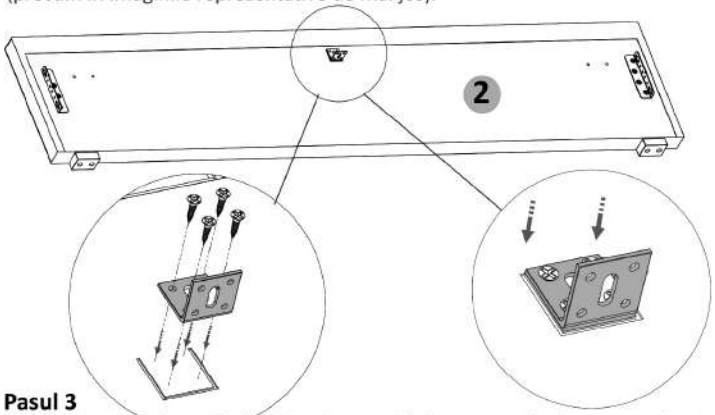

Pasul 3

Se prinde coltarul metalic (S8) de elementul (2) cu ajutorul celor 4 x suruburi 3.5 x 30 (S6). Coltarul se pozitioneaza pe semnul facut cu creta pe material. (precum in imaginile reprezentative de mai jos).

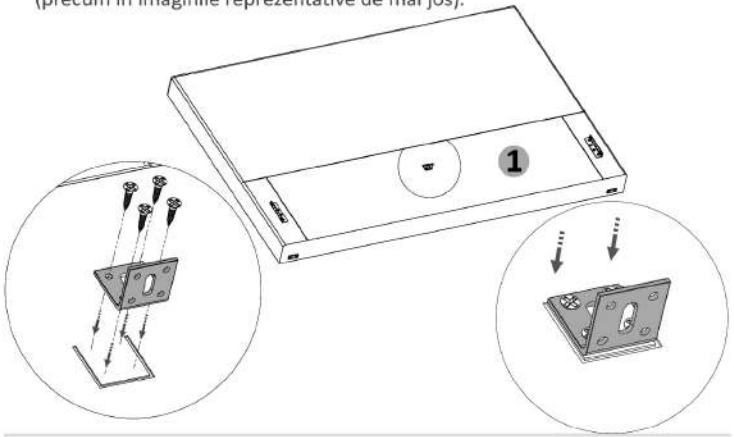

Pasul 4

Se prind elementele (6) x 2 buc de elementul (5) x 1buc cu ajutorul celor 2 x Confirmatoare (Co) in gaurile prestabilite pentru acestea.

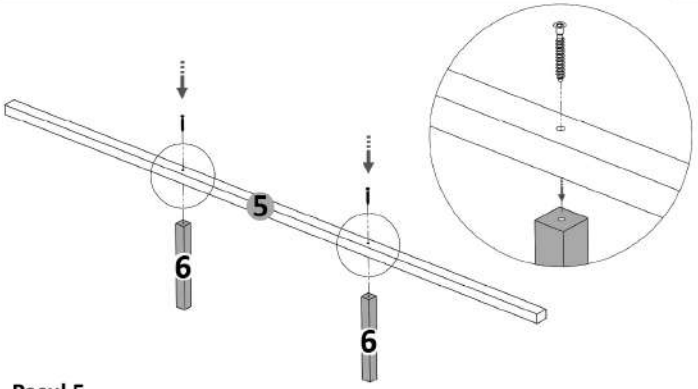

Pasul 5

Se prinde elementul (1) de elementul (4) cu ajutorul celor 2 x suruburi Hexagonale cu cap bombat amprenta imbus M6x16 (S4) in gaurile de pe (4).
Se poate utiliza cheia imbus (CI) din interiorul pachetului.

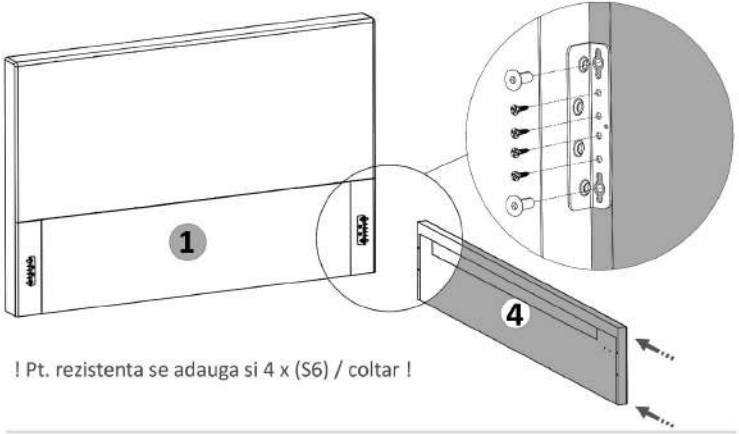

! Pt. rezistenta se adauga si 4 x (S6) / coltar !

Pasul 6

Se prinde elementul (1) de elementul (3) cu ajutorul celor 2 x suruburi Hexagonale cu cap bombat amprenta imbus M6x16 (S4) in gaurile de pe (3).
Se poate utiliza cheia imbus (CI) din interiorul pachetului.

! Pt. rezistenta se adauga si 4 x (S6) / coltar !

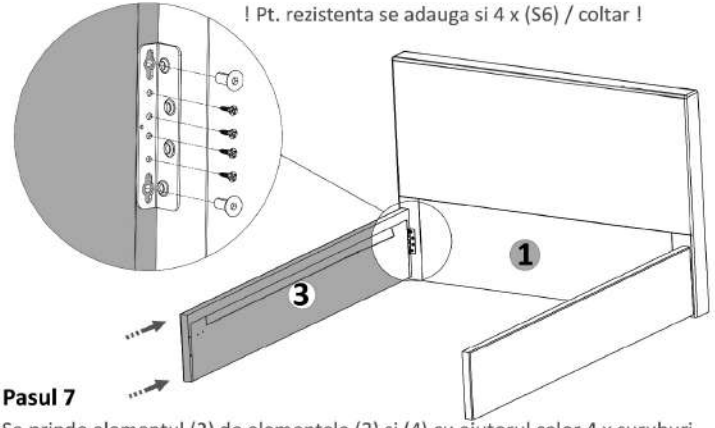

Pasul 7

Se prinde elementul (2) de elementele (3) si (4) cu ajutorul celor 4 x suruburi Hexagonale cu cap bombat amprenta imbus M6x16 (S4) in gaurile de pe (3)si (4).
Se poate utiliza cheia imbus (CI) din interiorul pachetului.

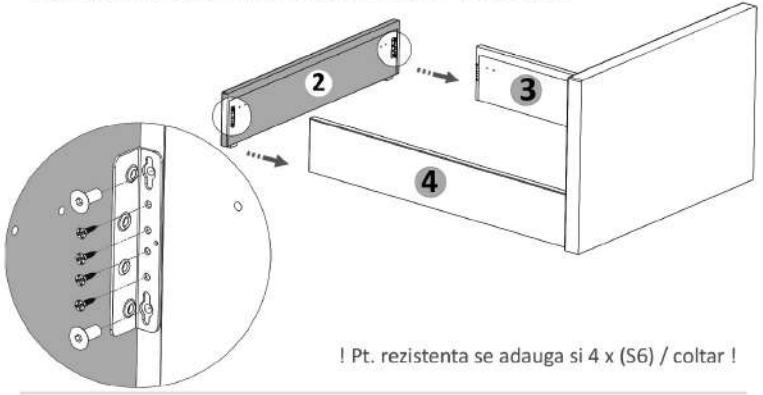

! Pt. rezistenta se adauga si 4 x (S6) / coltar !