LAGUNA®
mobilă pentru acasă

Pasul 9

Se monteaza pe placile laterale (1) , 2x coltare plastic (Cp) cu suruburi 3.5x16 (S3) - cate 2buc / coltar. **(Detaliu 1).**

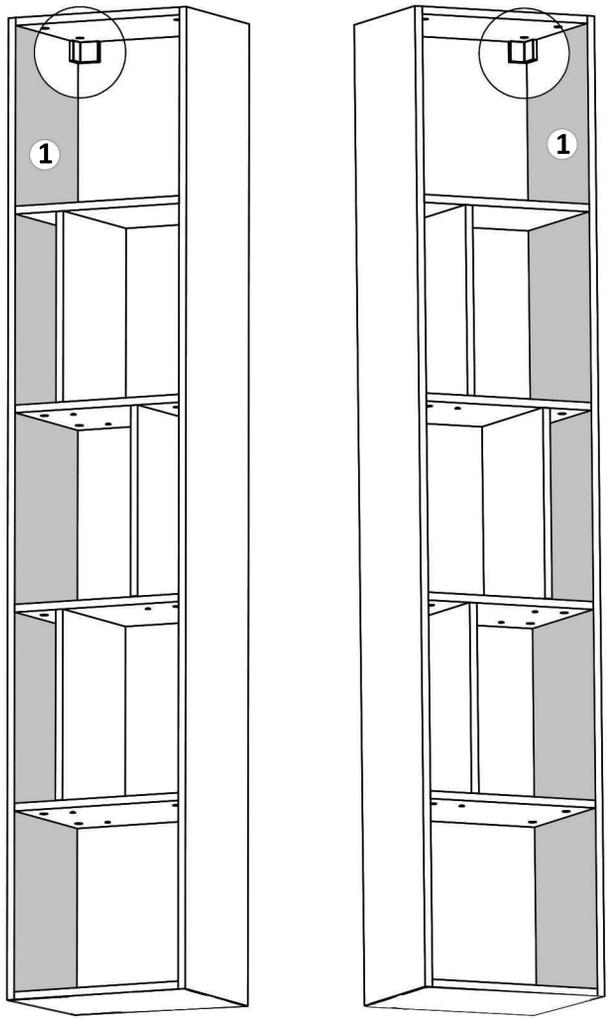

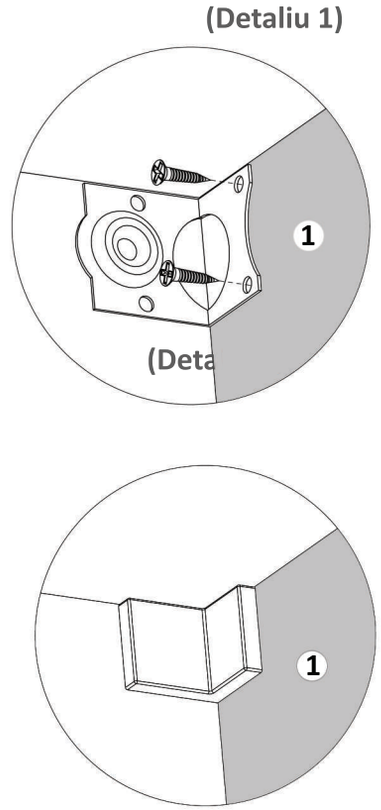

LAGUNA®
mobilă pentru acasă

ATENȚIE: Prinderea corpurilor superioare de perete se face cu ajutorul coltarelor care trebuie montate pe corp cu (S3). (detalii pag.8)

Instrucțiuni montaj:
C 1600 DECORATIV

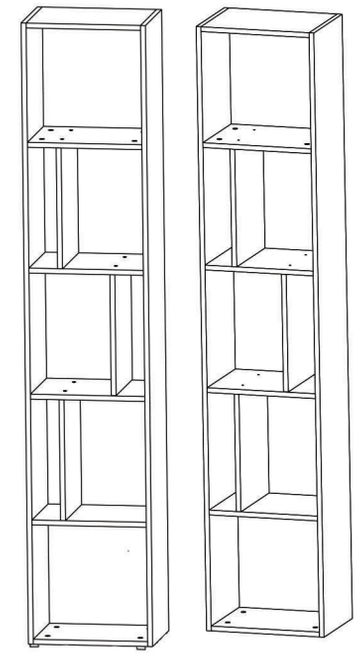

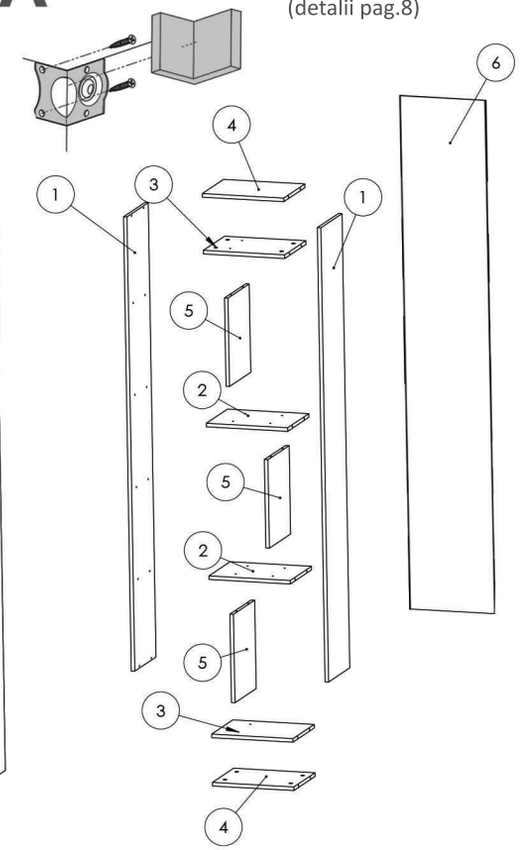

NR REPER	COD REPER	DETALII	CANTITATE
1	LATERALA ST/ DR	PAL 2000X314X16 mm	2
2	POLITA FIXA 4 GAURI	PAL 288X314X16 mm	2
3	POLITA FIXA 2 GAURI	PAL 288X314X16 mm	2
4	TAVAN/ FUND	PAL 288X314X16 mm	2
5	INTERMEDIARA	PAL 310X256X16 mm	3
6	HDF	HDF 1596X316X2.5 mm	1

ATENȚIE: MONTAJUL NECORESPUNZĂTOR ATRAGE DUPĂ SINE PIERDEREA GARANȚIEI PRODUSULUI

Șurubelniță în cruce sau **autofiletantă**

Este **recomandat** ca montajul să fie făcut de **minim două persoane**

Un **ciocan** de dimensiune medie

LAGUNA®
mobilă pentru acasă

FERONERIE C 1600 DECORATIV-POZITIONAT VERTICAL:

SURUB 3.5X16	S3	4	DEMONTABIL CU EXCENTRIC	De	24	PICIOR (OPTIONAL)	Pi	4
CUIE	Cu	40	SURUB 5X25	S5	8	CAMA	Ca	24
SAIBA TIP CUPA	Sc	16	CONFIRMATOR 7X50	Co	12	Coltar Plastic	Cp	2
SURUB 3.5X30 (OPTIONAL)	S2	4						

Pasul 1

Se prind cu surubelnita sau infiletanta 24 x (De) pe placile (1) - cate 12 buc / placa .**(Detaliu 1)**

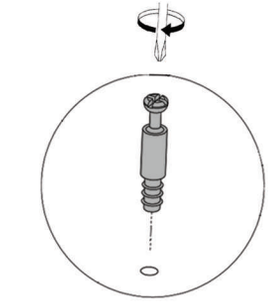

Detaliu (1)

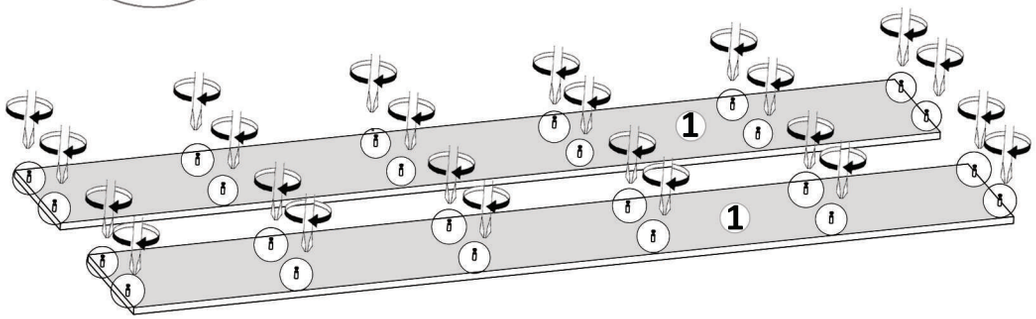

LAGUNA®
mobilă pentru acasă

Pasul 8 (Acest pas este optional)

Se monteaza pe placa (4) picioare plastic (Pi) x 4buc - cu suruburi 5X25 (S5) - cate 2 buc / picior.

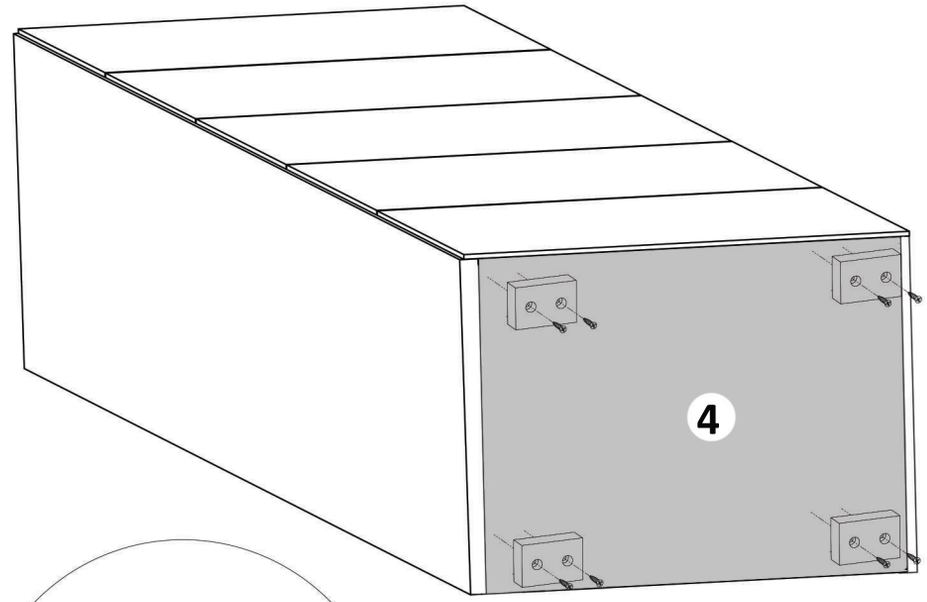

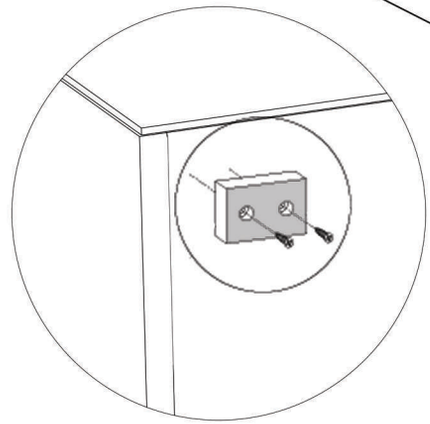

ACEST PAS ESTE OPTIONAL - SE REALIZEAZA DOAR DACA DORITI KITUL DE PICIOARE !

ESTE RECOMANDAT A SE LASA O DISTANTA DE 5 MM DE JUR IMPREJUR FATA DE PICIOR !

LAGUNA®
mobilă pentru acasă

Pasul 7 (Montaj HDF)

Se masoara diagonalele sa fie in vinclu, dupa care se fixeaza HDF-ul (6) folosindu-se de ciocan cu ajutorul unor cuie (Cu) x 40 buc.



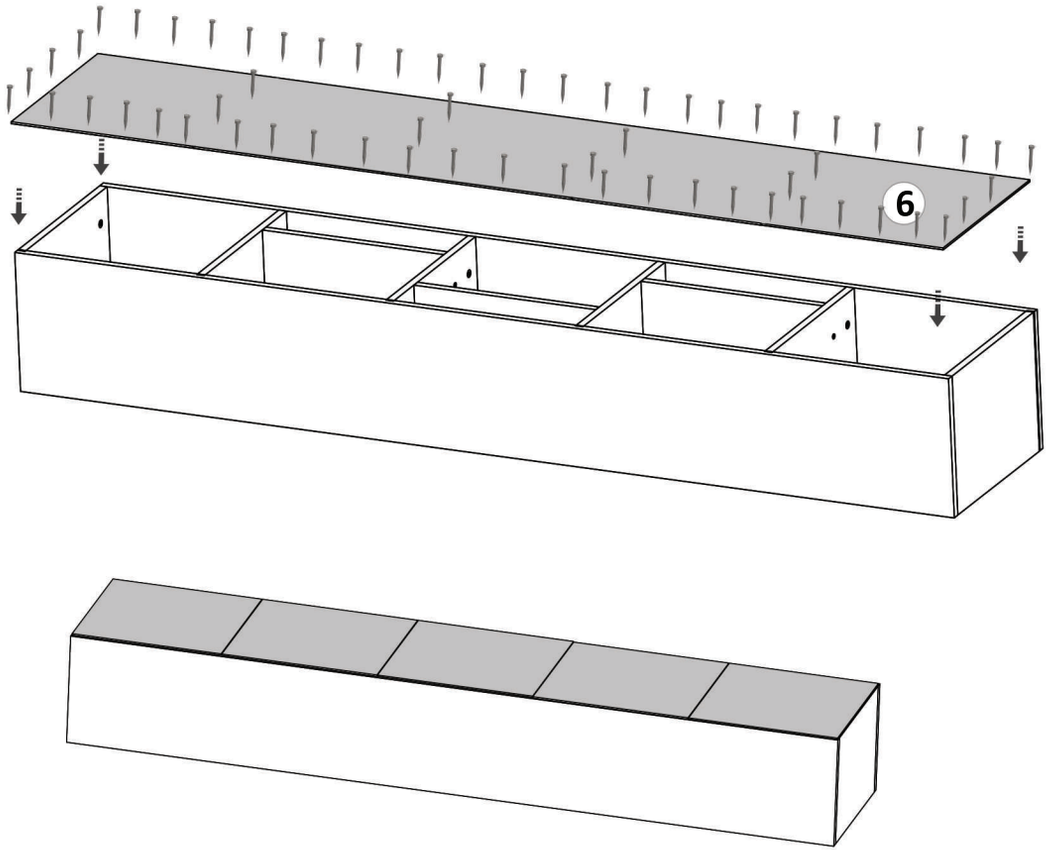

LAGUNA®
mobilă pentru acasă

Pasul 2 (Montaj Repere) -Acest pas se face de 2 ori.

Se prinde placa (2)si (3) de placa (5) cu ajutorul celor 4 Confirmatoare (Co) in gaurile existente pe placa (5) -cate 2 Confirmatoare /placa.

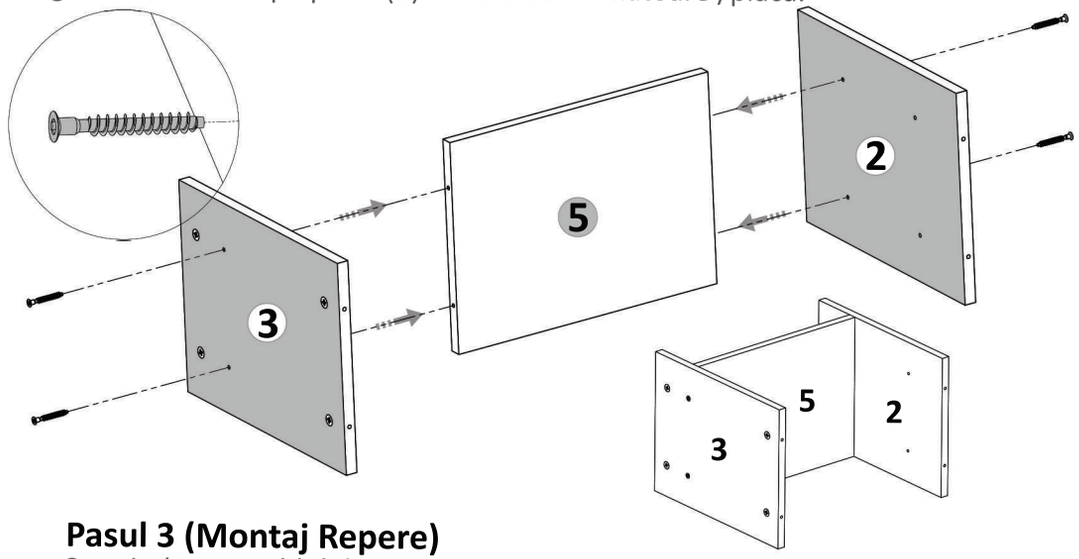

Pasul 3 (Montaj Repere)

Se prinde ansamblul de mai sus de placa (5) cu ajutorul celor 2 Confirmatoare (Co) in gaurile existente pe placa (5) -cate 2 Confirmatoare /placa.

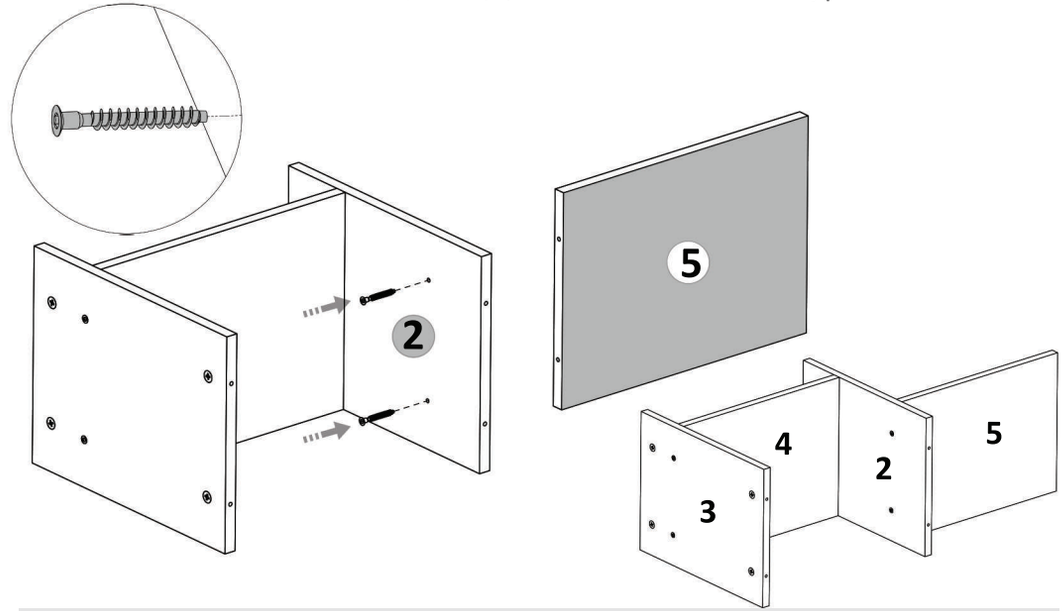

Pasul 4 (Montaj Repere)

Se prinde ansamblul al doilea de placa (5) cu ajutorul celor 2 Confirmatoare (Co) in gaurile existente pe placa (5) -cate 2 Confirmatoare /placa.

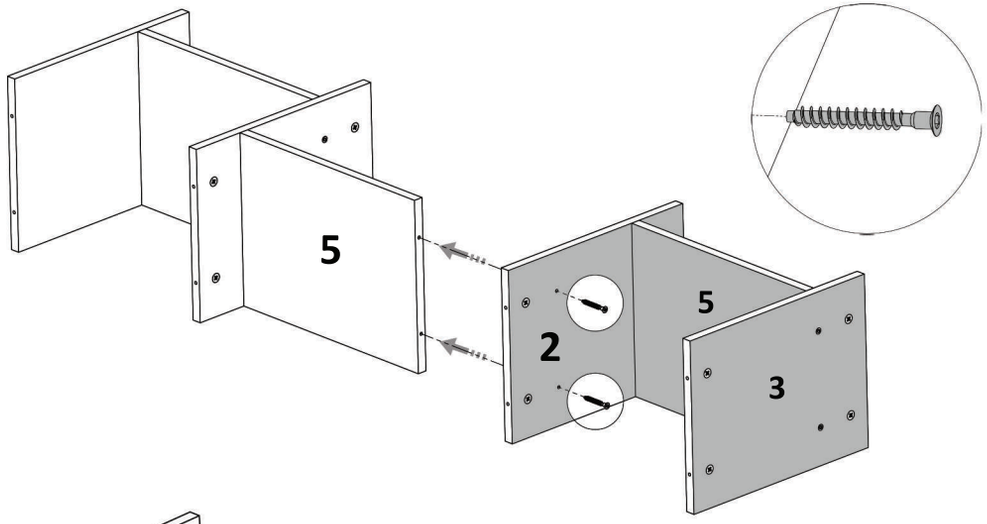

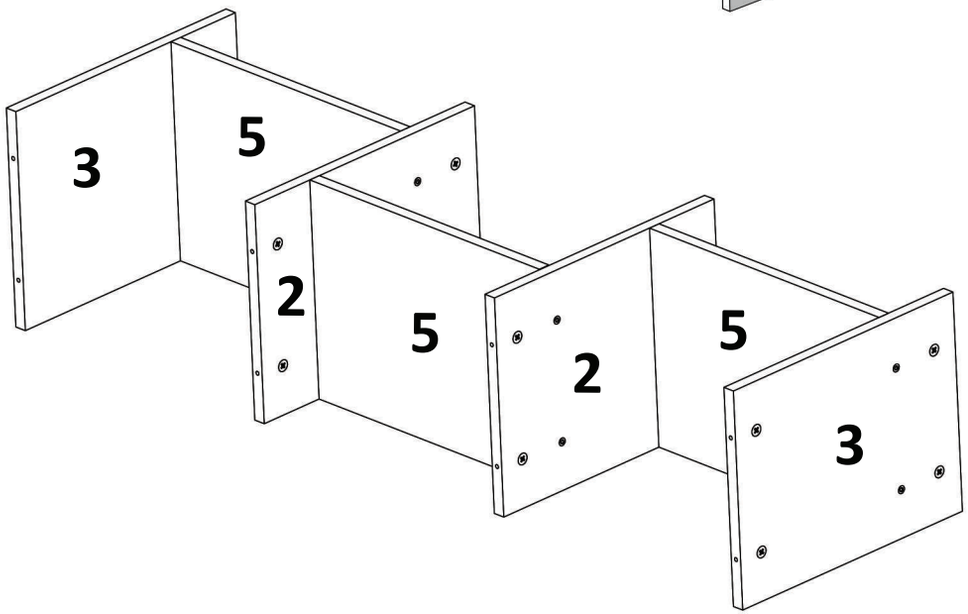

LAGUNA®
mobilă pentru acasă

Pasul 5 (Montaj Repere)

Se prinde placa (1) de placile (2,3,4,5) cu demontabili (De) x 12 buc in gaurile prestabilite, urmand ca apoi sa se infileteze (Ca) x 12 buc pana acestea raman stranse.

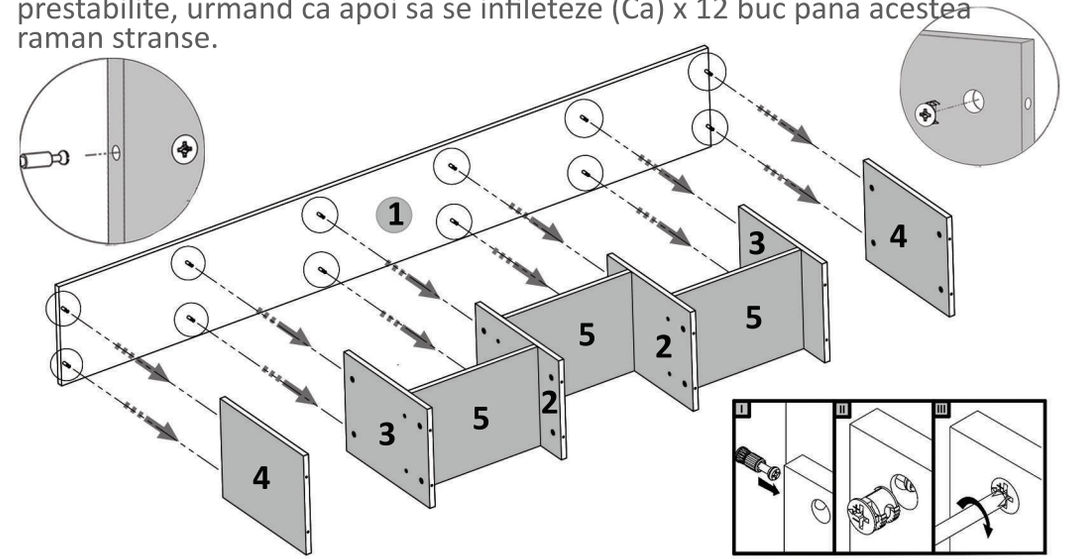

Pasul 6 (Montaj Repere)

Se prinde placa (1) de placile (2,3,4,5) cu demontabili (De) x 12 buc in gaurile prestabilite, urmand ca apoi sa se infileteze (Ca) x 12 buc pana acestea raman stranse.

