LAGUNA®
mobilă pentru acasă

Dormitor Auris
(Dulap 3U)

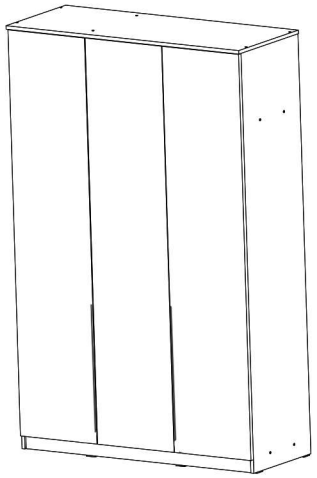

Dimensiuni repere (mm)

1. **Laterală ST/DR** 1904x459 (2 buc.)
2. **Uși** 1840x406 (3 buc.)
3. **Tavan** 1234x480 (1 buc.)
4. **Bază** 1198x459 (1 buc.)
5. **Intermediară** 1828x459 (1 buc.)
6. **Poliță fixă** 386x384 (3 buc.)
7. **Plintă** 1198x60 (1 buc.)
8. **Poliță sup.** 796x386 (1 buc.)

CONFIRMATOR 50mm C5 — 31 buc.	TALPA / protectie podea T — 6 buc.	BARA HAINE + SUPORTI BARA H — 2 buc.	BALAMA APLICATA Ba — 6 buc.	SAIBA TIP CUPA R — 12 buc.
CUIE Q — 40 buc.	AUTOCOLANTE BULINE Ac — 12 buc.	SURUB - 3.5 X 16 mm S3 — 41 buc.	BALAMA SEMIAPLICATA Bs — 3 buc.	SURUB - 3 X 20 mm S5 — 2 buc.
MANER 120 CM M — 2 buc.	BUCSA OPRITOR USI R1 — 2 buc.	SURUB - 4 X 27 mm S4 — 12 buc.	IMBUS 4mm Im — 1 buc.	

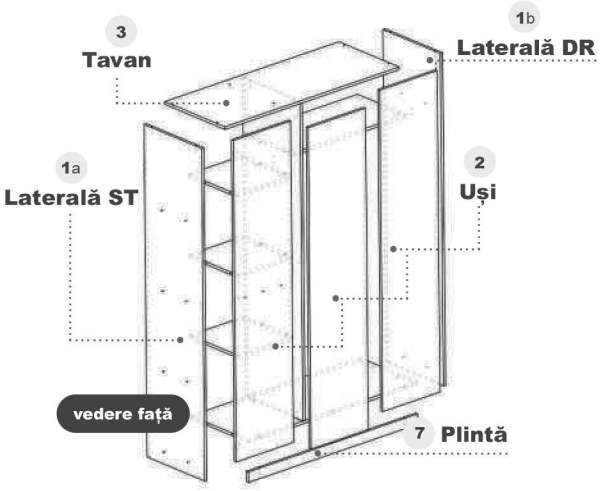

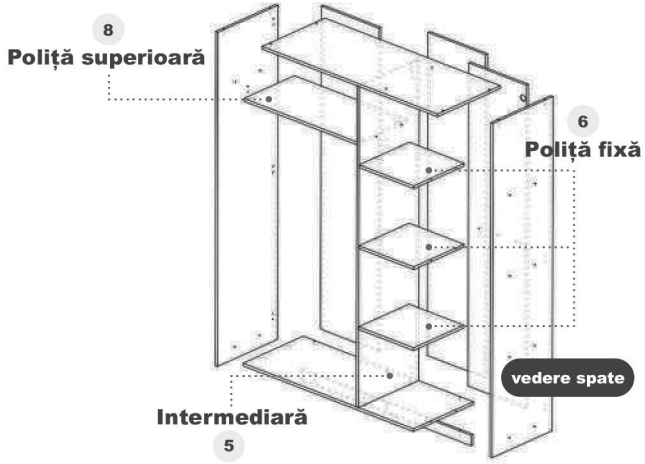

Unelte **necesare** montajului:

ATENȚIE: MONTAJUL NECORESPUNZĂTOR ATRAGE DUPĂ SINE PIERDEREA GARANȚIEI PRODUSULUI

- **Șurubelniță** în cruce sau **autofiletantă**
- Este **recomandat** ca montajul să fie făcut de **minim două persoane**
- Un **ciocan** de dimensiune medie
- **Echipamentul de protecție** aferent uneltelor pe care le folosiți

facebook.com/**MobilaLaguna**
www.**mobilalaguna**.ro

LAGUNA
mobilă pentru acasă

Instrucțiuni montaj:

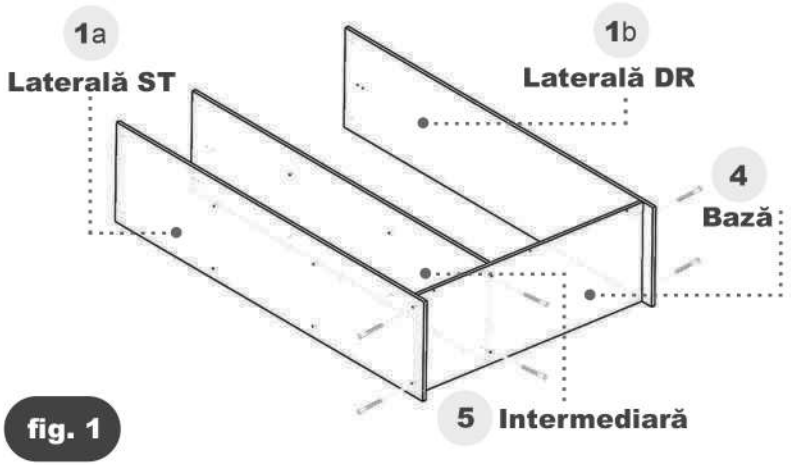

fig. 1

1	Se prinde **baza(4)** și **polița sup. (8)** de **laterale ST(1a) / DR(1b)** si **intermediara(5)** cu **10 confirmatoare C5**
2	Se prinde **plinta(7)** cu **3 confirmatoare C5**
3	Se prinde **tavanul(3)** de **laterale ST(1a) / DR(1b)** si **intermediara(5)** cu **6 confirmatoare C5**
4	Se prind suportii bara haine de **laterala DR(1b)** si **intermediara(5)** cu **4 șuruburi S3**
5	Se prinde **talpa alunecatoare (6xT)** de **laterale ST(1a) / DR(1b)** si **plintă(7)** cu **12 șuruburi S3**
6	Se prind **politele fixe(6)** de **laterala ST(1a)** si **intermediara(5)** cu **12 confirmatoare C5**
7	Se aduce corpul in vinclu la 90 Grade si se prinde **spatele (HDF)** cu **68 de cuie**
8	Se prind **balamalele aplicate (Ba)** de **laterala ST(1a) / DR(1b)** si **usi(2)** cu **24 șuruburi S3** si balamalele semiaplicate **(Bs)** de **intermediara(5)** si **usa(2)** cu **12 șuruburi S3**
9	Se prinde **bucsa opritoare (R1)** de **tavan(3)** cu **2 șuruburi S5**
10	Se prind **manerele** (**Mx2**) de **uși(2)** cu cate **6 șuruburi S4** / maner.

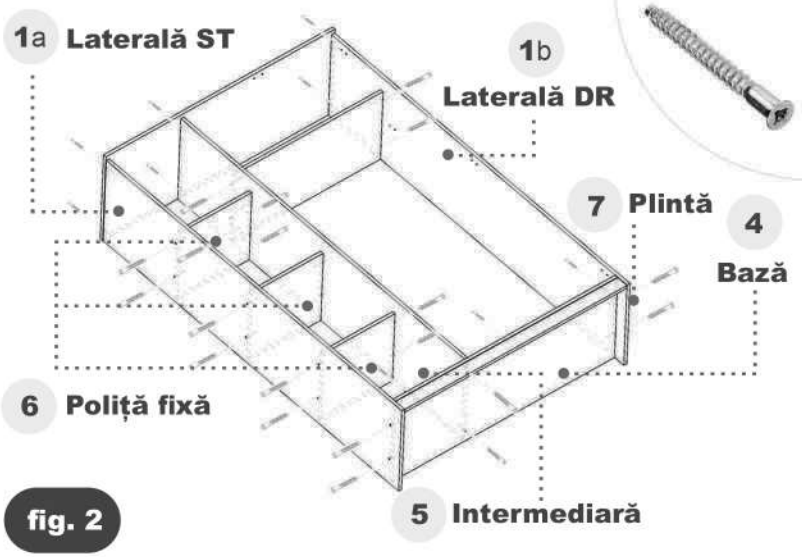

fig. 2

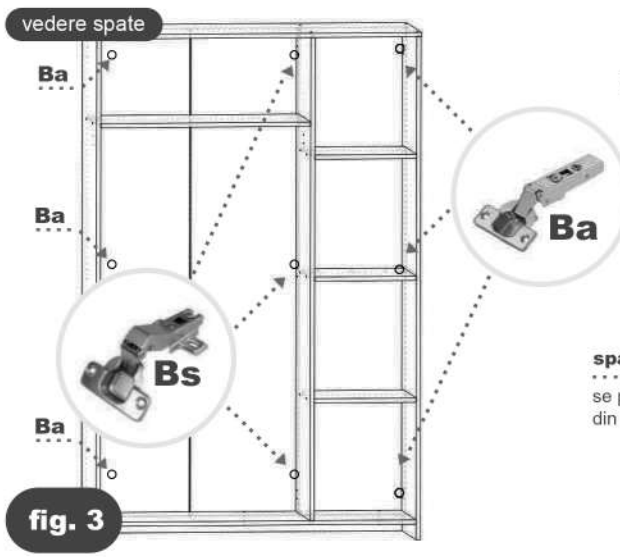

fig. 3

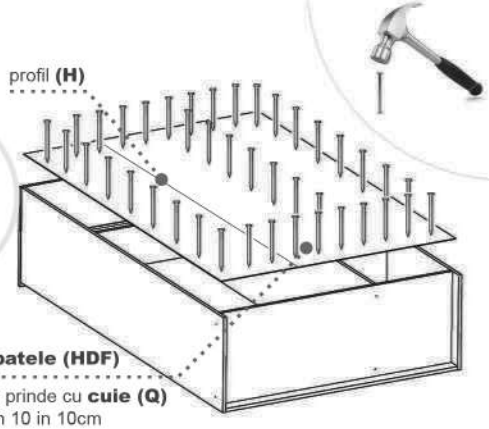

fig. 4