LAGUNA®
mobilă pentru acasă

Pasul 10 (Montaj Balamale aplicate)

Se monteaza pe placa (7 si 8) cate 1 x maner (Mn) x 1 buc cu suruburi (Sm) M4x22 - 2 buc in gaurile existente pe fiecare placa.

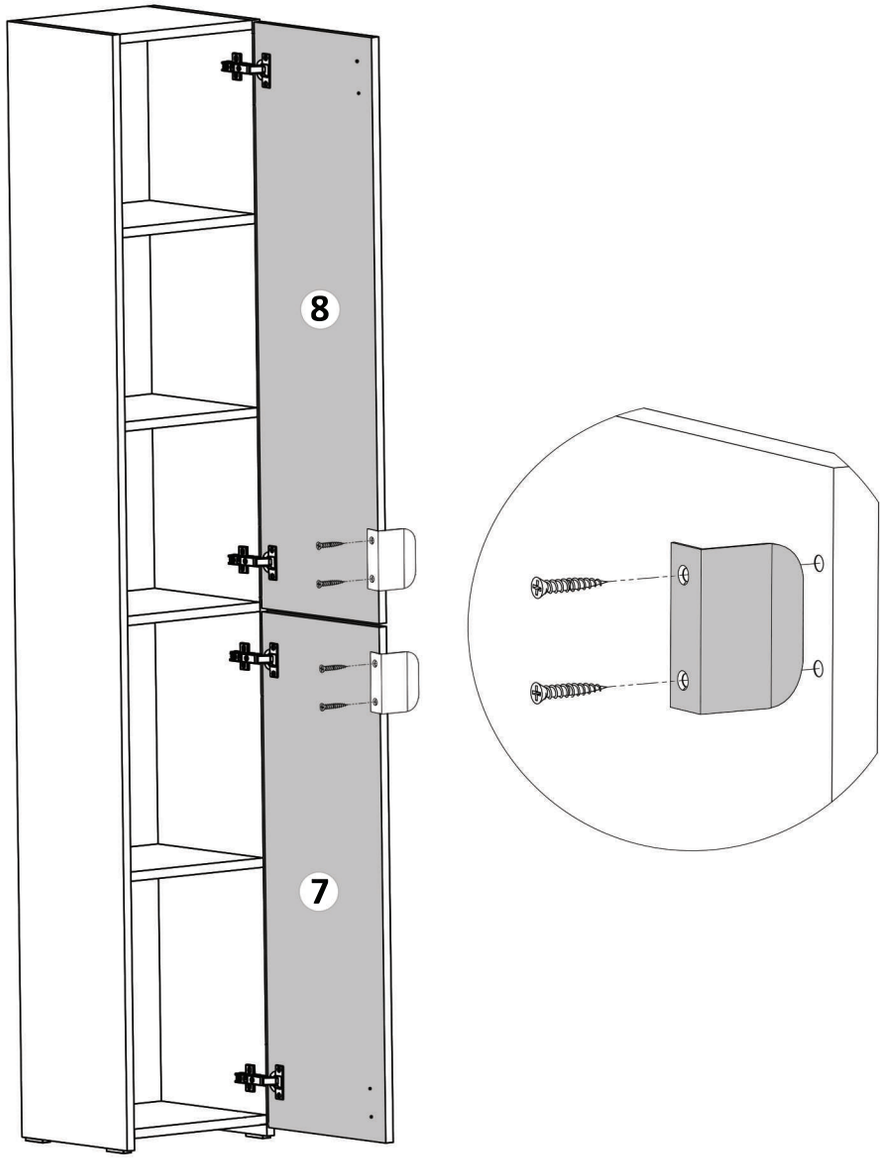

LAGUNA®
mobilă pentru acasă

ATENȚIE: Prinderea corpurilor superioare de perete se face cu ajutorul coltarelor care trebuie montate pe corp cu (S3).

DULAP BAIE 1 USA-CASMIR/GRI ANTRACIT

Instrucțiuni montaj:

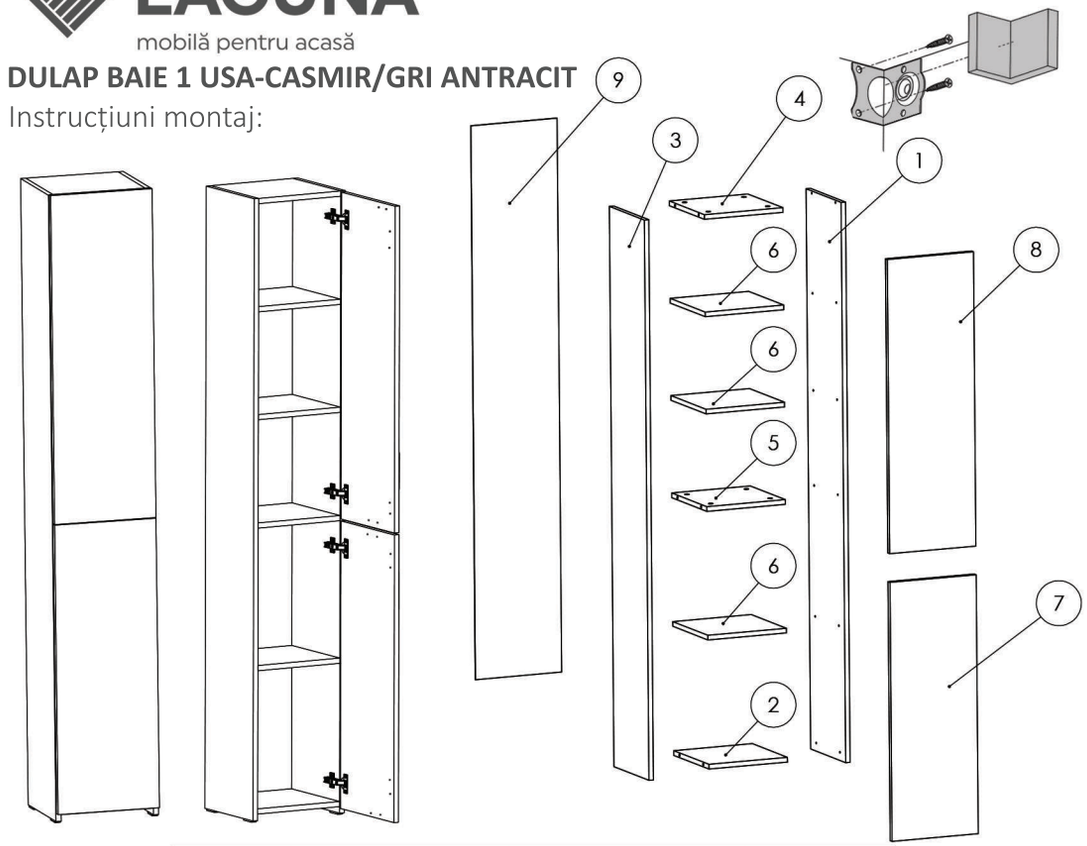

NR. REPER	COD REPER	DETALII	CANTITATE
1	LATERALA DR.	PAL 1904X284X16	1
2	FUND	PAL 288X284X16	1
3	LATERALA STG.	PAL 1904X284X16	1
4	TAVAN	PAL 288X284X16	1
5	POLITA FIXA	PAL 288X284X16	1
6	POLITA MOBILA	PAL 288X284X16	3
7	USA INFERIOARA	PAL 880X316X16	1
8	USA SUPERIOARA	PAL 1000X316X16	1
9	HDF	PAL 1882X316X4	1

ATENȚIE: MONTAJUL NECORESPUNZĂTOR ATRAGE DUPĂ SINE PIERDEREA GARANȚIEI PRODUSULUI

Șurubelniță în cruce sau **autofiletantă**

Este **recomandat** ca montajul să fie făcut de **minim două persoane**

Un **ciocan** de dimensiune medie

LAGUNA®
mobilă pentru acasă

FERONERIE DULAP BAIE 1 USA

SURUB 3.5X16	S3	30	DEMONTABIL CU EXCENTRIC	De	12	PICIOR PLASTIC	Pi	4	BALAMALE APLICATE	Ba	4
CUIE	Cu	52	SUPORT POLITA	Sp	12	MANER	Mn	2	CAMA	Ca	12
			SURUB M4X 22(MM LUNGIME)	Sm	4						

Pasul 1

Se prind cu surubelnita sau infiletanta 12 x (De) pe placile (1) - cate 6 buc / placa .**(Detaliu 1)**
Se bat cu ciocanul pe placile (1) cu ajutorul Suportilor Polita (Sp) cate 6 buc / placa in gaurile prevazute pt. aceasta. **(Detaliu 2)**

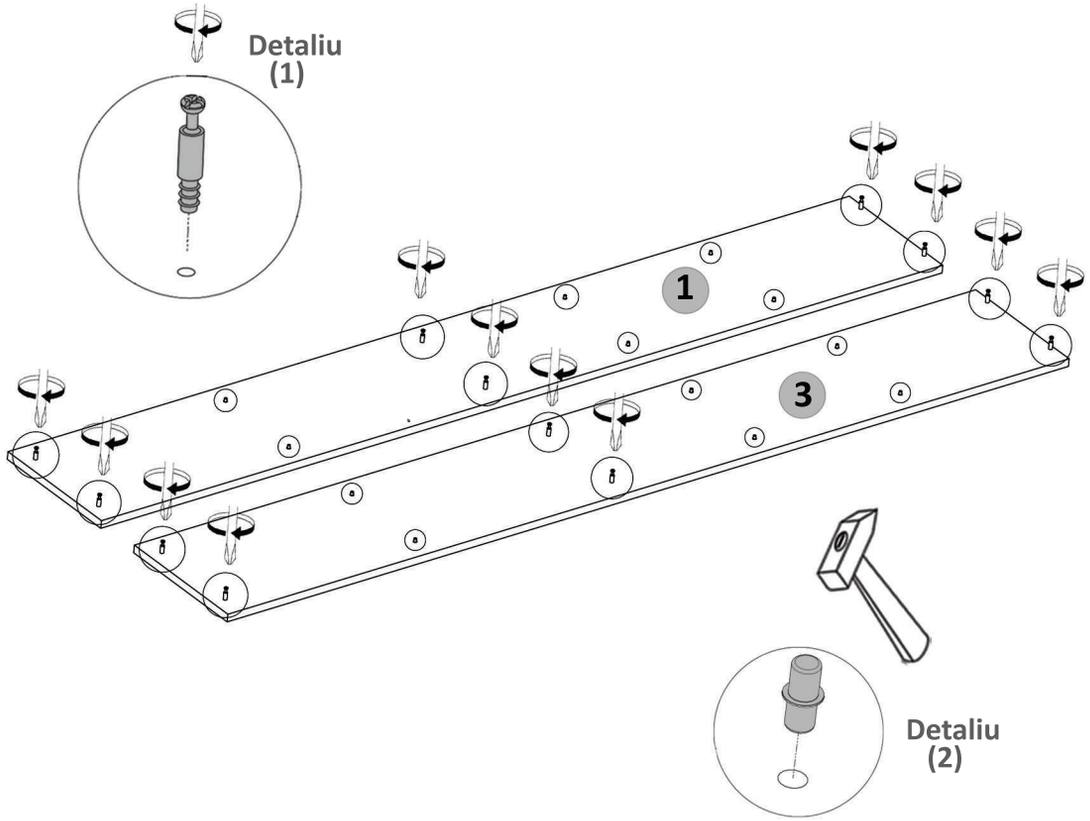

LAGUNA®
mobilă pentru acasă

Pasul 9 (Montaj Usi + Balamale)

Se monteaza pe placa (1), usa mare (8) cu balamale aplicate (Ba) cu suruburi 3.5x16 (S3) - cate 2 buc / balama.

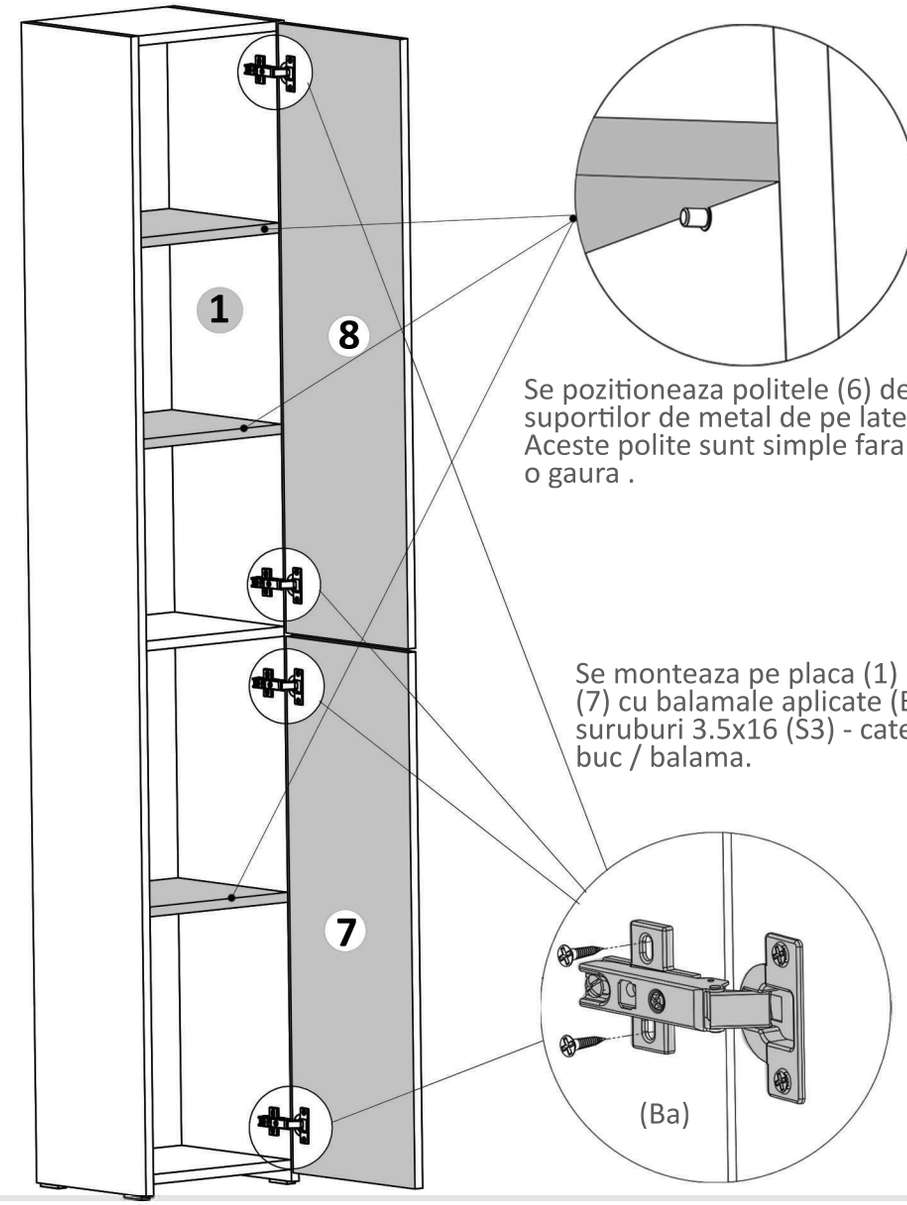

Se pozitioneaza politele (6) deasupra suportilor de metal de pe laterale. Aceste polite sunt simple fara nici o gaura .

Se monteaza pe placa (1) usa mica (7) cu balamale aplicate (Ba) cu suruburi 3.5x16 (S3) - cate 2 buc / balama.

Pasul 7 (Montaj Balamale Aplicate pe usi)

Se monteaza pe placa (8) balamale aplicate (Ba) x 2 buc - cu suruburi 3.5x16 (S3) - cate 2 buc / balama.

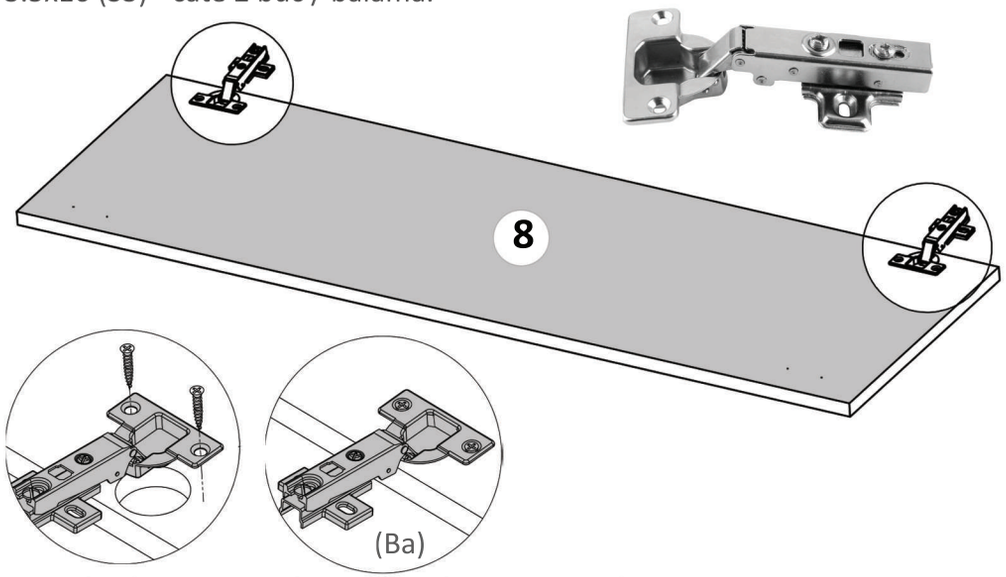

Pasul 8 (Montaj Balamale Aplicate pe usi)

Se monteaza pe placa (7) balamale aplicate (Ba) x 2 buc - cu suruburi 3.5x16 (S3) - cate 2 buc / balama.

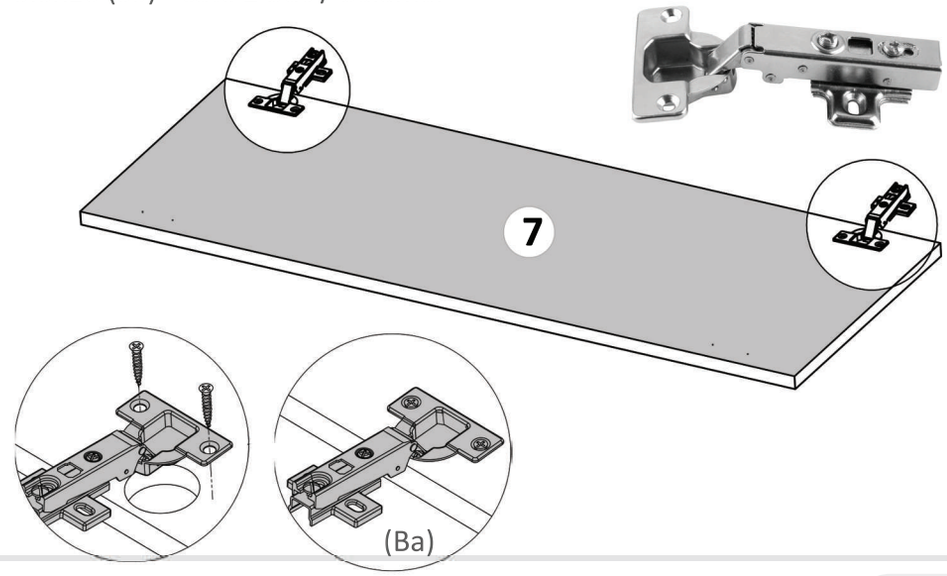

LAGUNA®
mobilă pentru acasă

Pasul 2 (Montaj Repere)

Se prinde placa (3) de placile (2,4,5) cu demontabili (De) x 6 buc in gaurile prestabilite, urmand ca apoi sa se infileteze (Ca) x 6 buc pana acestea raman stranse.

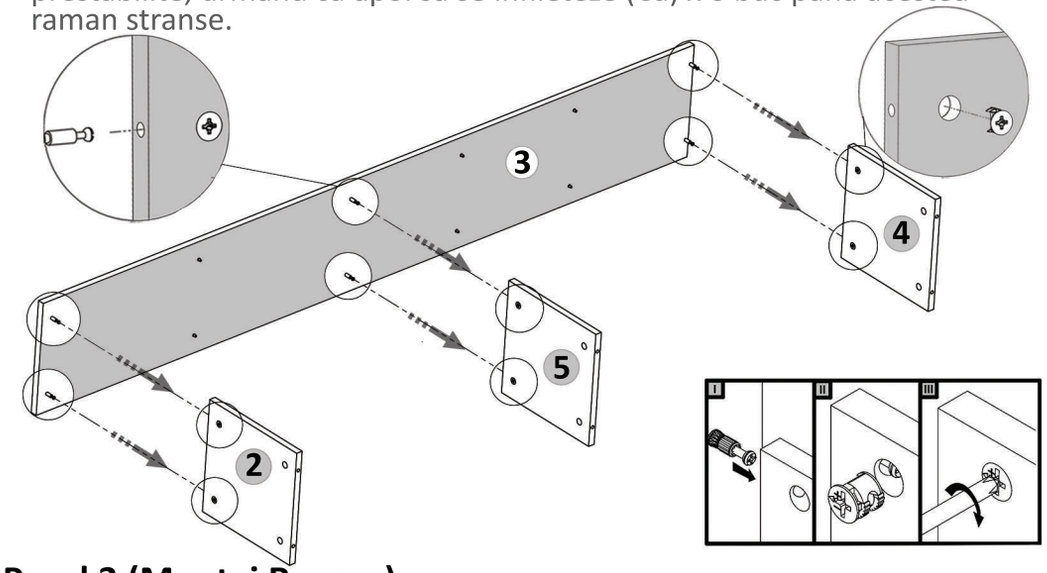

Pasul 3 (Montaj Repere)

Se prinde placa (1) de ansamblul format din placile (2,3,4,5) cu demontabili (De) x 6 buc in gaurile prestabilite, urmand ca apoi sa se infileteze (Ca) x 6 buc pana acestea raman stranse.

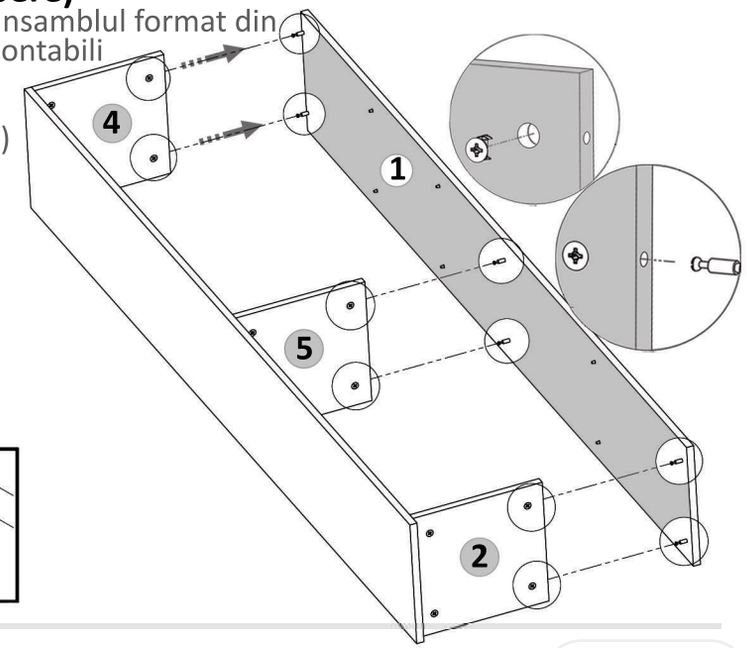

Pasul 4 (Montaj HDF)

Se masoara diagonalele sa fie in vinclu, dupa care se prinde Hdf-ul (9) folosindu-se de ciocan cu ajutorul unor cuie (Cu) x 52 buc.



Se masoara diagonalele sa fie in vinclu inainte de a monta HDF-ul!

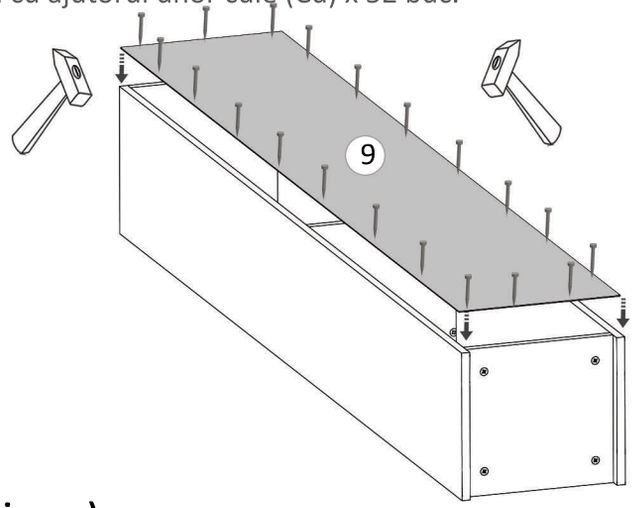

Pasul 5 (Montaj picioare)

Se monteaza pe placile laterale (1 si 3) picioare plastic (Pi) x 4buc - cu suruburi 3.5x16 (S3) - cate 2 buc / picior.

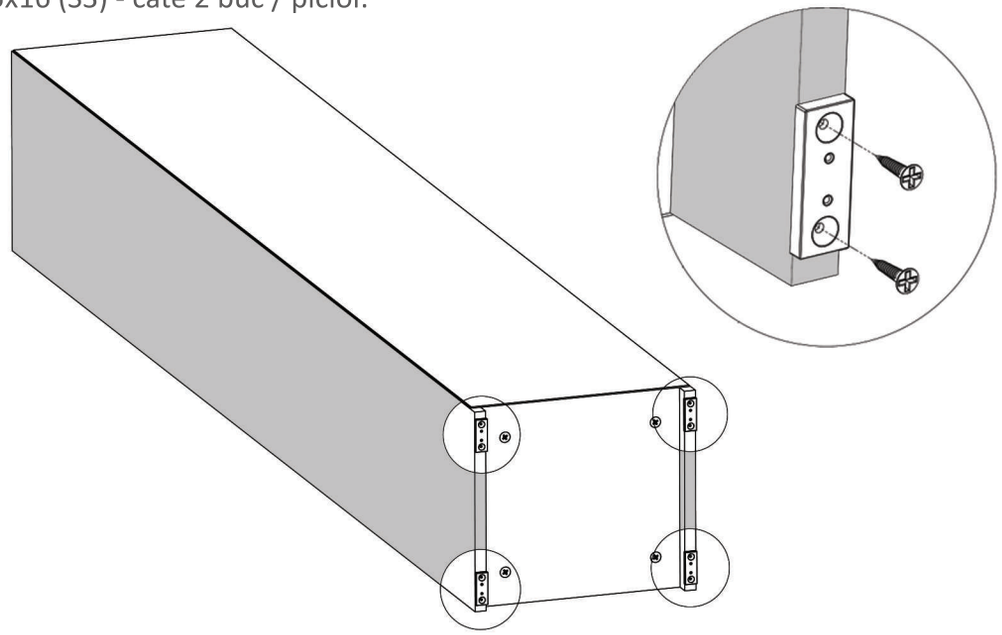

LAGUNA®
mobilă pentru acasă

Pasul 6 (Montaj Coltar Metalic)

Se monteaza pe laterala (1 si 3) - 2buc x Coltar Metalic (Cp) folosindu-se suruburi 3.5x16 (S3) - cate 2 / coltar. Dupa care corpul trebuie prins cu surub si diblu de perete (pentru o mai buna rezistenta).Acest lucru se face prin gaura centrala a coltarului si prin HDF. Ultimul pas consta in punerea capacului de plastic peste ansamblul metalic.

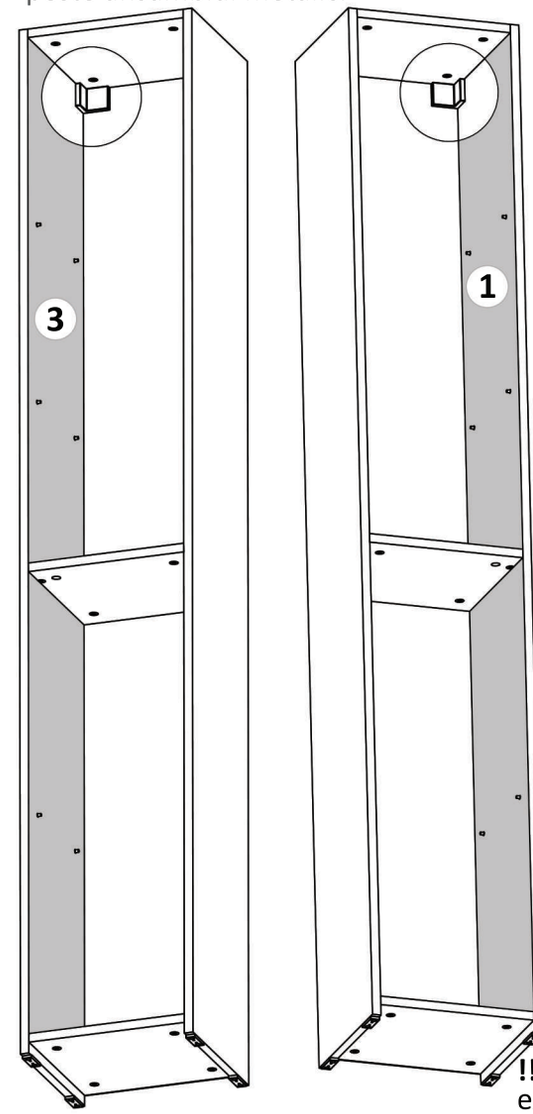

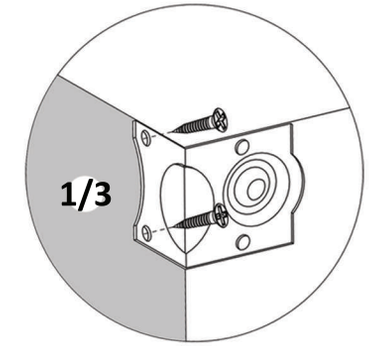

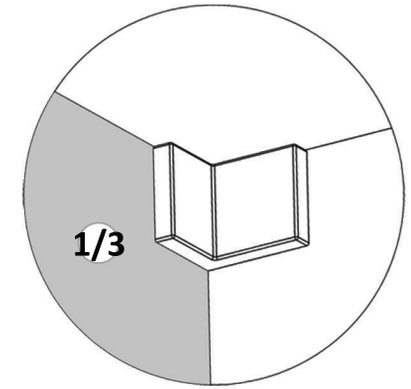

!!Atentie!! Este un pas obligatoriu altfel exista riscul de a se deplasa in timp corpul.