LAGUNA®

mobilă pentru acasă

Instructiuni de Montaj **Dormitor PERO - Noptiera**

Montajul necorespunzator atrage dupa sine pierderea garantiei.

Unelte Necesare:

Surubelnita

Ciocan

Imbus

Se recomanda montarea produsului in minim doua persoane.

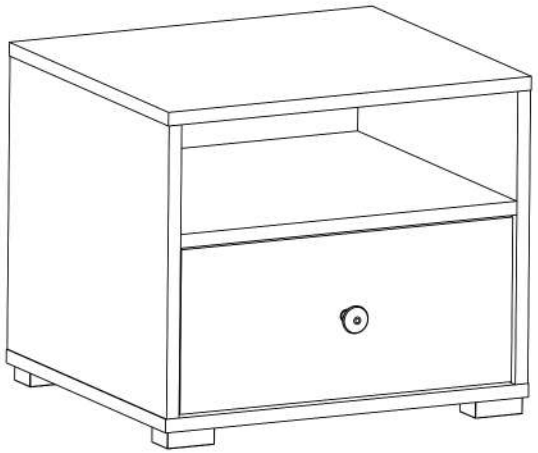

Denumire	Dimensiune	Cantitate	Simbol
Reper Inferior	462x406	2	**RI**
Reper Superior	462x406	2	**RS**
Laterala Stanga/Dreapta	342x406	4	**L**
Polita Fixa	428x406	2	**PF**
Laterale Sertar	350x100	4	**LS**
Spate Sertar	370x100	2	**SS**
Front Sertar	422x192	2	**FS**

Cuie	Confirmator 7x50	Picior Plastic Dreptunghiular	Surub 3,5x16
CU 52	CF 8	PP 8	S3 16
Cama demontabil	**Tija demontabila**	**Surub 3,5x40**	**Glisiere**
CD 20	TD 20	S4 8	G 2
Surub 4x20 mm	**Surub 5x25 mm**	**MANER METALIC DIAM.30 mm**	
M1 2	S5 16	M3 2	

1 *Ansamblare*

Se aseaza lateralele(L) si reperul superior (RS) pe o suprafata dreapta si se fixeaza tijele demontabile (TD), camele demontabile(CD) si glisiere (G) precum este prezentat in desenul de mai jos.

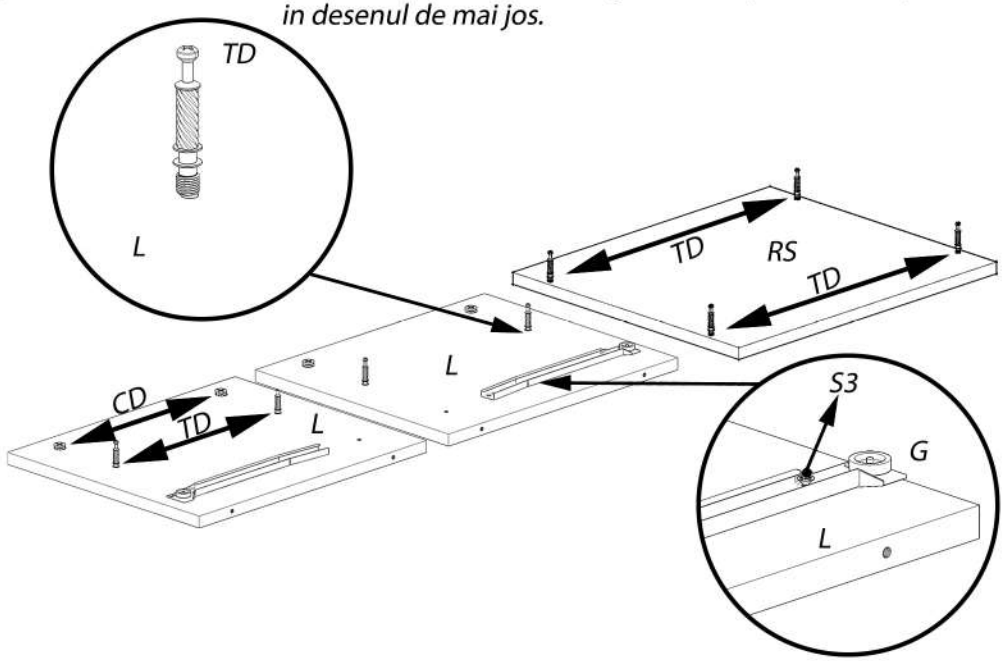

Se fixeaza polita fixa(PF) in cele doua laterale cu ajutorul demontabililor (TD+CD)

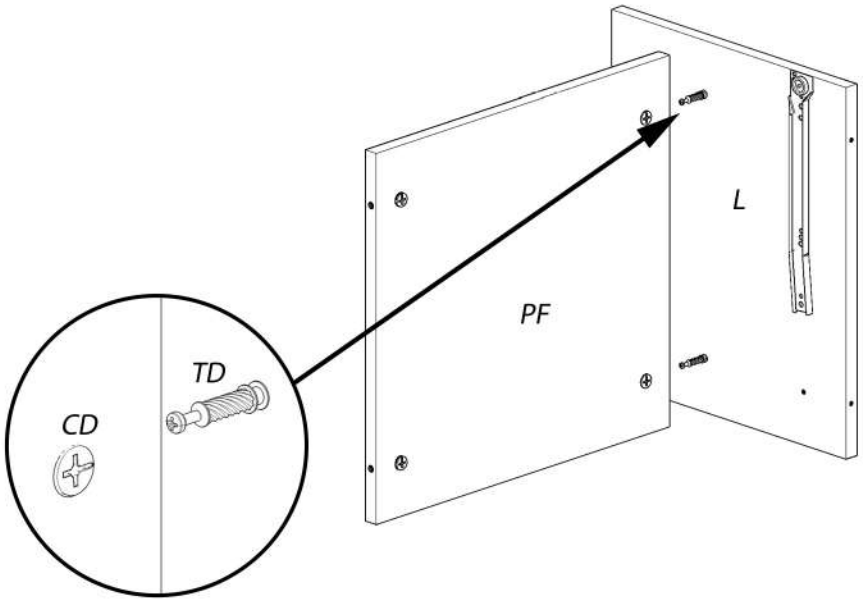

2 Montare HDF, polita mobila si FRONT

Se fixeaza reperul superior (RS) in laterale cu ajutorul demontabililor (TD +CD) si reperul inferior se fixeaza cu confirmatoare(CF) de laterale(L) .

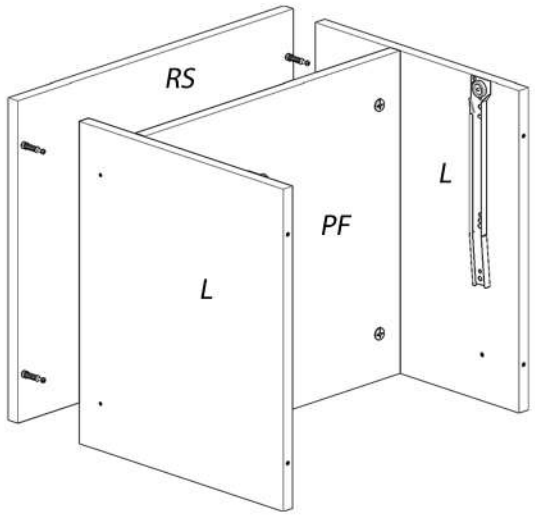

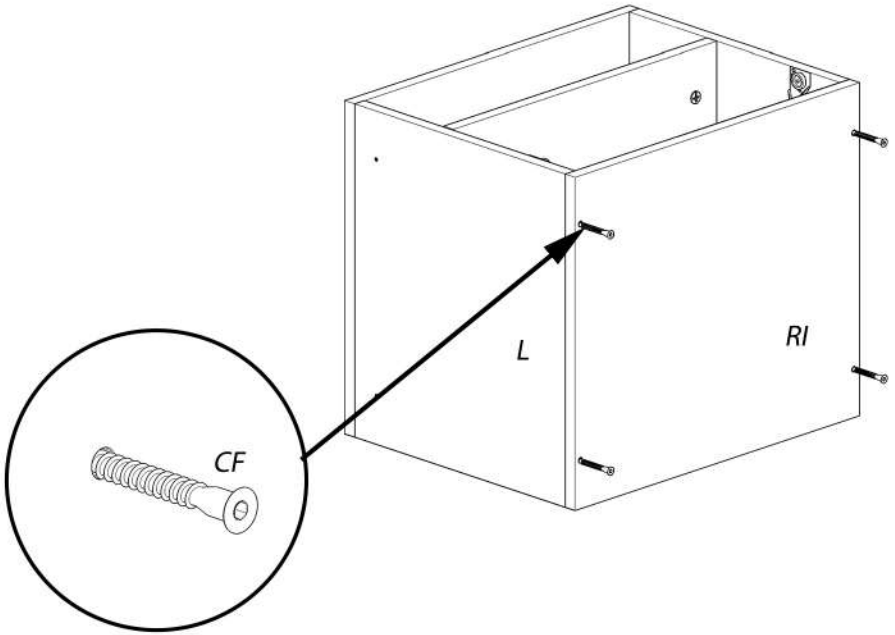

Important:
Inainte de a prinde HDF-ul se va folosi o ruleta pentru a aduce in vinclu, corpul.
HDF-ul se va fixa cu cuie (CU) pe laterale(L), reper inferior (RI), reper superior (RS).
Pentru imbinarea celor doua bucati de HDF se va folosi profilul H (PH).

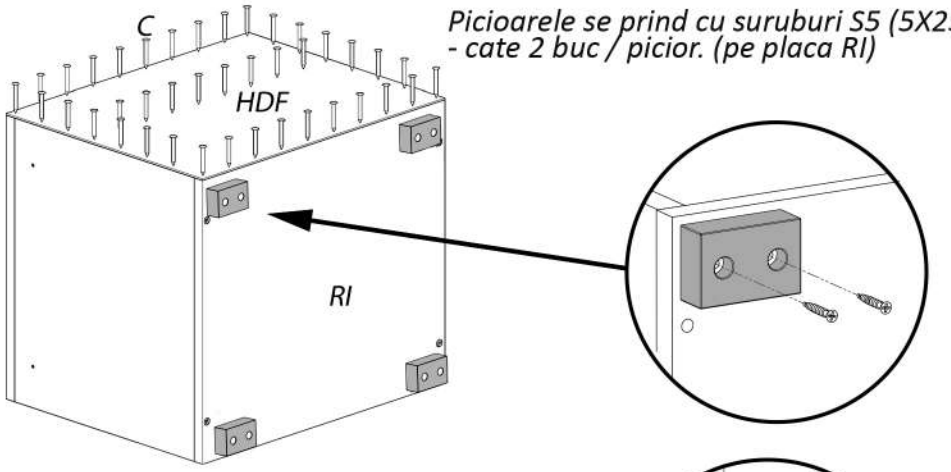

Picioarele se prind cu suruburi S5 (5X25) - cate 2 buc / picior. (pe placa RI)

Lateralele sertarului(LS) se fixeaza de spatele sertarului(SS) cu ajutorul suruburilor 3,5x40(S4)

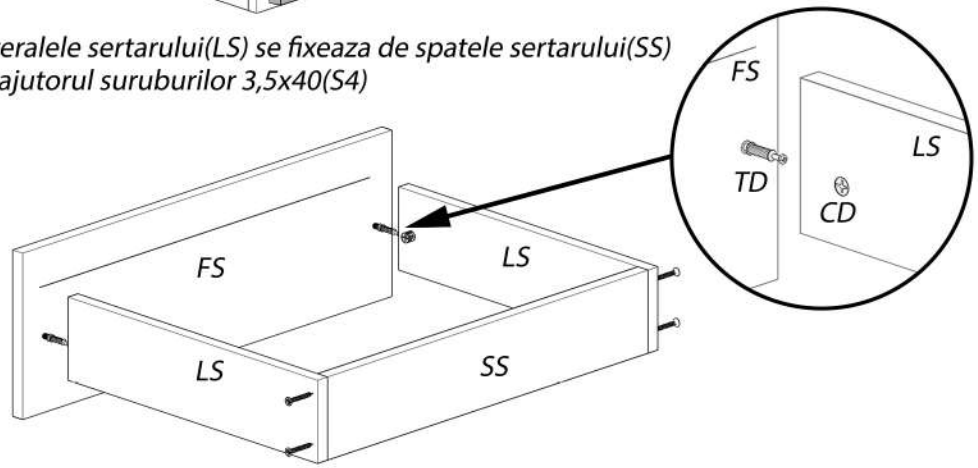

HDF-ul se fixeaza in frezarea de pe FS si se fixeaza in cuie(C) pe laterale(LS) si spate sertar(SS). Glisierele(G) se vor fixa de laterale(L) si HDF cu surub 3,5x16(S3).

Manerul se fixeaza pe FS cu ajutorul surubului 4x20(M1).

