In cazul in care modelul de maner ales coincide cu cel de jos:
Se monteaza pe placa (5) maner (Mn) x 1 buc cu suruburile aferente- 2 buc in semnele existente pe placa. (Acest pas se repeta pentru 2 x usi, cele de pe margine care au semne)!

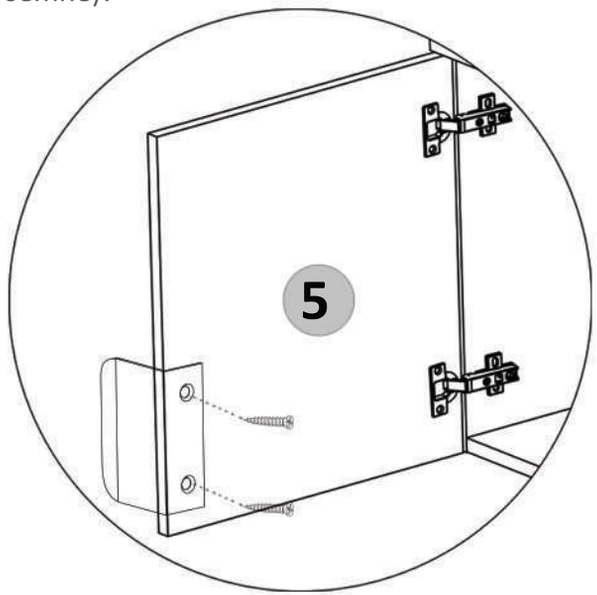

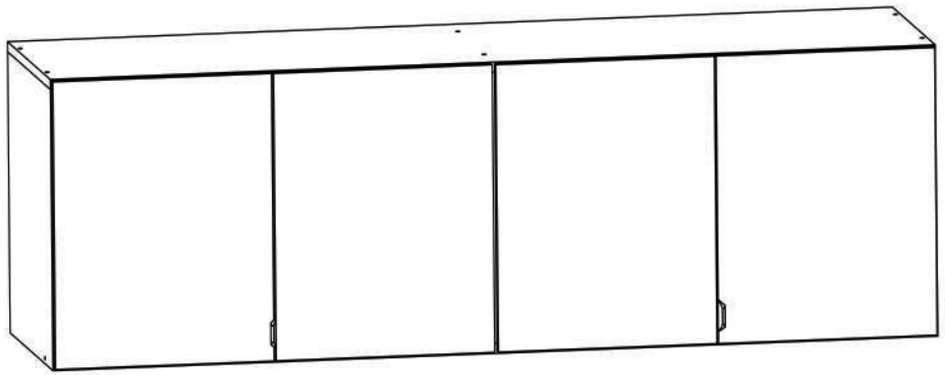

LAGUNA
mobilă pentru acasă

Instrucțiuni montaj: **Corp Superior 4 USI "AURIS"**

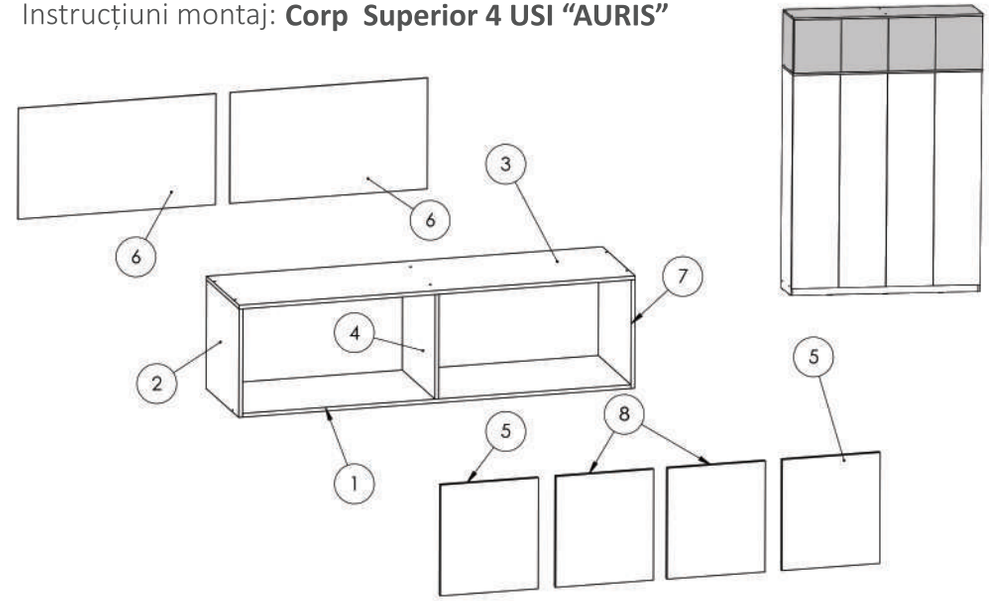

ATENȚIE: Prinderea corpurilor superioare de cele inferioare se face cu ajutorul suruburilor 3.5x30 mm!

NR REPER	COD REPER	DETALII	CANTITATE
1	FUND	PAL 1612X459X16 mm	1
2	LATERALA STANGA	PAL 448X459X16 mm	1
3	TAVAN	PAL 1644X459X16 mm	1
4	INTERMEDIARA	PAL 432X459X16 mm	1
5	USA CU MANER	PAL 406X458X16 mm	2
6	HDF ALB	HDF 820X458X2.5 mm	2
7	LATERALA DREAPTA	PAL 448X459X16 mm	1
8	USA FARA MANER	PAL 406X458X16 mm	2

ATENȚIE: MONTAJUL NECORESPUNZĂTOR ATRAGE DUPĂ SINE PIERDEREA GARANȚIEI PRODUSULUI

Șurubelniță în cruce sau **autofiletantă**

Este **recomandat** ca montajul să fie făcut de **minim două persoane**

Un **ciocan** de dimensiune medie

Elemente feronerie pt. Corp Superior 4 U:

CONFIRMATOR 7X50	Co	12	SURUB 3.5X16	S3	32	SURUB TIP CONFIRMATOR 4x27	S4	4	SAIBA TIP CUPA	Sc	5
CUIE	Cu	50	SURUB 3.5X30	S6	4	BALAMALE APLICATE	Ba	4	BALAMALE SEMIAPLICATE	Sa	4
									MANER 110 MM	Mn	2

Pasul 1 (Montaj Balamale Aplicate pe 2 Usi)

Se prind pe placile (5) balamale (Ba) x 4buc cu suruburi (S3) x 8 buc, cate 2 balamale / usa, cate 2 buc suruburi / balama.

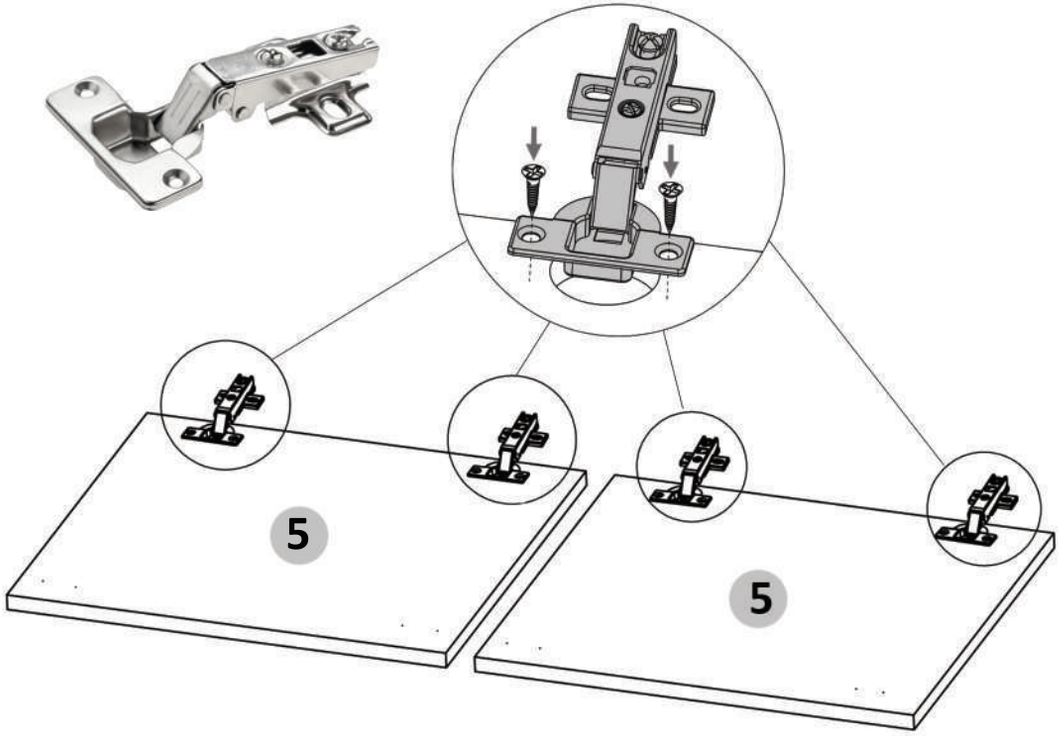

LAGUNA
mobilă pentru acasă

Pasul 10 (Montaj Usa cu Balamale Semiaplicate)

Se lipeste usa cu balamale aplicate (8) de cantul placii (4) si se monteaza pe placa (4) usa cu balamale (Sa) x 2 buc folosindu-se suruburi 3.5x16 (S3) - cate 2 / balama.

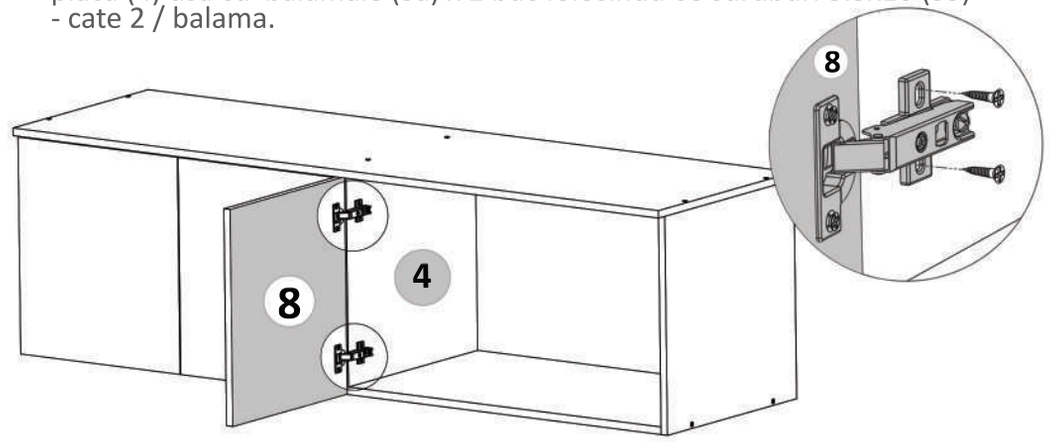

Pasul 11 (Montaj Usa cu Balamale aplicate)

Se lipeste usa cu balamale aplicate (5) de cantul placii (7) si se monteaza pe placa (7) usa cu balamale (Ba) x 2 buc folosindu-se suruburi 3.5x16 (S3) - cate 2 / balama.

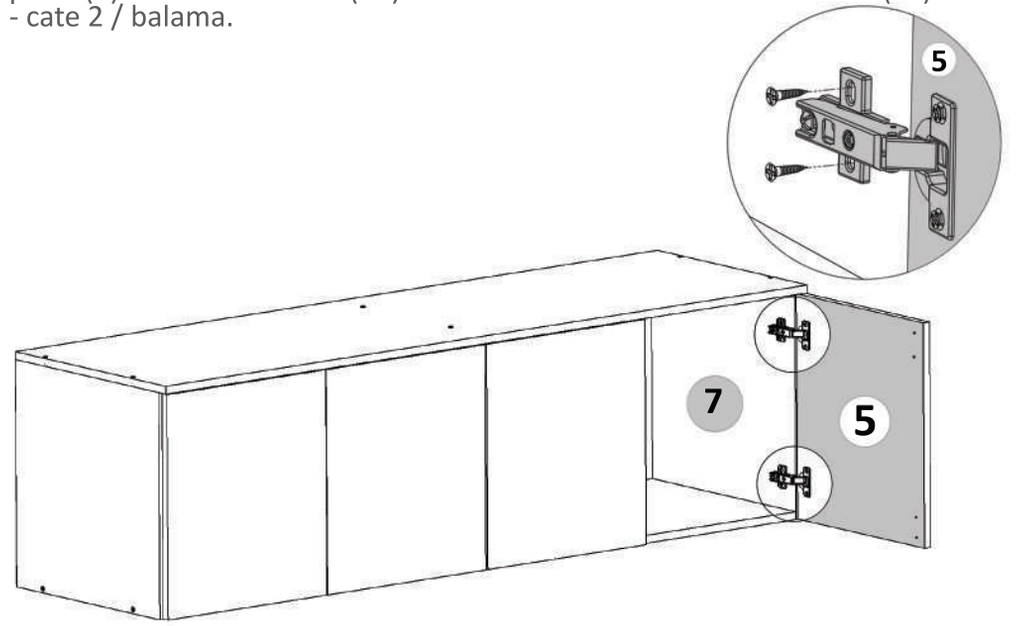

Pasul 8 (Montaj Usa cu Balamale aplicate)

Se lipeste usa cu balamale aplicate (5) de cantul placii (2) si se monteaza pe placa (2) usa cu balamale (Ba) x 2 buc folosindu-se suruburi 3.5x16 (S3) - cate 2 / balama.

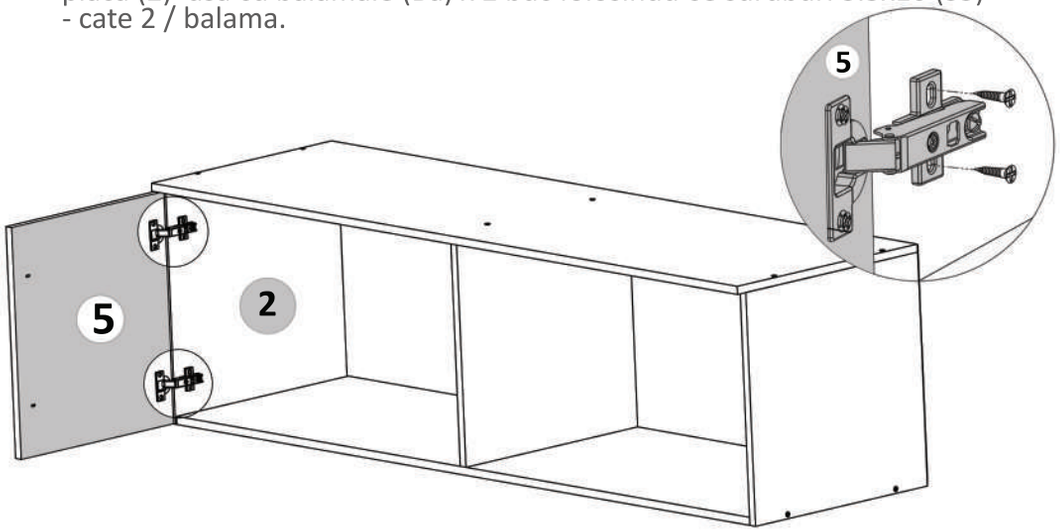

Pasul 9 (Montaj Usa cu Balamale Semiaplicate)

Se lipeste usa cu balamale aplicate (5) de cantul placii (4) si se monteaza pe placa (4) usa cu balamale (Sa) x 2 buc folosindu-se suruburi 3.5x16 (S3) - cate 2 / balama.

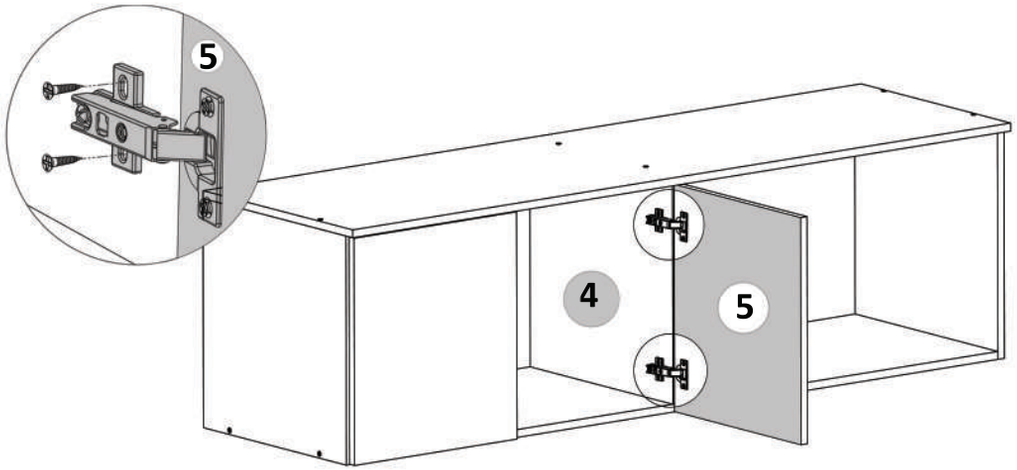

LAGUNA
mobilă pentru acasă

Pasul 2 (Montaj Balamale SemiAplicate pe 2 Usi)

Se prind pe placile (8) balamale (Sa) x 4buc cu suruburi (S3) x 8 buc, cate 2 balamale / usa, cate 2 buc suruburi / balama.

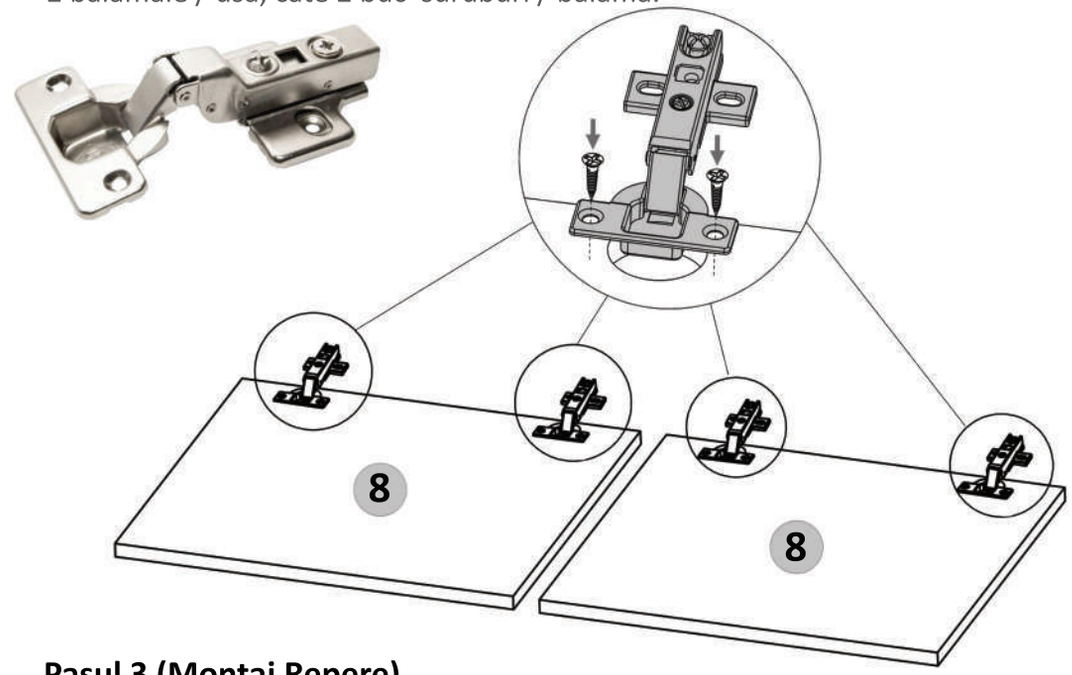

Pasul 3 (Montaj Repere)

Se prinde placa (2) de placa (1) cu Confirmatoare (Co) x 2 buc .

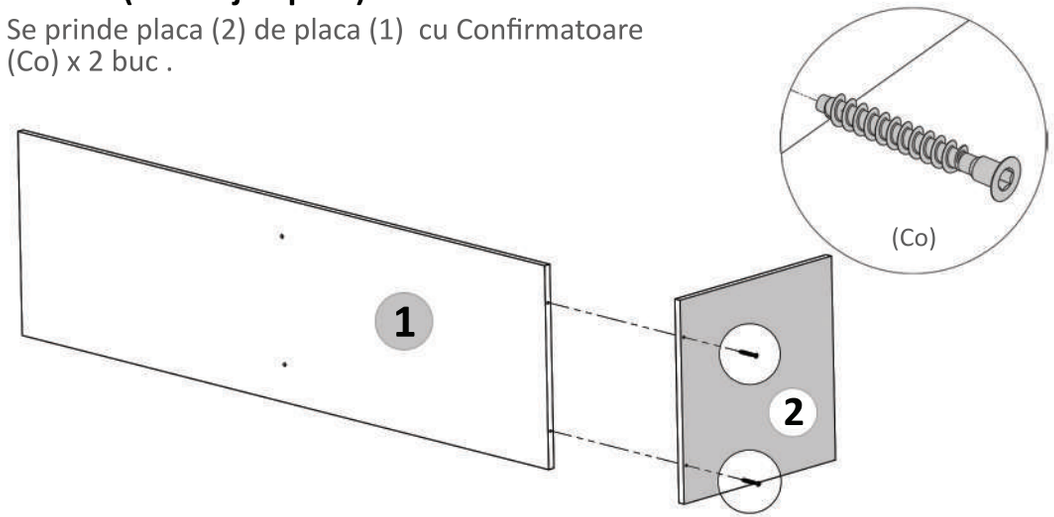

Pasul 4 (Montaj Repere)

Se prinde placa (2) de placa (1) cu Confirmatoare (Co) x 2 buc .

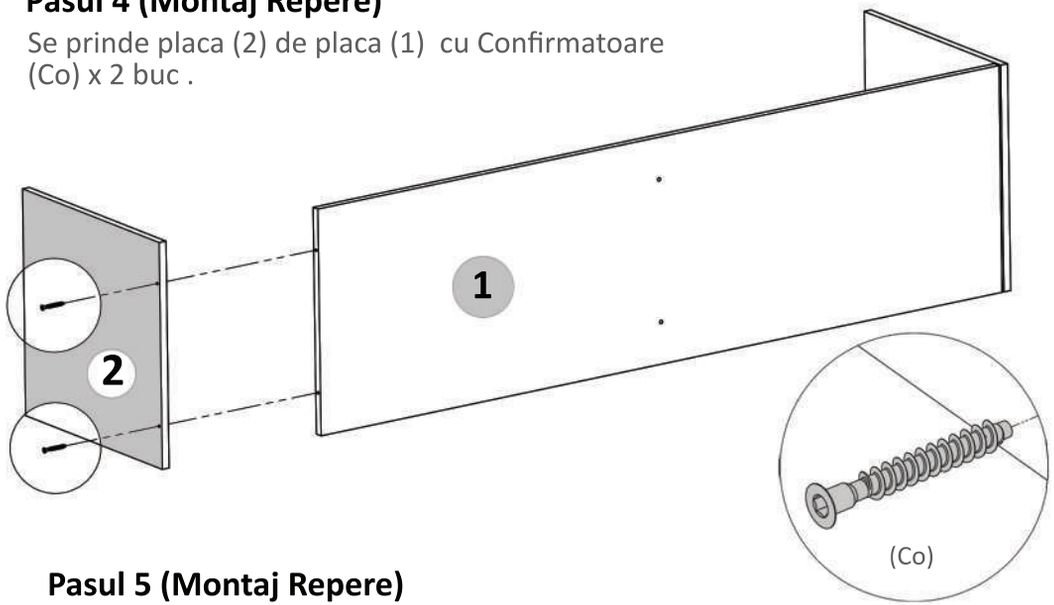

Pasul 5 (Montaj Repere)

Se prinde placa (4) de placa (1) cu Confirmatoare (Co) x 2 buc .

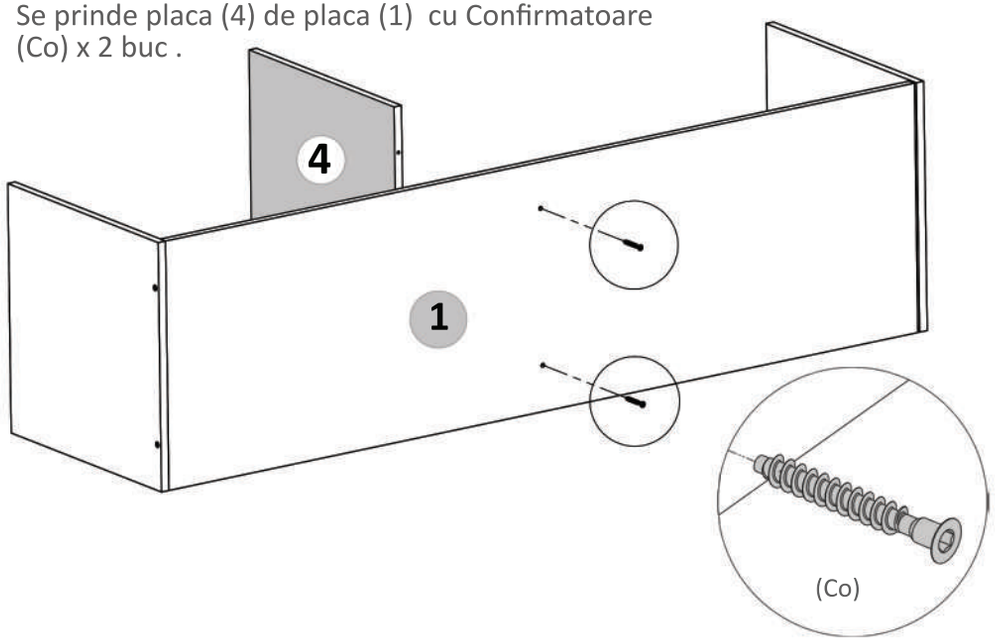

LAGUNA
mobilă pentru acasă

Pasul 6 (Montaj Repere)

Se prinde placa (3) de placile (2 si 4) cu Confirmatoare (Co) x 6 buc .

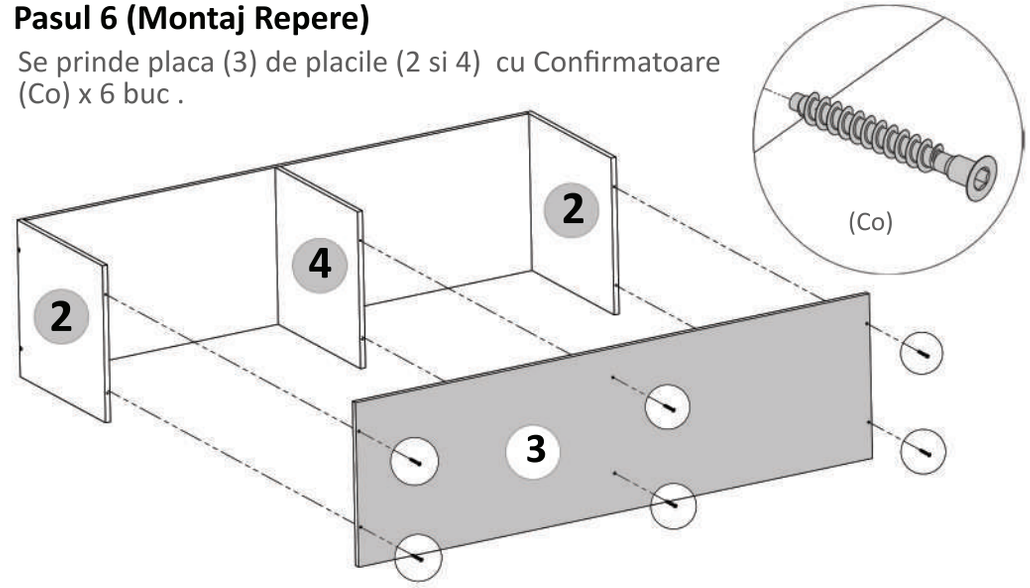

Pasul 7 (Montaj HDF)

Se masoara diagonalele sa fie in vinclu, dupa care se prind HDF-urile (6) x 2 buc folosindu-se de ciocan cu ajutorul unor cuie (Cu)x 50 buc, iar in locul unde este PAL se folosesc cuie + saibe tip cupa.

