Pasul 4 (Montaj Repere)

Se prinde placa (3) de placile (2) cu Confirmatoare (Co) x 4 buc .

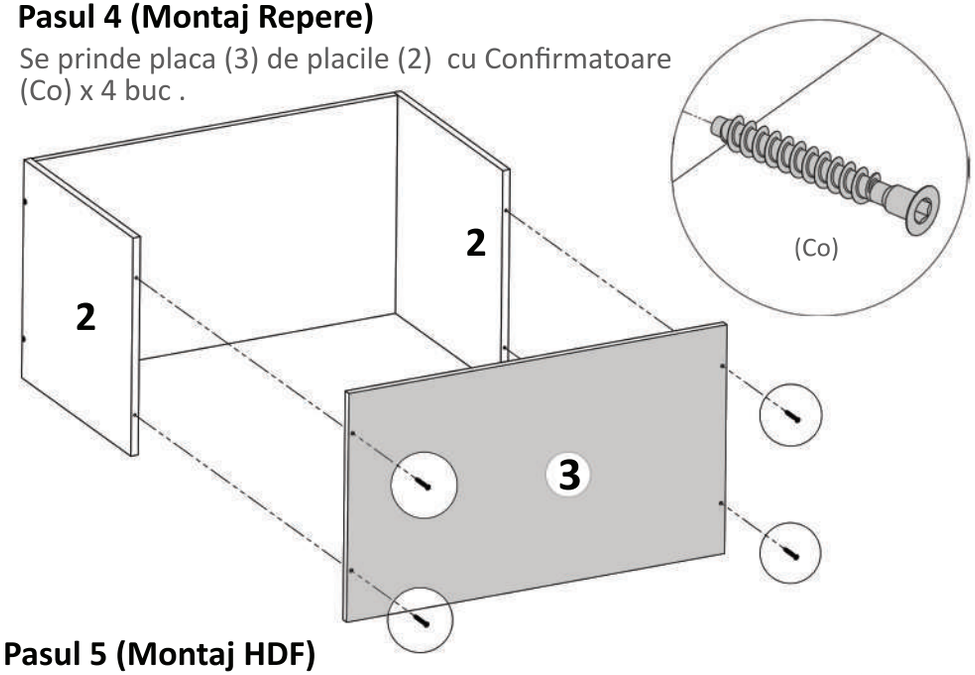

Pasul 5 (Montaj HDF)

Se masoara diagonalele sa fie in vinclu, dupa care se prinde Hdf-ul(5) folosindu-se de ciocan cu ajutorul unor cuie (Cu) x 25 buc.



Se masoara diagonalele sa fie in vinclu inainte de a monta HDF-ul!

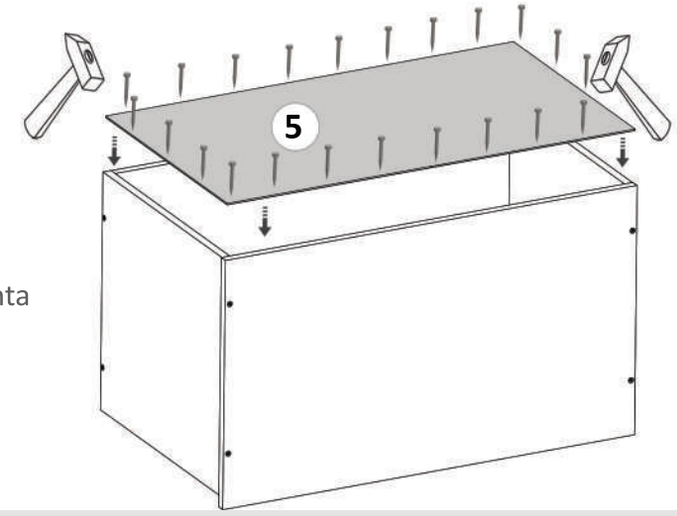

LAGUNA
mobilă pentru acasă

Nu te descurci ?
Acceseaza site-ul companiei
sau **scaneaza codul QR** pentru
instructiuni si video-uri cu montaj

Instrucțiuni montaj: **Corp Superior 1U**

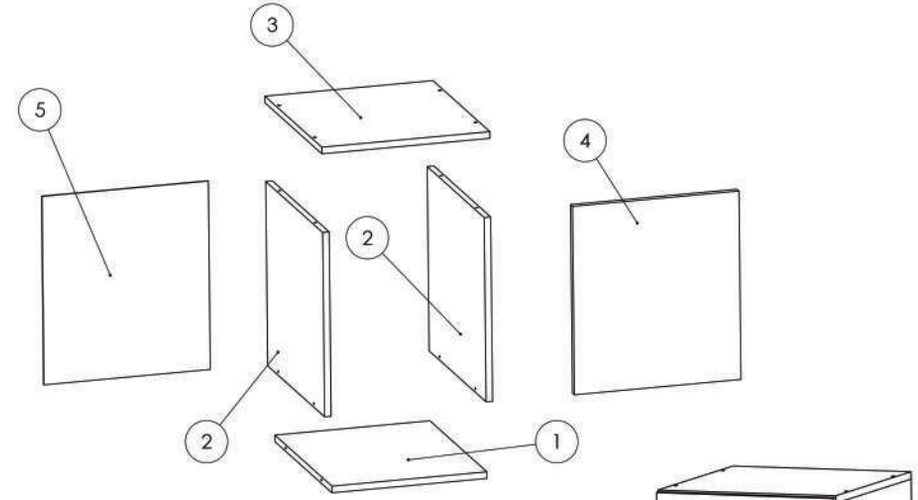

ATENȚIE: Prinderea corpurilor superioare de cele inferioare se face cu ajutorul suruburilor 3.5x30 mm!

NR REPER	COD REPER	DETALII	CANTITATE
1	FUND	PAL 378X459X16 mm	1
2	LATERALA STANGA/DREAPTA	PAL 448X459X16 mm	2
3	TAVAN	PAL 410X458X16 mm	1
5	HDF	HDF 406X458X2.5 mm	1
4	USA	PAL 406X458X16 mm	1

ATENȚIE: MONTAJUL NECORESPUNZĂTOR ATRAGE DUPĂ SINE PIERDEREA GARANȚIEI PRODUSULUI

Șurubelniță în cruce sau **autofiletantă**

Este **recomandat** ca montajul să fie făcut de **minim două persoane**

Un **ciocan** de dimensiune medie

Elemente feronerie pt. Corp Superior 1 U:

CONFIRMATOR 7X50	Co	8	SURUB 3.5X16	S3	10
CUIE	Cu	25	SURUB 3.5X30	S6	4
BALAMALE APLICATE	Ba	2			

Pasul 1 (Montaj Balamale pe Usa)

Se prind pe placa (4) balamale (Ba) x 2buc cu suruburi (S3) x 4 buc,
2 buc suruburi / balama.

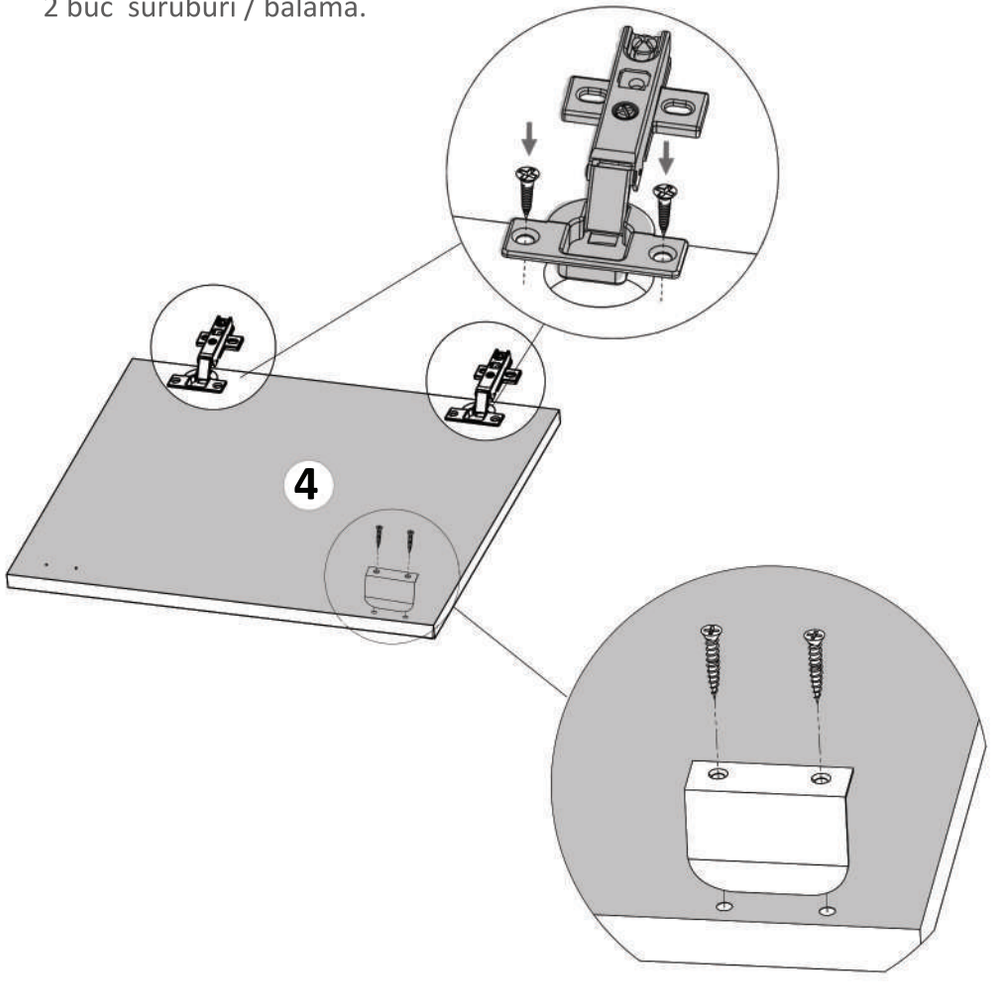

LAGUNA
mobilă pentru acasă

Nu te descurci ?
Acceseaza site-ul companiei
sau **scaneaza codul QR** pentru
instructiuni si video-uri cu montaj

Pasul 2 (Montaj Repere)

Se prinde placa (2) de placa (1) cu Confirmatoare
(Co) x 2 buc .

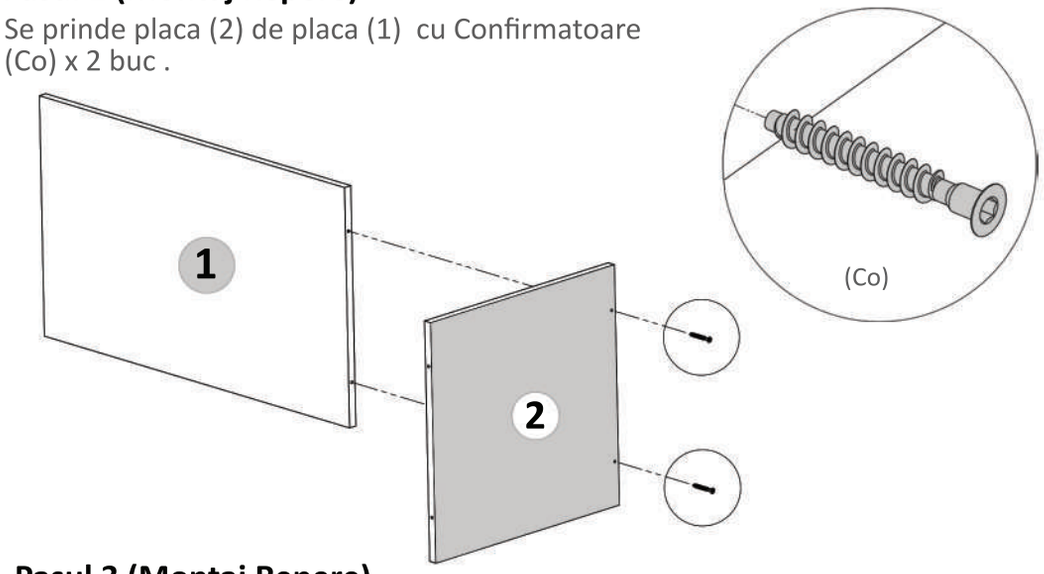

Pasul 3 (Montaj Repere)

Se prinde placa (2) de placa (1) cu Confirmatoare
(Co) x 2 buc .

