Pasul 8 (Montaj Maner)

Se gaureste placa (6) cu burghiu de 5 mm in locul unde se afla semnele pe usa in partea de jos. **(Detaliu 1).** Se monteaza Manerul (Mn) x 1 buc in gaurile date cu suruburi (S4) x 2buc. **(Detaliu 2)**

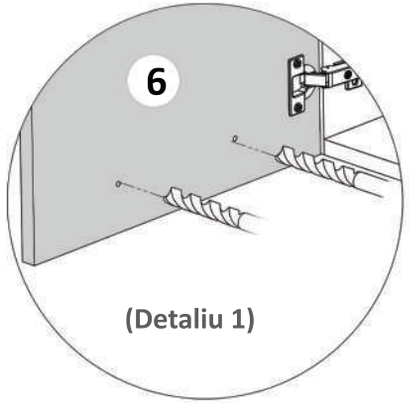

(Detaliu 1)

Atentie!
Prima data se gaureste cu burghiu de 5 mm in locul unde se afla semnele pe usa.

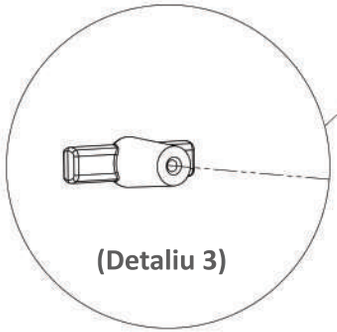

(Detaliu 3)

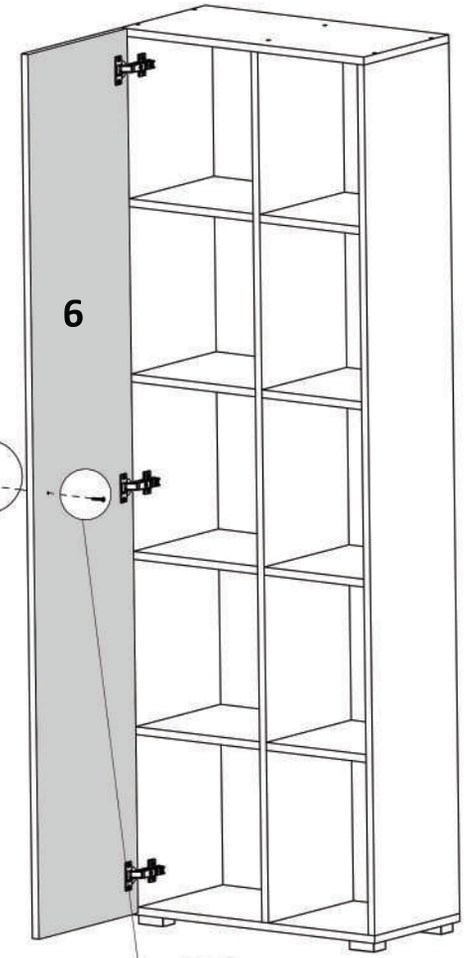

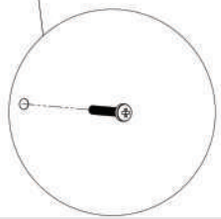

(Detaliu 2)

LAGUNA
mobilă pentru acasă

Nu te descurci ?
Acceseaza site-ul companiei
sau **scaneaza codul QR** pentru
instructiuni si video-uri cu montaj

Instrucțiuni montaj: **Dulap 1U**

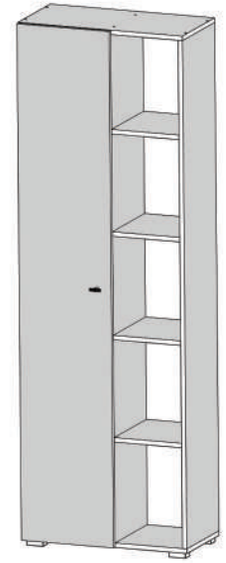

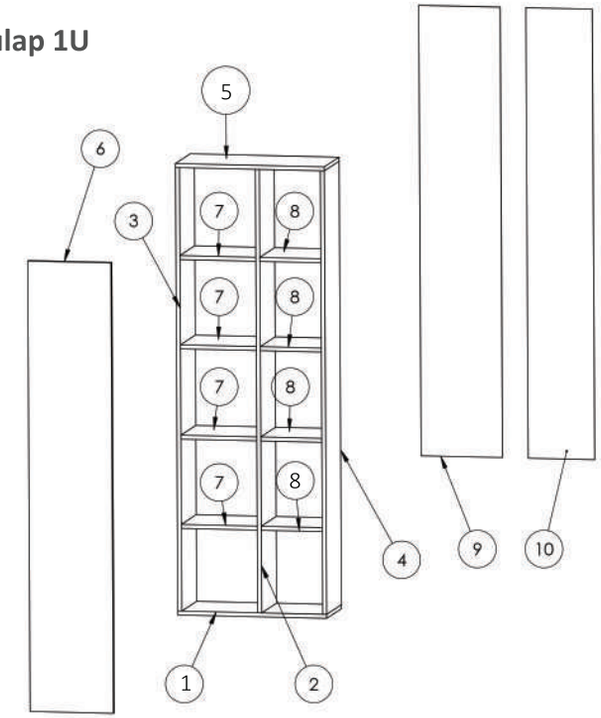

NR REPER	COD REPER	DETALII	CANTITATE
1	FUND	PAL 600X288X16 mm	1
2	INTERMEDIARA	PAL 1768X288X16 mm	1
3	LATERALA DREAPTA	PAL 1768X288X16 mm	1
4	LATERALA STANGA	PAL 1768X288X16 mm	1
5	TAVAN	PAL 600X288X16 mm	1
6	USA	PAL 1796X366X16 mm	1
7	POLITA MOBILA MICA	PAL 246X288X16 mm	4
8	POLITA MOBILA MARE	PAL 306X288X16 mm	4
9	HDF MIC	HDF 1796X268X 2.5 mm	1
10	HDF MARE	HDF 1796X328X 2.5 mm	1

ATENȚIE: MONTAJUL NECORESPUNZĂTOR ATRAGE DUPĂ SINE PIERDEREA GARANȚIEI PRODUSULUI

Șurubelniță în cruce sau **autofiletantă**

Este **recomandat** ca montajul să fie făcut de **minim două persoane**

Un **ciocan** de dimensiune medie

Elemente feronerie:

CONFIRMATOR Co 12	PICIOARE PLASTIC Pp 4	SURUB 3.5X16 S3 12	CUIE Cu 66
MANER Mn 1	SURUB M 4x22 S4 1	BALAMALE APLICATE Ba 3	SURUB 5X25 S6 8
SUPORT POLITA Sp 32	SAIBA TIP CUPA Sc 18		

Pasul 1 (Montaj Suport Polita)

Se bate cu ciocanul 32 x Suport Polita (Sp) pe placile (2) ,(3)si (4) - cate 8 buc / placile (3) si (4) respectiv cate 16 pe placa (2)

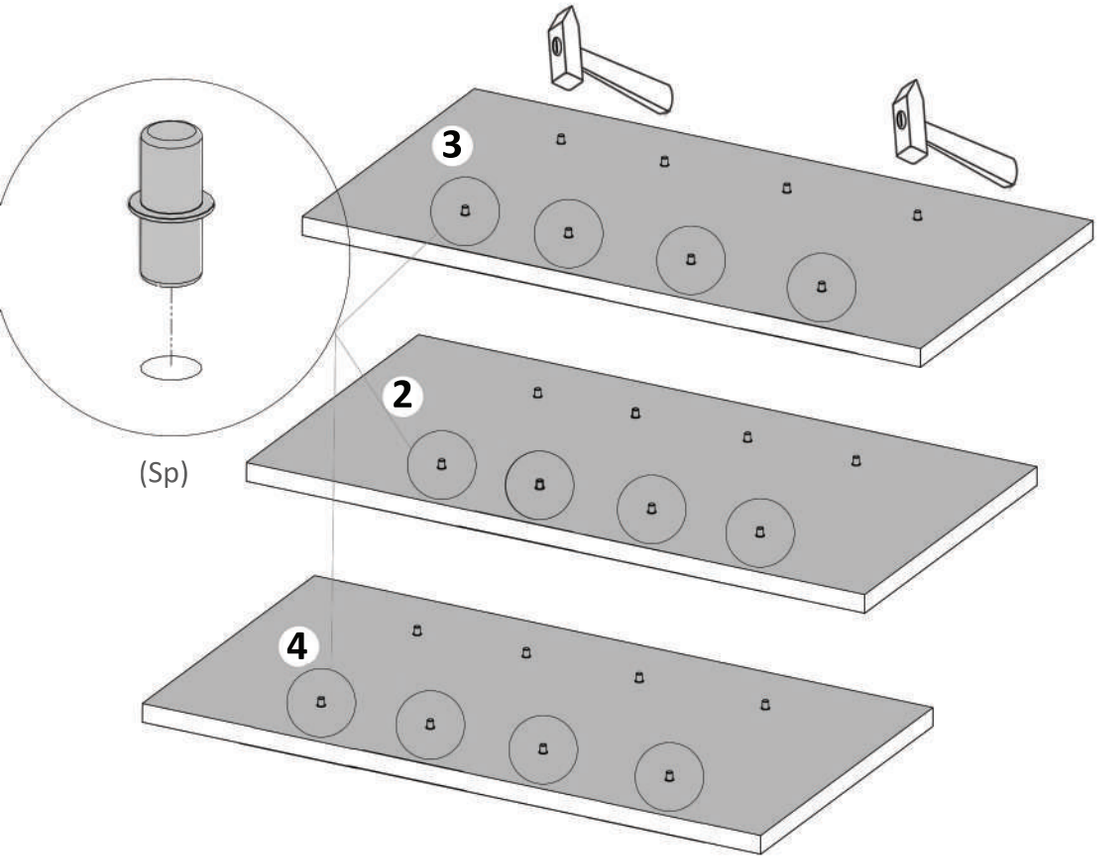

LAGUNA
mobilă pentru acasă

Nu te descurci ?
Acceseaza site-ul companiei
sau **scaneaza codul QR** pentru
instructiuni si video-uri cu montaj

Pasul 7 (Montaj Usa)

Se lipeste placa (6) de cantul placii (3) sau (4) si se fixeaza balamalele (Ba) x 3 buc, in semnele indicate ,folosindu-se suruburi 3.5x16 (S3)- 6buc
- cate 2 suruburi /balama.

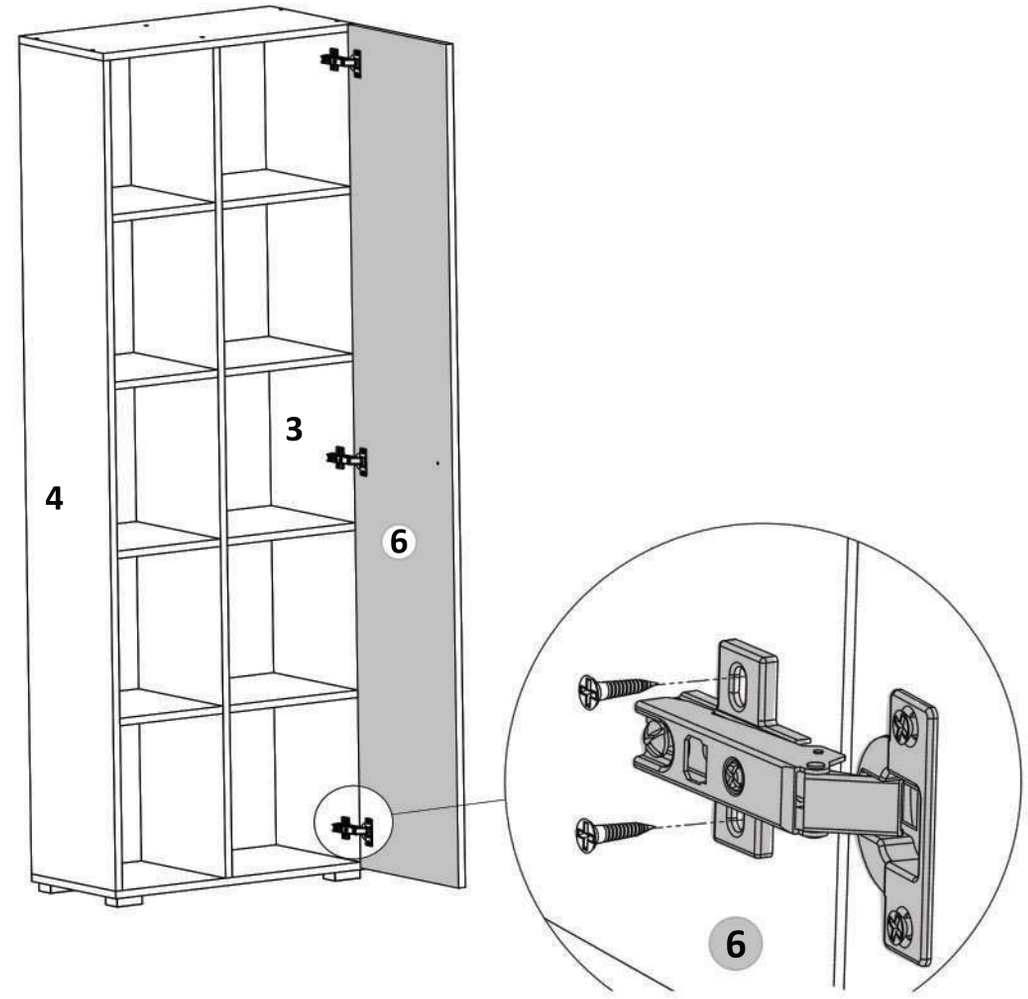

Pasul 6 (Montaj Balamale)

Se monteaza pe placa (6), balamale aplicate (Ba)x3 buc in gaurile indicate, fixarea lor facandu-se cu surub (S3)x6 buc, cate 2 buc/balama.

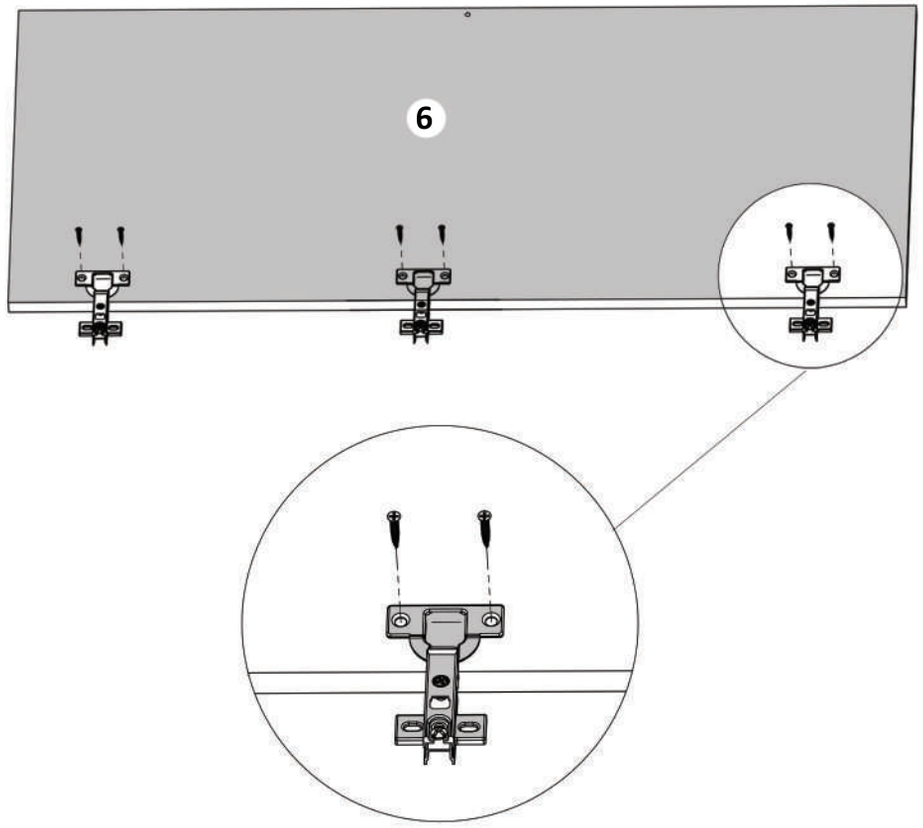

Atentie!
Partea dreapta a balamalei
se va monta paralel cu cantul usii

LAGUNA
mobilă pentru acasă

Nu te descurci ?
Acceseaza site-ul companiei
sau **scaneaza codul QR** pentru
instructiuni si video-uri cu montaj

Pasul 2 (Montaj Repere)

Se prinde placa (1) de placile (2), (3) si (4) folosind Confirmatoare (Co) x 6 buc - cate 2 buc / placa.

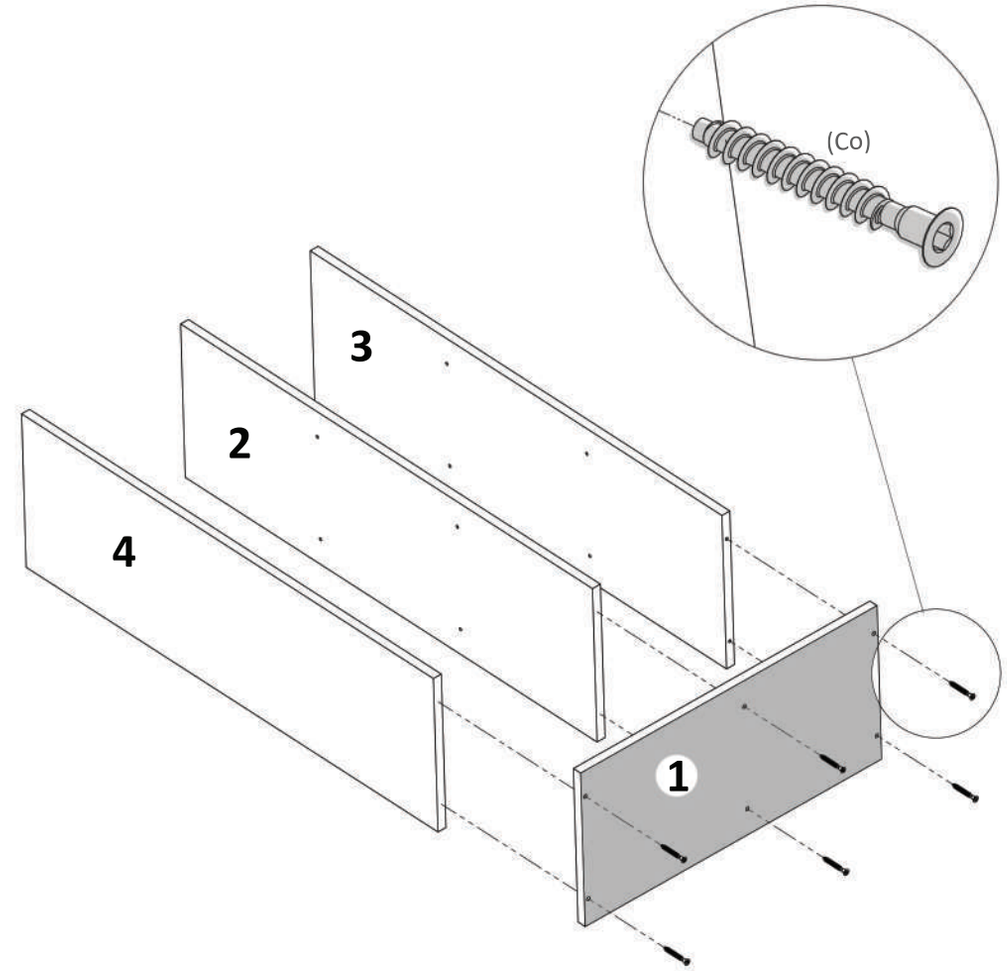

Pasul 3 (Montaj Repere)

Se prinde placa (5) de placile (2), (3) si (4) cu Confirmatoare (Co) x 6buc, ca in figura de mai jos.

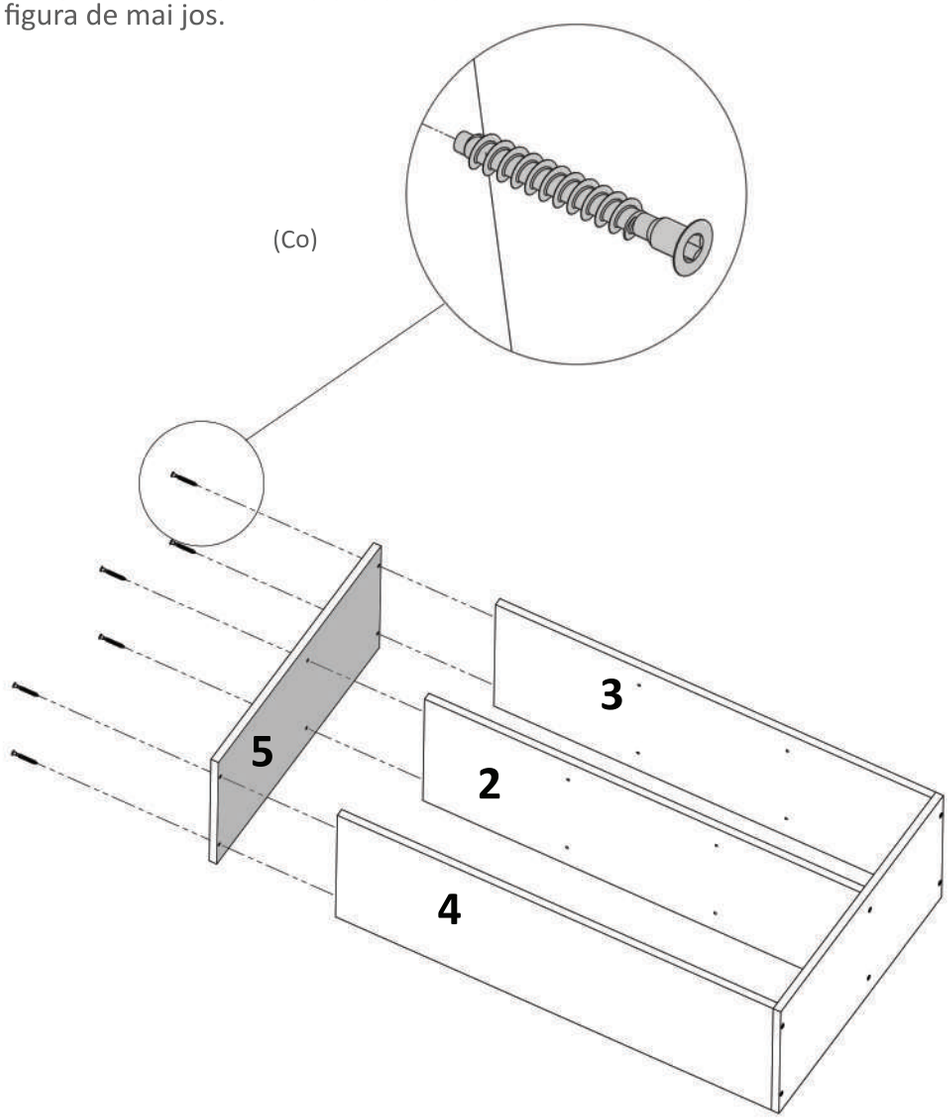

LAGUNA
mobilă pentru acasă

Nu te descurci ?
Acceseaza site-ul companiei
sau **scaneaza codul QR** pentru
instructiuni si video-uri cu montaj

Pasul 4 (Montaj HDF)

Se masoara diagonalele sa fie in vinclu, dupa care se prind HDF-urile (9) si (10) folosindu-se de ciocan cu ajutorul unor cuie (Cu)x 51 buc. Intre Placi se bat cuie cu saibe tip cupa. **(Detaliu 1)**

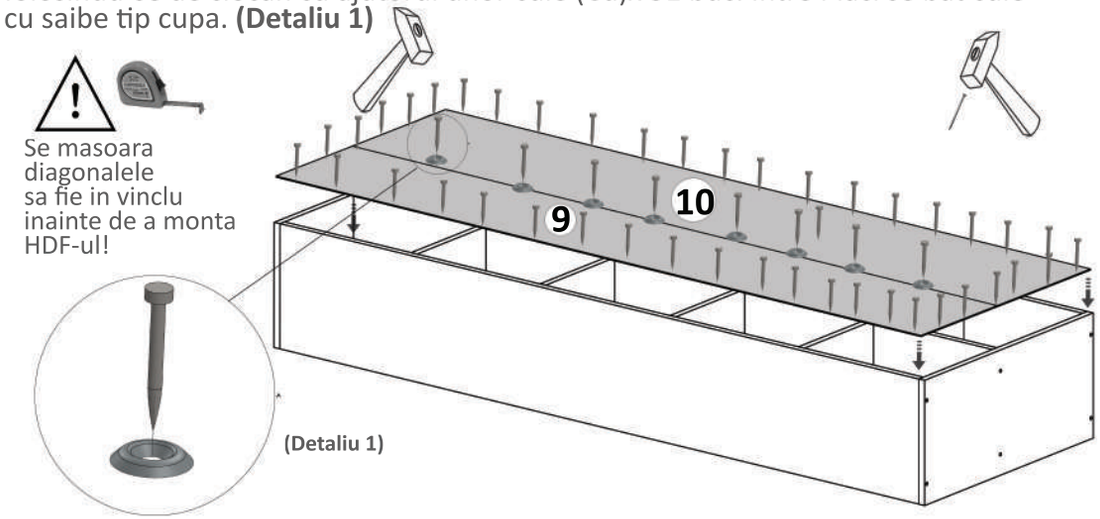

Pasul 5 (Montaj picioare plastic)

Se fixeaza picioarele (Pp)x4 buc, folosind surub (S6)x8 buc, cate 2 buc/ picior. Dupa preferinte, acestea se pot monta atat pe placa (1) cat si pe placa (5),in functie de pozitionarea usii, in stanga sau in dreapta.

