Pasul 8 (Montaj Maner)

Se gaureste placa (6) cu burghiu de 5 mm in locul unde se afla semnele pe usa in partea de jos. **(Detaliu 1).** Se monteaza Manerul (Mn) x 1 buc in gaurile date cu suruburi (S4) x 2buc. **(Detaliu 2)**

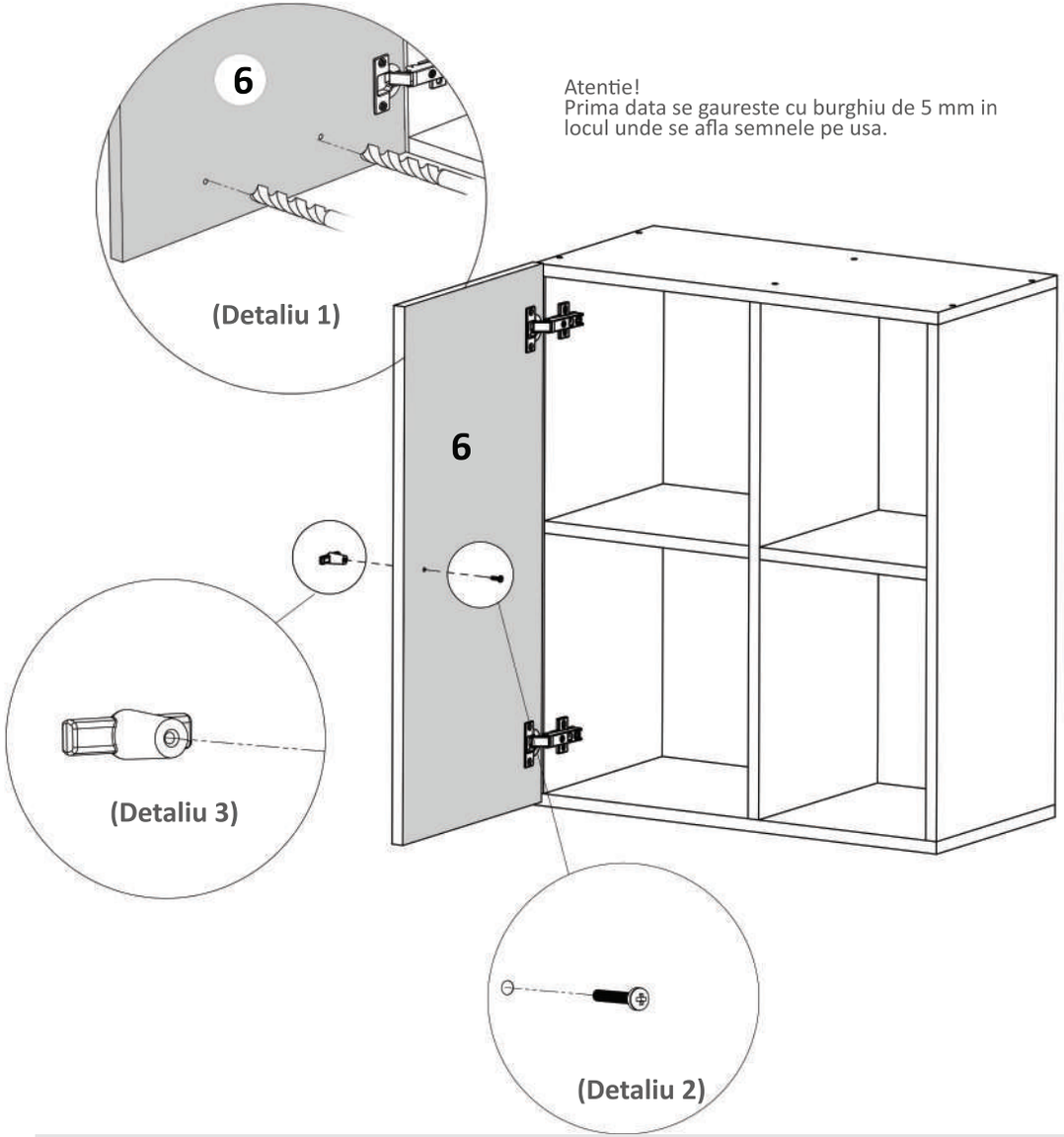

LAGUNA
mobilă pentru acasă

Nu te descurci ?
Acceseaza site-ul companiei
sau **scaneaza codul QR** pentru
instructiuni si video-uri cu montaj

Instrucțiuni montaj: **Comoda Suspendata**

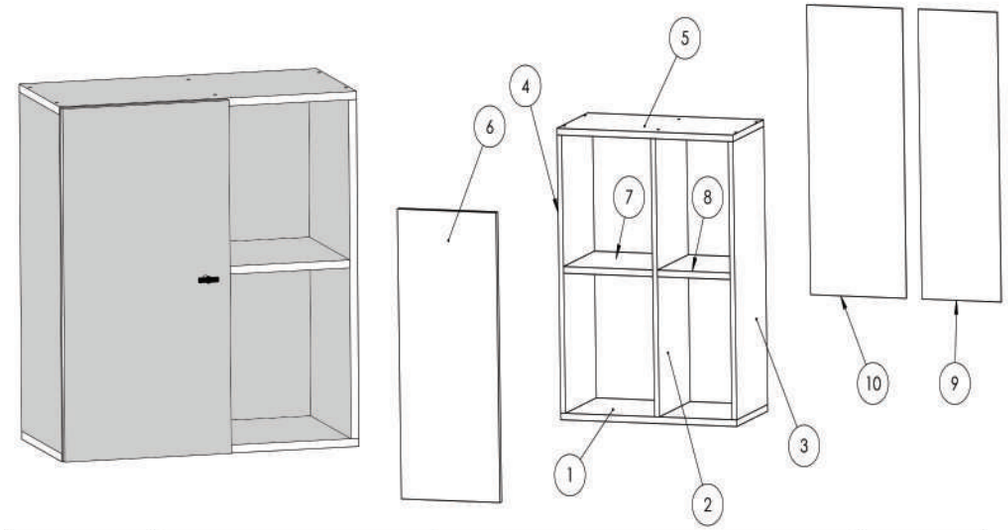

ITEM NO.	PART NUMBER	DESCRIPTION	QTY.
1	FUND	PAL 600X288X16 mm	1
2	INTERMEDIARA	PAL 668X288X16 mm	1
4	LATERALA DREAPTA	PAL 668X288X16 mm	1
5	LATERALA STANGA	PAL 668X288X16 mm	1
7	TAVAN	PAL 600X288X16 mm	1
8	USA	PAL 696X336X16 mm	1
6	POLITA MOBILA MARE	PAL 304X288X16 mm	1
10	POLITA MOBILA MICA	PAL 248X288X16 mm	1
9	HDF MIC	HDF 696X270X2,5 mm	1
3	HDF MIC	HDF 696X326X2,5mm	1

ATENȚIE: MONTAJUL NECORESPUNZĂTOR ATRAGE DUPĂ SINE PIERDEREA GARANȚIEI PRODUSULUI

Șurubelniță în cruce sau **autofiletantă**

Este **recomandat** ca montajul să fie făcut de **minim două persoane**

Un **ciocan** de dimensiune medie

Elemente feronerie:

CONFIRMATOR Co 12	COLTAR SUSPENDARE Cp 2	SURUB 3.5X16 S3 12	CUIE Cu 30
MANER Mn 1	SURUB M 4x22 S4 1	BALAMALE APLICATE Ba 2	
SUPORT POLITA Sp 8	SAIBA TIP CUPA Sc 6		

Pasul 1 (Montaj Suport Polita)

Se bate cu ciocanul 8 x Suport Polita (Sp) pe placile (2) ,(3)si (4) - cate 2 buc / placile (3) si (4) respectiv cate 4 pe placa (2)

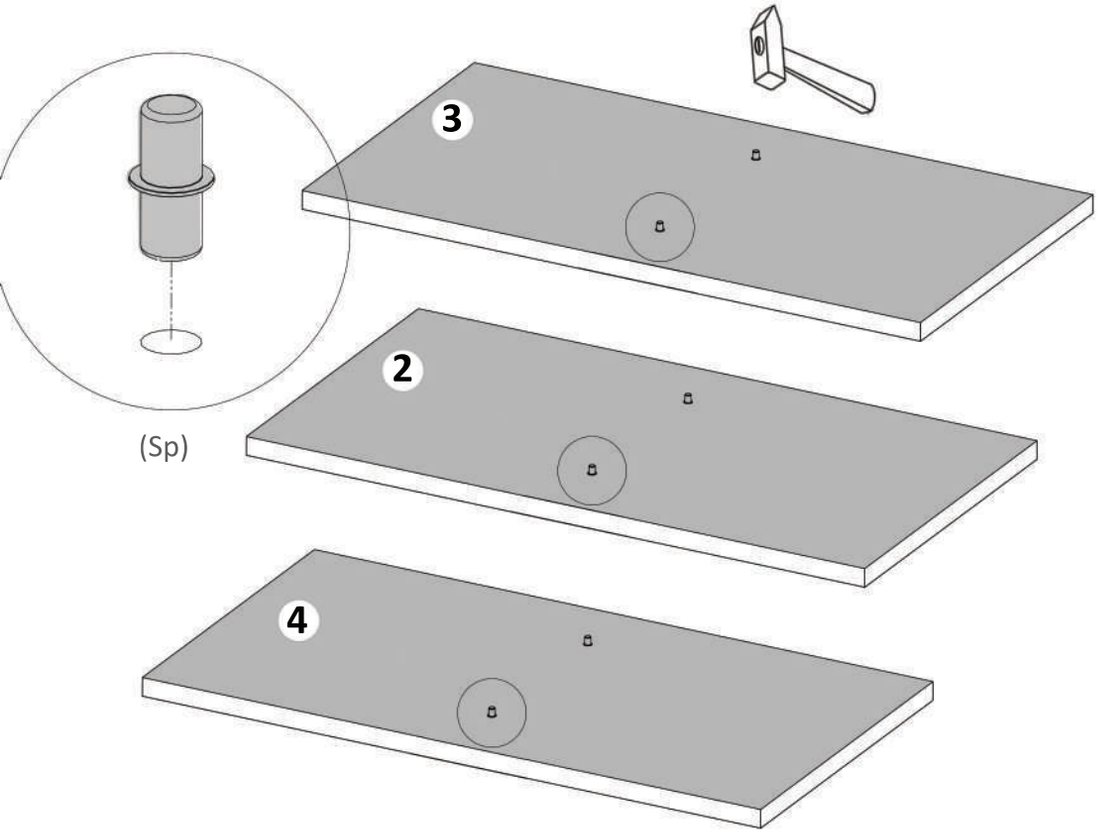

LAGUNA
mobilă pentru acasă

Nu te descurci ?
Acceseaza site-ul companiei
sau **scaneaza codul QR** pentru
instructiuni si video-uri cu montaj

Pasul 7 (Montaj Usa)

Se lipeste placa (6) de cantul placii (3) sau (4) si se fixeaza balamalele (Ba) x 2 buc, in semnele indicate ,folosindu-se suruburi 3.5x16 (S3)- 4buc
- cate 2 suruburi /balama.

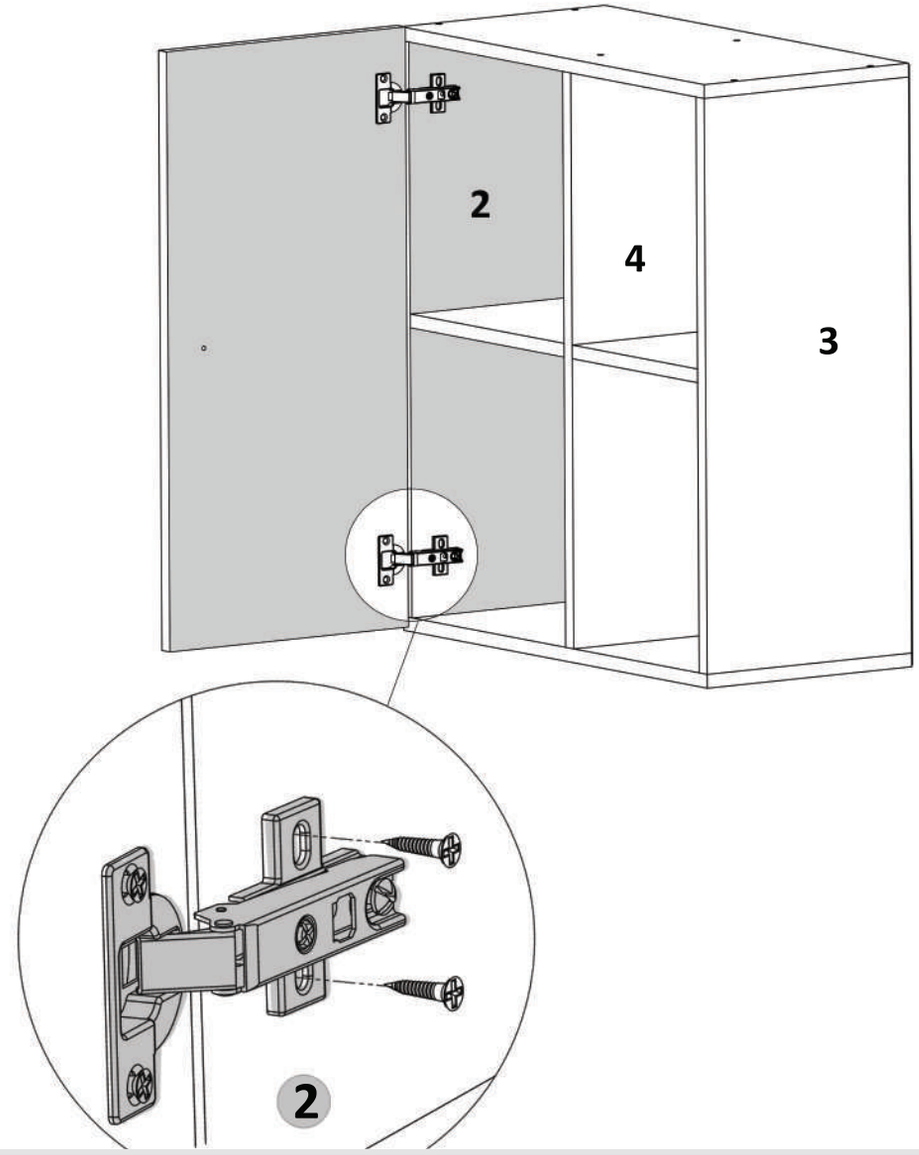

Pasul 5 (Montaj coltar)

Se monteaza pe placa din lateral (2) Coltar (Cp) x 1 buc cu suruburi (S3) 3.5x16 - 2 buc, cate 2 suruburi / coltar. Aceste coltare o sa va ajute sa prindeti corpurile de perete.

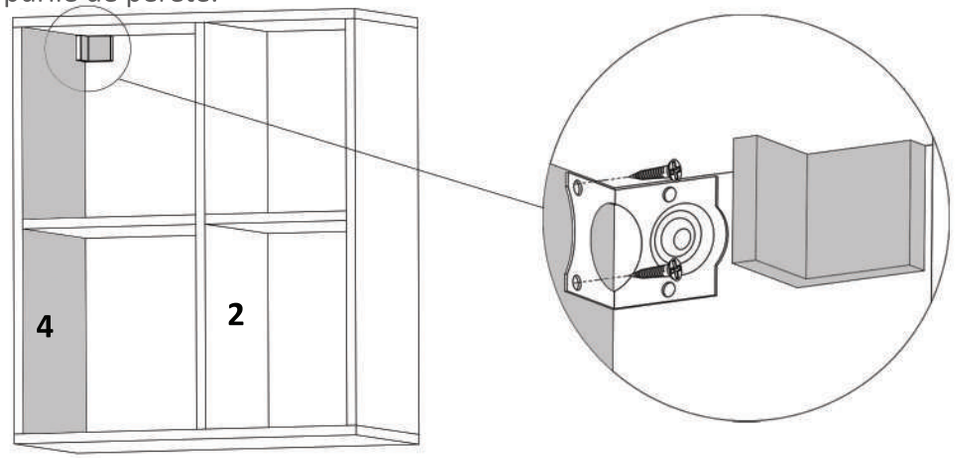

Pasul 6 (Montaj coltar)

Se monteaza pe placa din lateral (1) Coltar (Cp) x 1 buc cu suruburi (S3) 3.5x16 - 2 buc, cate 2 suruburi / coltar. Aceste coltare o sa va ajute sa prindeti corpurile de perete.

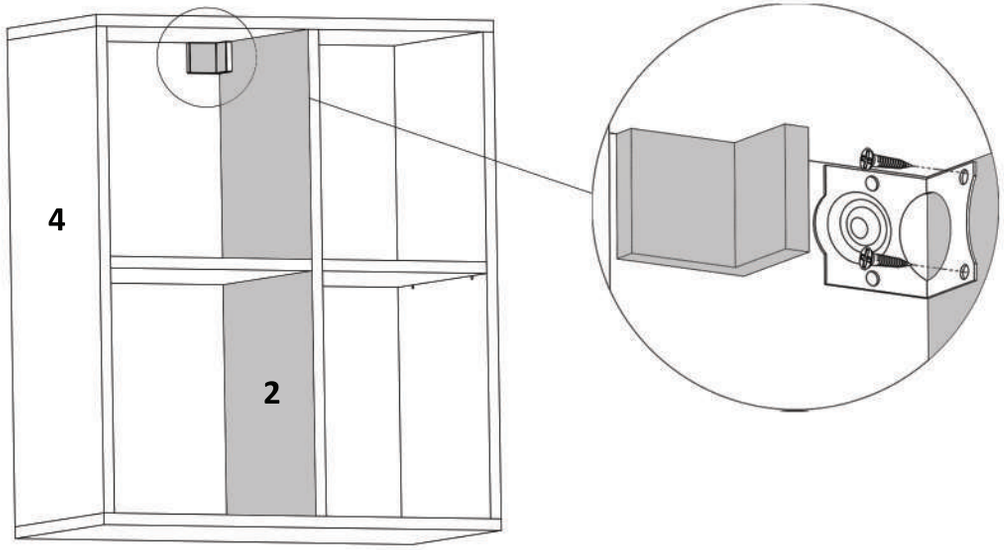

LAGUNA
mobilă pentru acasă

Nu te descurci ?
Acceseaza site-ul companiei
sau **scaneaza codul QR** pentru
instructiuni si video-uri cu montaj

Pasul 2 (Montaj Repere)

Se prinde placa (1) de placile (2), (3) si (4) folosind Confirmatoare (Co) x 6 buc - cate 2 buc / placa.

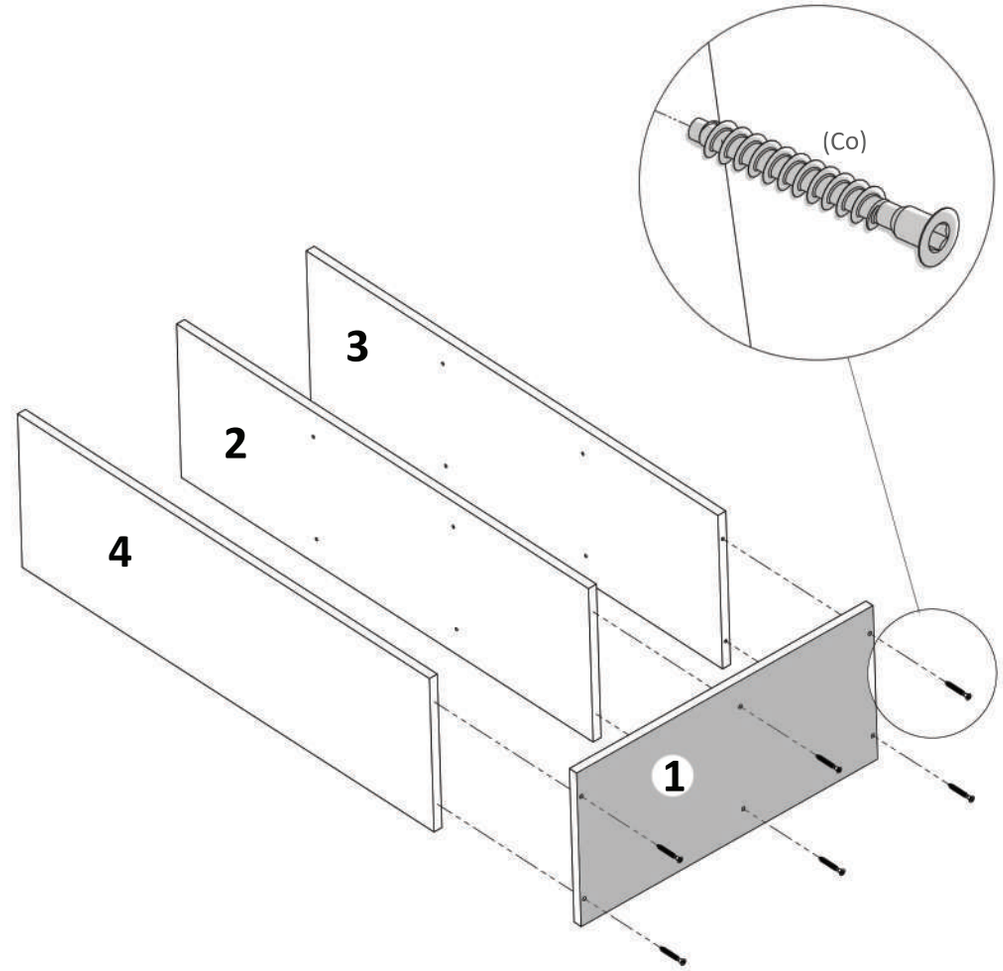

Pasul 3 (Montaj Repere)

Se prinde placa (5) de placile (2), (3) si (4) cu Confirmatoare (Co) x 6buc, ca in figura de mai jos.

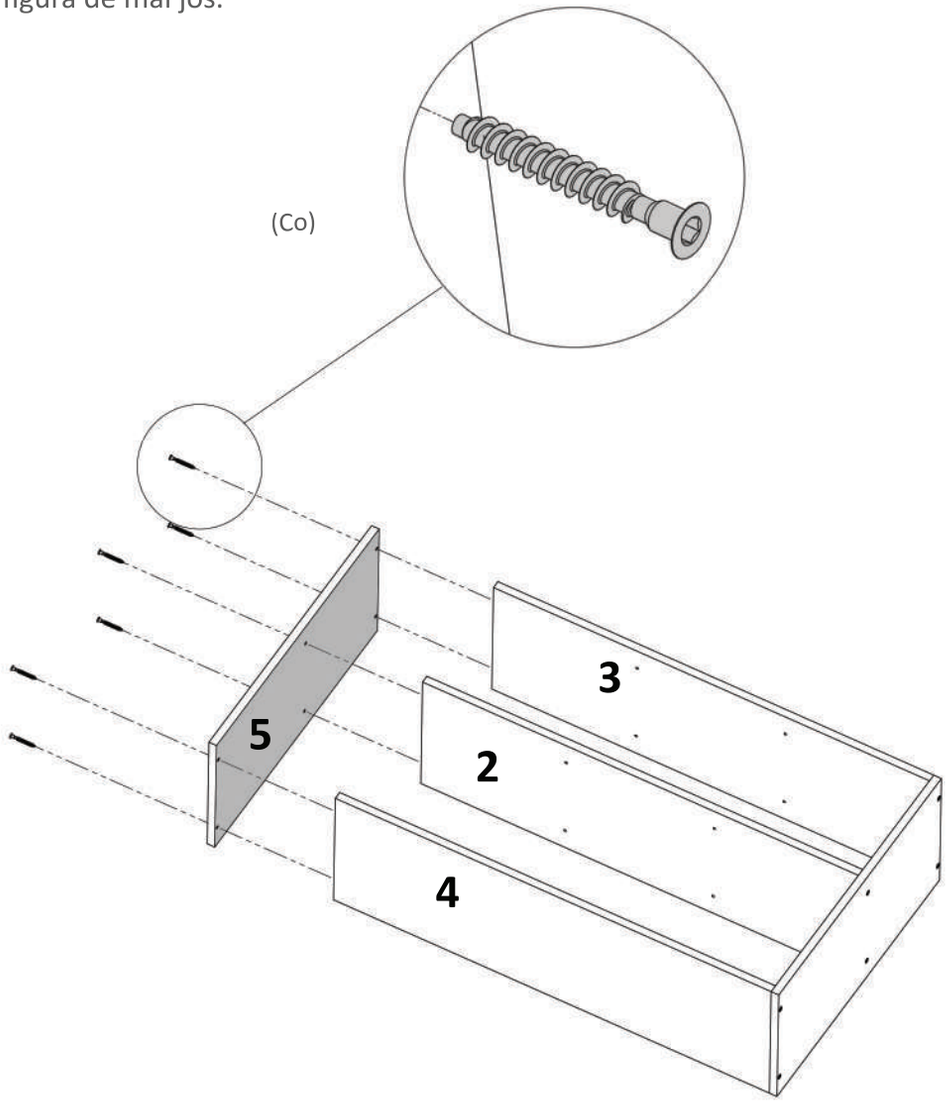

LAGUNA
mobilă pentru acasă

Nu te descurci ?
Acceseaza site-ul companiei
sau **scaneaza codul QR** pentru
instructiuni si video-uri cu montaj

Pasul 4 (Montaj HDF)

Se masoara diagonalele sa fie in vinclu, dupa care se prind HDF-urile (9) si (10) folosindu-se de ciocan cu ajutorul unor cuie (Cu)x 51 buc. Intre Placi se bat cuie cu saibe tip cupa. **(Detaliu 1)**

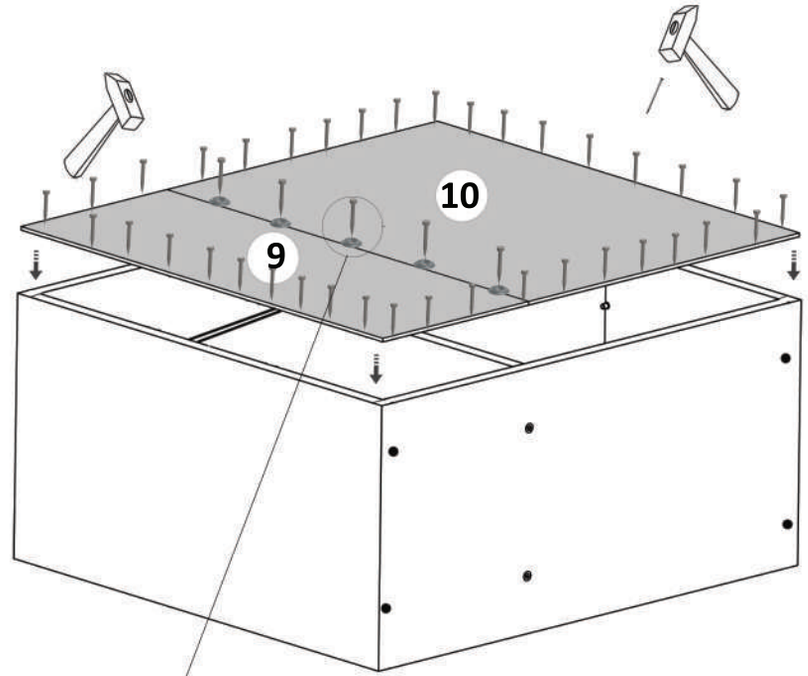

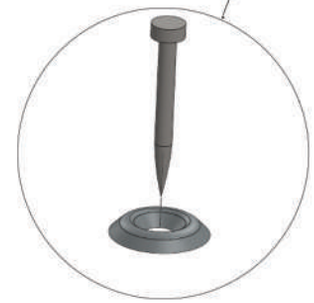

(Detaliu 1)

