Pasul 11 (Montaj Maner)

Se gaureste placa (5) cu burghiu de 5 mm in locul unde se afla semnele pe usa in partea de jos. **(Detaliu 1).** Se monteaza Manerul (Mn) x 3 buc in gaurile date cu suruburi (S4) x 3buc. **(Detaliu 2)**

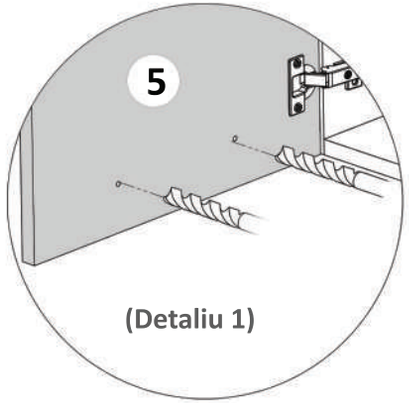

(Detaliu 1)

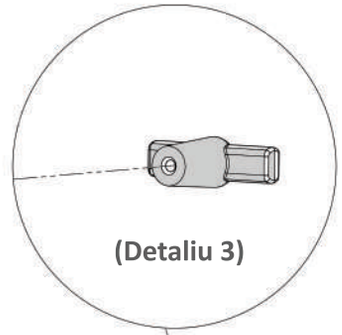

(Detaliu 3)

Atentie!
Prima data se gaureste cu burghiu de 5 mm in locul unde se afla semnele pe usa.

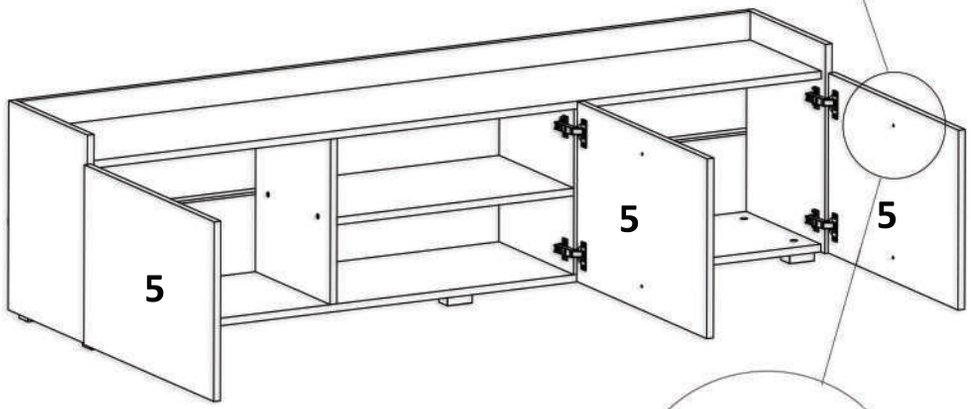

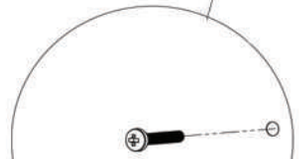

(Detaliu 2)

LAGUNA
mobilă pentru acasă

Nu te descurci ?
Acceseaza site-ul companiei
sau **scaneaza codul QR** pentru
instructiuni si video-uri cu montaj

Instrucțiuni montaj: **COMODA TV**

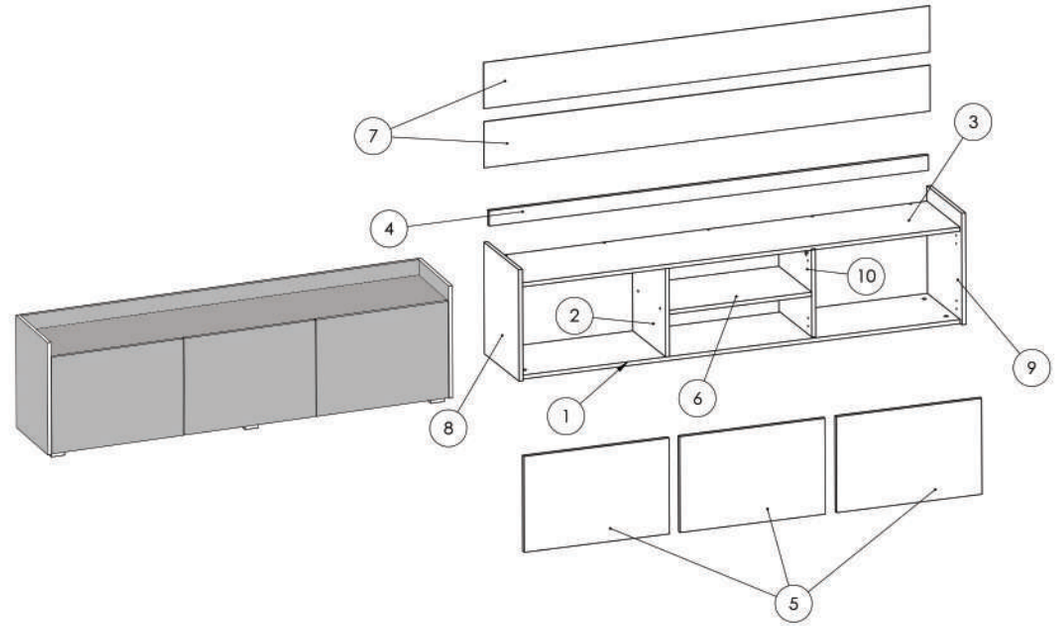

NR REPR	COD REPER	DETALII	CANTITATE
1	FUND	PAL 1766X336X16 mm	1
2	INTERMEDIARA STANGA	PAL 348X336X16 mm	1
3	TAVAN	PAL 1766X336X16 mm	1
4	LEZENA TAVAN	PAL 1766X60X16 mm	1
5	USI	PAL 584X378X16 mm	3
6	POLITA FIXA	PAL 572X336X16 mm	1
7	HDF	HDF 1794X186X2.5 mm	2
8	LATERALA STANGA	PAL 440X354X16 mm	1
9	LATERALA DREAPTA	PAL 440X354X16 mm	1
10	INTERMEDIARA DREAPTA	PAL 348X336X16 mm	1

ATENȚIE: MONTAJUL NECORESPUNZĂTOR ATRAGE DUPĂ SINE PIERDEREA GARANȚIEI PRODUSULUI

Șurubelniță în cruce sau **autofiletantă**

Este **recomandat** ca montajul să fie făcut de **minim două persoane**

Un **ciocan** de dimensiune medie

Elemente feronerie:

CONFIRMATOR	Co	13	PICIOARE PLASTIC	Pp	6	SURUB 3.5X16	S3	24	CUIE	Cu	60
MANER	Mn	3	SURUB M 4x22	S4	3	BALAMALE INCADRATE	Bi	4	SURUB 5X25	S6	12
DEMONTABIL CU EXCENTRIC	De	12	SAIBA TIP CUPA	Sc	10	BALAMALE SEMIAPLICATE	Bs	2			

Pasul 1 (Montaj tija demontabil)

Se fixeaza pe placile (3), (8) si (9), tija demontabil (De)x12 buc, cate 4/placa, in gaurile indicate, ca in figura de mai jos.

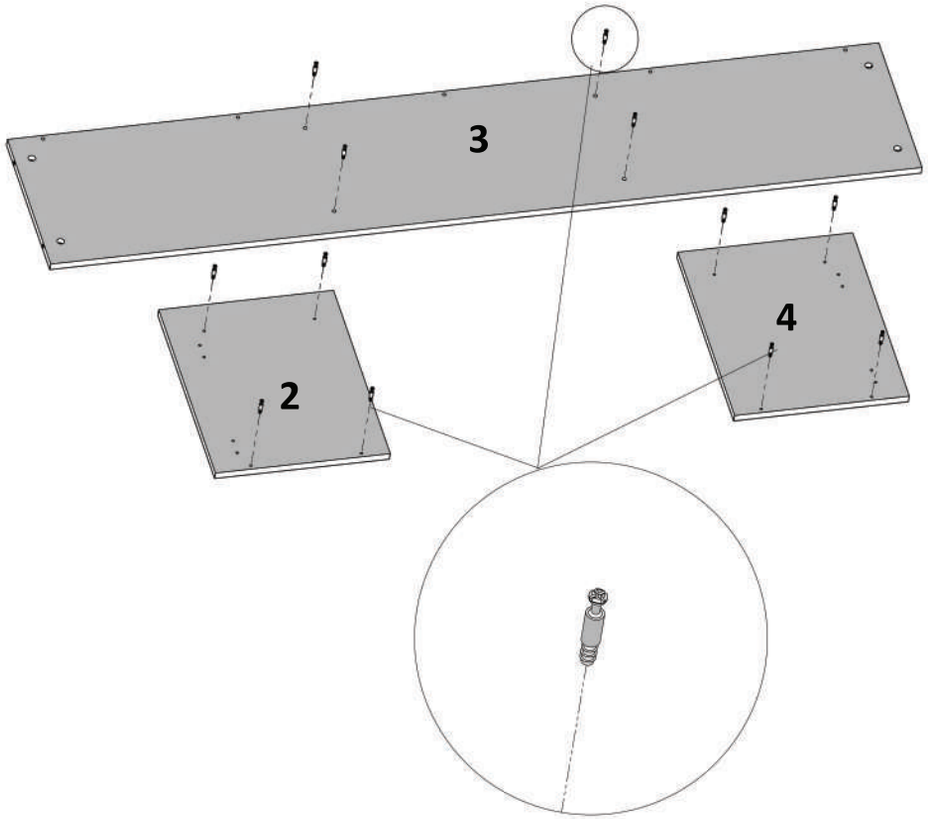

LAGUNA
mobilă pentru acasă

Pasul 10 (Montaj Usa)

Se fizeaza usa cu balamale in semnele indicate ,folosindu-se suruburi 3.5x16 (S3)- 6 buc- cate 2 suruburi /balama.

Atentie!
La usile exterioare se vor folosi balamale incadrate (Bi)x4 buc, (Detaliu 1) iar la usa din mijloc se vor folosi balamale Semiaplicate (Bs)x2 buc, (Detaliu 2) indiferent de pozitionarea usii, in stanga sau in dreapta.

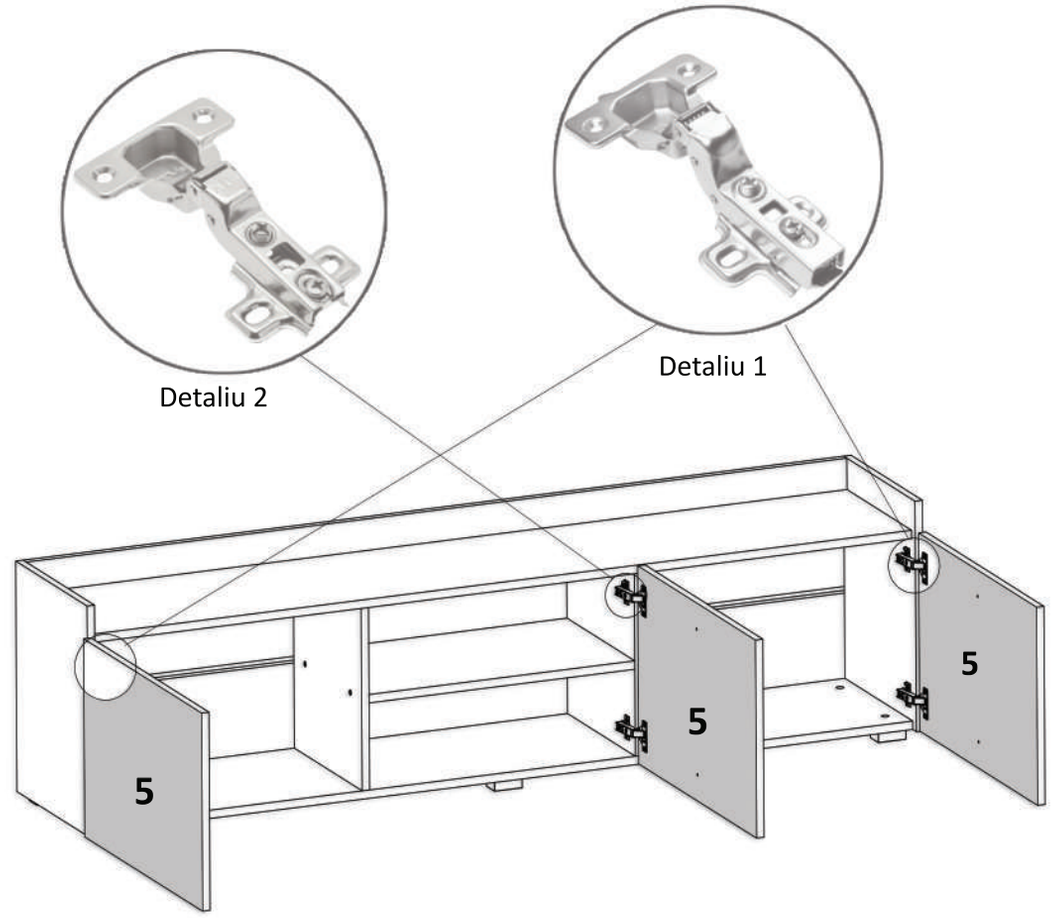

Pasul 8 (Montaj Picioare)

Se monteaza pe placa (1), Picioare plastic (Pp)x6 buc, fixarea lor facandu-se cu surub (S6)x12 buc, cate 2 buc/picior.

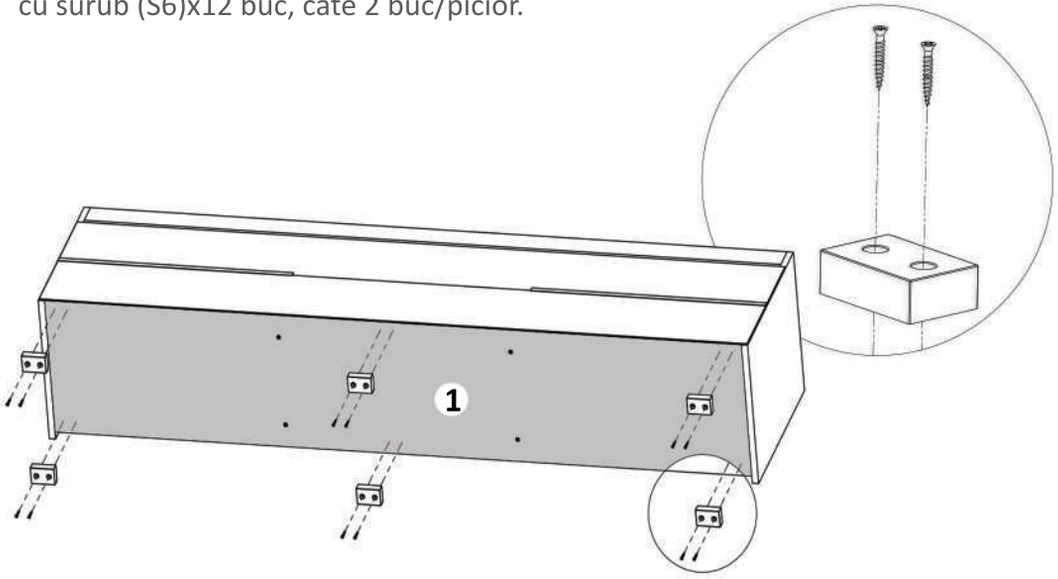

Pasul 9 (Montaj Balamale)

Se monteaza pe placa (5), balamale (Ba)x2 buc in gaurile indicate, fixarea lor facandu-se cu surub (S3)x4 buc, cate 2 buc/balama.

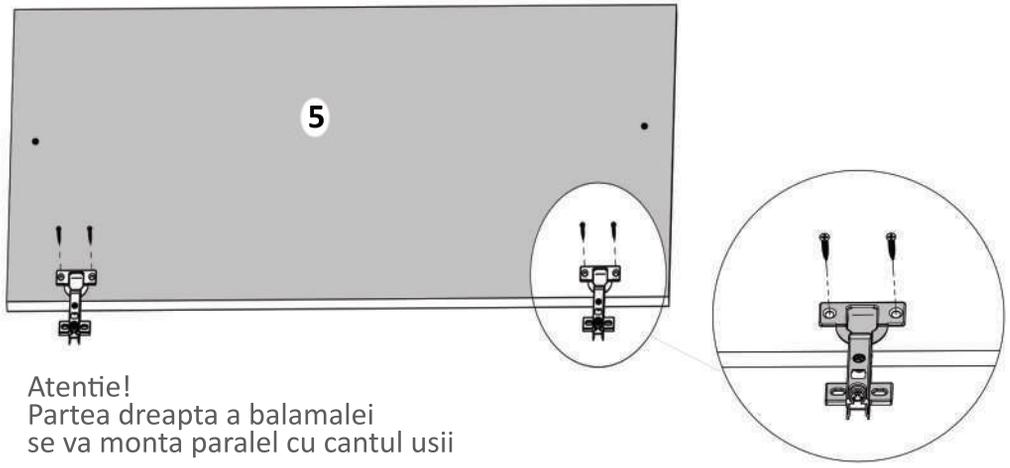

Atentie!
Partea dreapta a balamalei
se va monta paralel cu cantul usii

LAGUNA
mobilă pentru acasă

Pasul 2 (Montaj Repere)

Se fixeaza placa (6) de placile (2) si (10) folosind Confirmatoare (Co) x 2 buc - cate 2 buc / placa, in gaurile indicate in figura de mai jos.

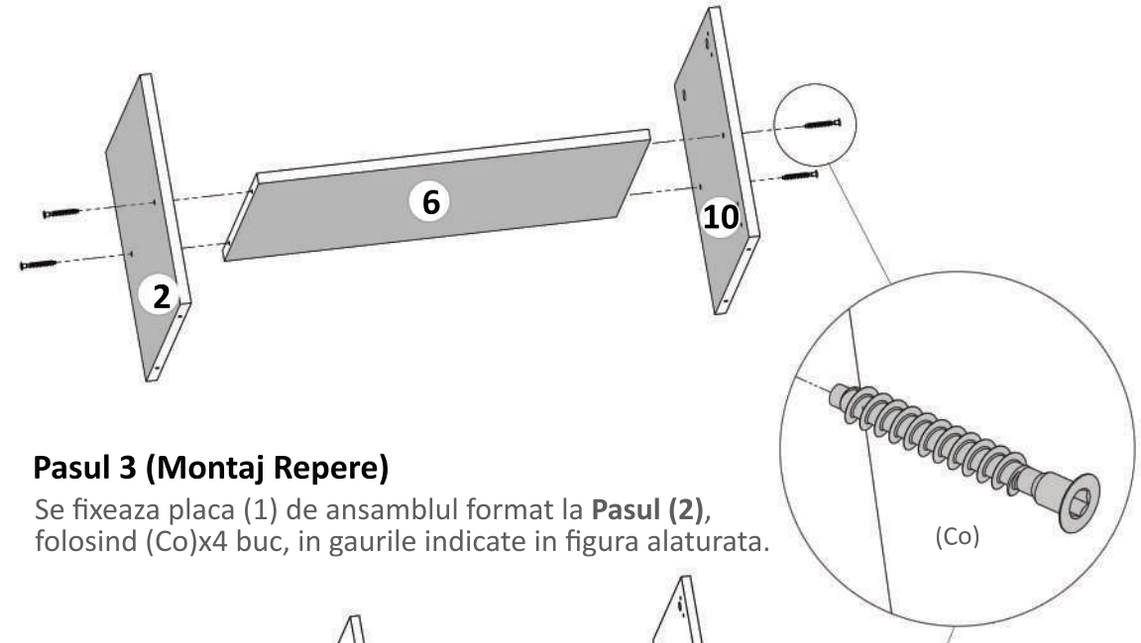

Pasul 3 (Montaj Repere)

Se fixeaza placa (1) de ansamblul format la **Pasul (2)**, folosind (Co)x4 buc, in gaurile indicate in figura alaturata.

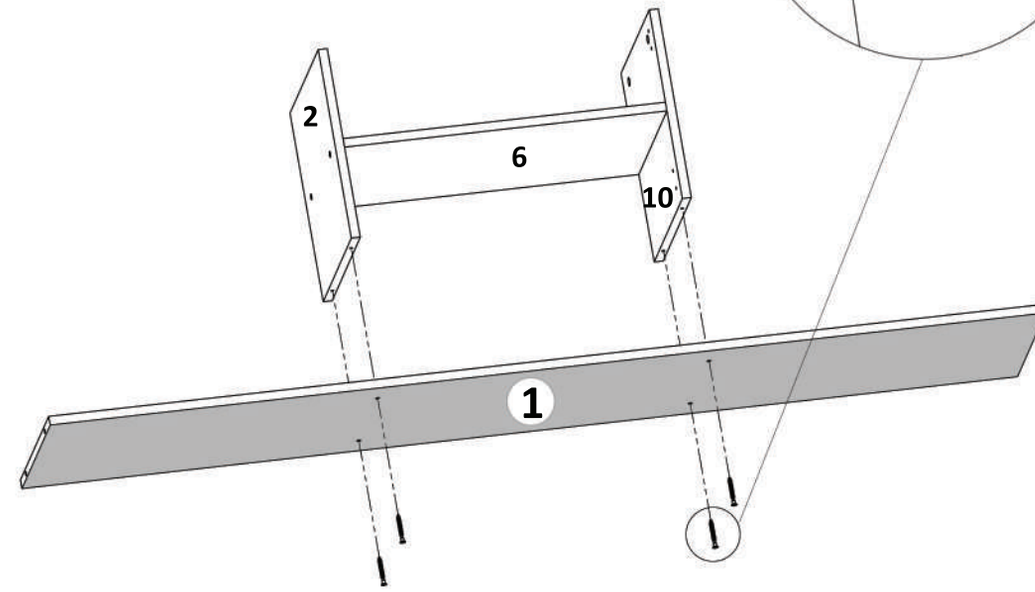

Pasul 4 (Montaj Repere)

Se prinde placa (3) de ansamblul format la Pasul (3), fixarea facandu-se cu cama demontabil (De)x4 buc, in gaurile stabilite, prin rotire pana acestea raman stranse.

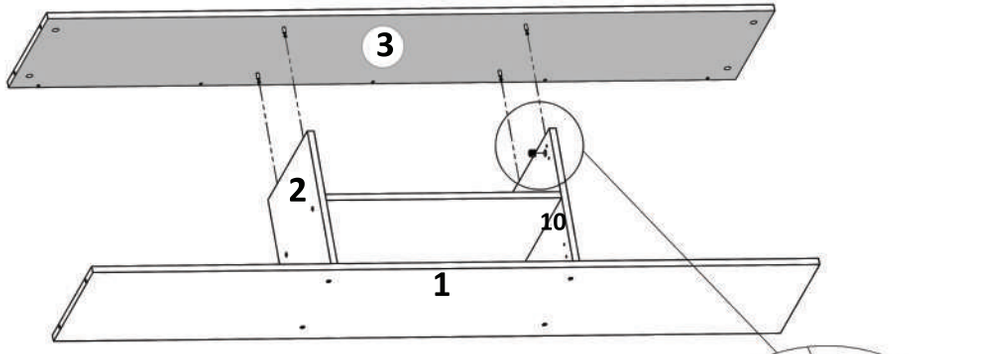

Pasul 5 (Montaj Repere)

Se prind placile (8) si (9) de placile (1) si (3) folosind cama demontabil (De)x8 buc, rotindu-le pana acestea raman stranse.

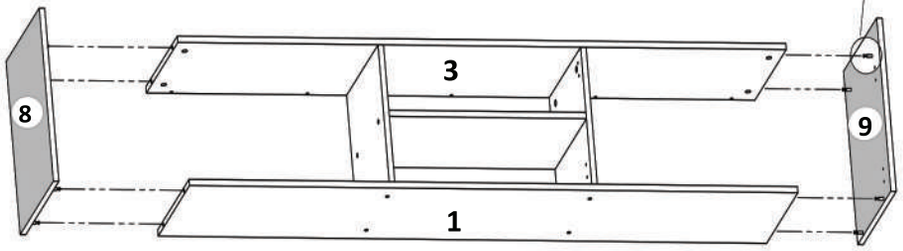

LAGUNA
mobilă pentru acasă

Pasul 6(Montaj repere)

Se fixeaza placa (4) de placa (3) folosind confirmatoare (Co)x5 buc, in gaurile indicate, ca in figura de mai jos.

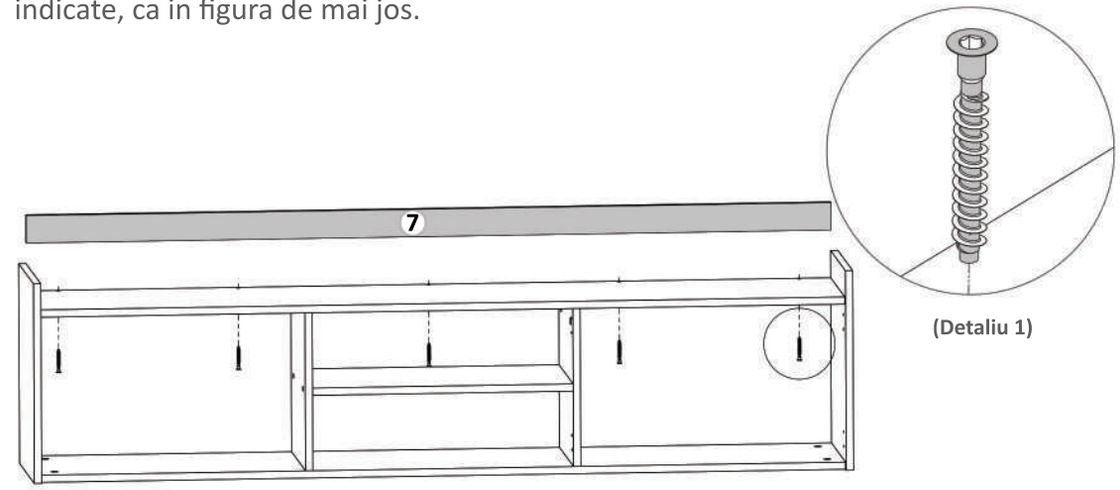

Pasul 7 (Montaj HDF)

Se masoara diagonalele sa fie in vinclu, dupa care se prind HDF-urile (7) folosindu-se de ciocan cu ajutorul unor cuie (Cu)x 60 buc. Intre Placi se bat cuie cu saibe tip cupa. **(Detaliu 1)** si se foloseste profil H pentru imbinare. **(Detaliu 2)**

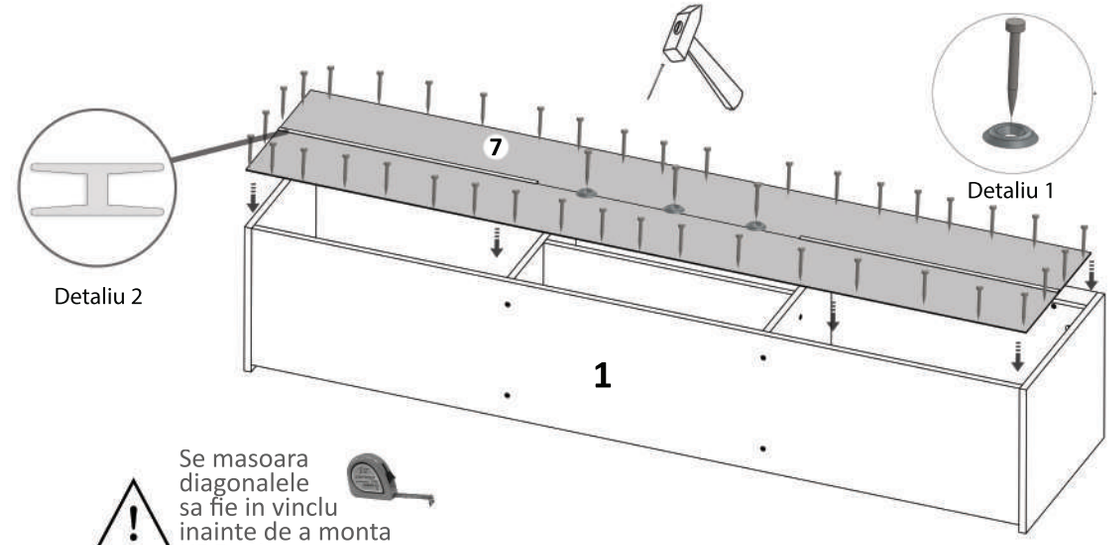

Se masoara diagonalele sa fie in vinclu inainte de a monta HDF-ul!