Pasul 5 (Montaj Repere)

Se pozitioneaza tot ansamblul peste placa (1), se introduc cele doua came(Ca) in placile (2) si (3) cu deschizatura catre gaura **(det.1)**.
Se introduc cei 2 demontabili in gaurile din ansamblu iar pe urma se strange la maxim (Ca). **(det.2)**

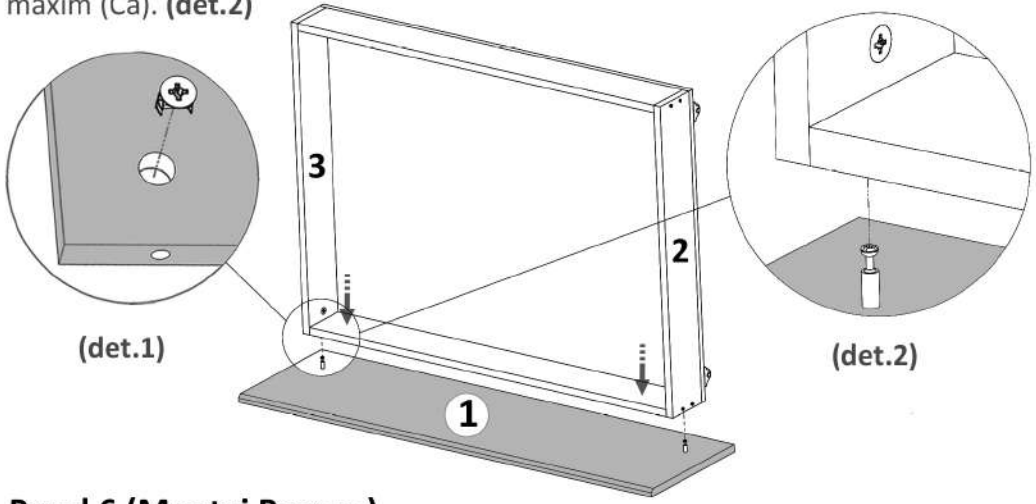

Pasul 6 (Montaj Repere)

Se prinde placa (4) de placa (1) pentru o mai mare rezistenta cu suruburi (S6) 3.5 x 30 - 2buc.

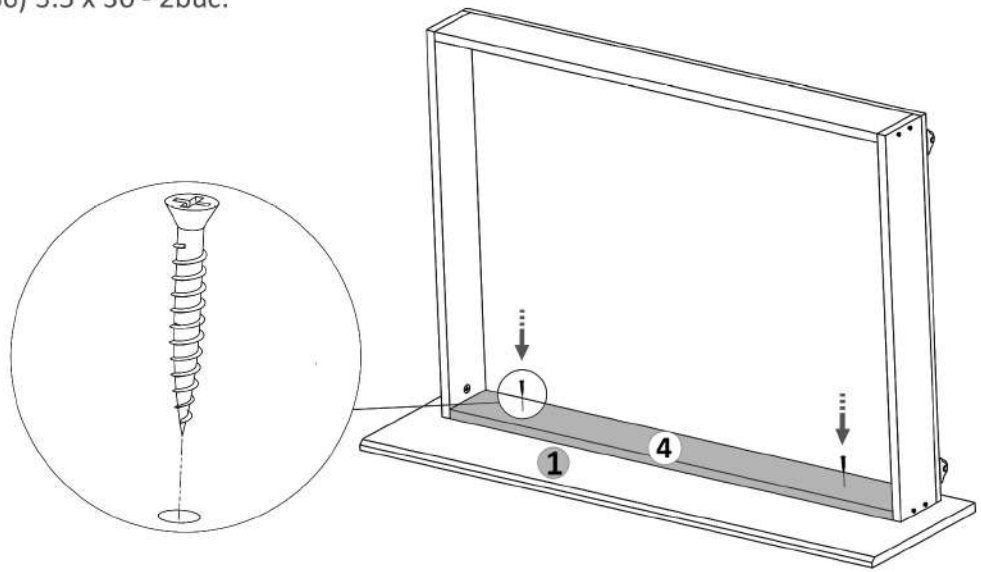

LAGUNA®
mobilă pentru acasă

Instrucțiuni montaj: **SERTAR PAT**

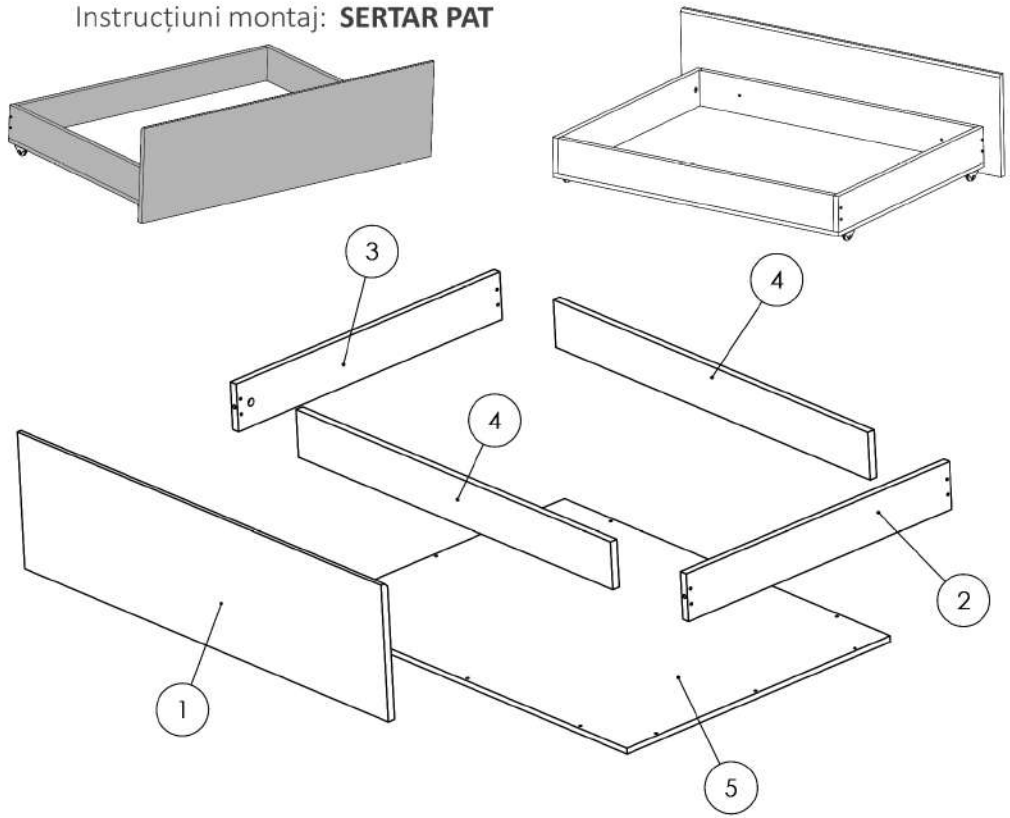

NR. REPER	DETALII	COD REPER	CANTITATE
1	PAL 1030X287X16	FATA SERTAR	1
2	PAL 678X100X16	LATERALA ST.	1
3	PAL 678X100X16	LATERALA DR.	1
4	PAL 890X100X16	SPATE SERTAR	2
5	PAL 922X678X12	FUND SERTAR	1

ATENȚIE: MONTAJUL NECORESPUNZĂTOR ATRAGE DUPĂ SINE PIERDEREA GARANȚIEI PRODUSULUI

Șurubelniță în cruce sau **autofiletantă**

Este **recomandat** ca montajul să fie făcut de **minim două persoane**

Un **ciocan** de dimensiune medie

Elemente feronerie pentru 1 x SERTAR:

DEMONTABIL CU EXCENTRIC	De	2	ROTILA CULISARE	Ro	4	SURUB 3.5X30	S6	22	CAMA	Ca	2
SURUB 3.5X16	S3	8									

Pasul 1

Se prinde cu infiletanta sau surubelnita 2 x (De) pe placa (1)

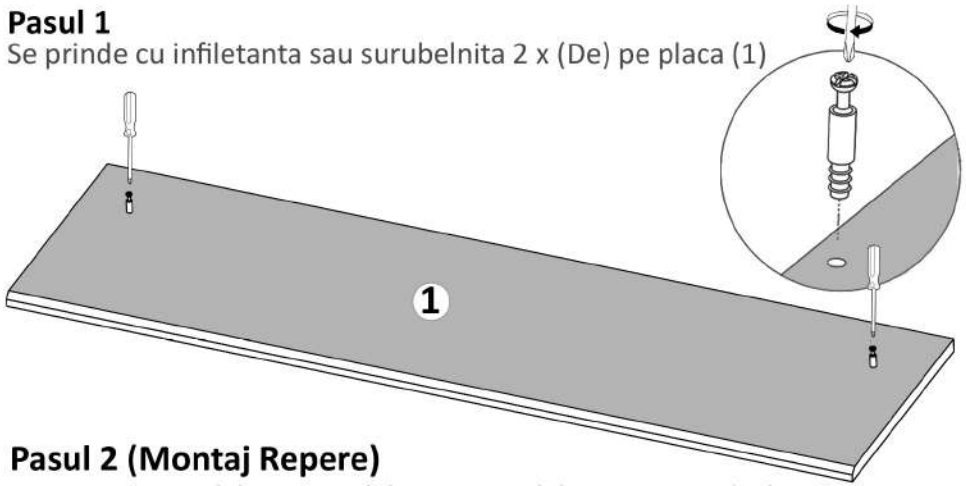

Pasul 2 (Montaj Repere)

Se prinde placa (2) si placa (3) de placile (4) cu suruburi (S6) 3.5x30 - 8buc cate 4 suruburi / placa.

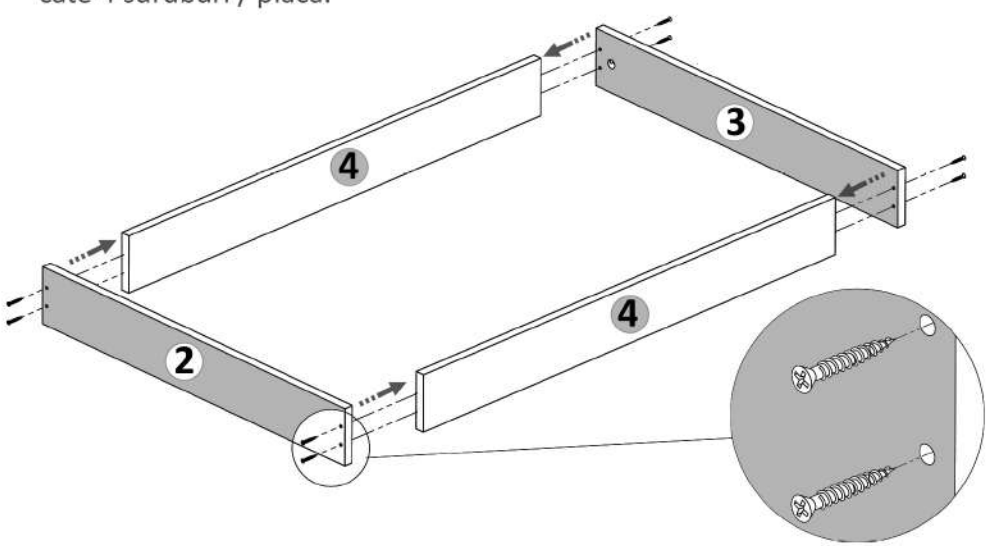

LAGUNA®
mobilă pentru acasă

Pasul 3 (Montaj Repere)

Se pozitioneaza placa (5) peste ansamblul format din placile (2,3,4) si se prinde cu suruburi (S6) 3.5x30 - 12 buc in gaurile existente pentru acestea.

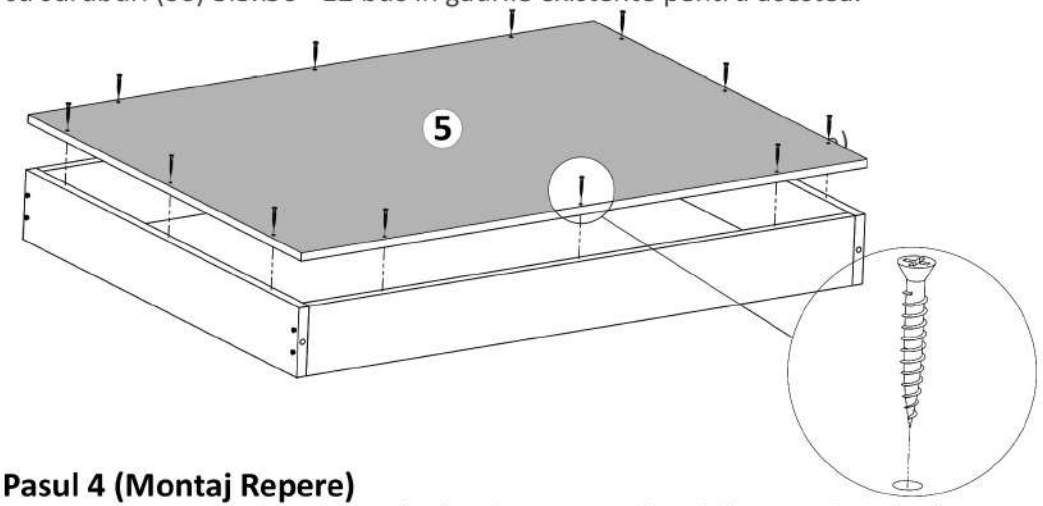

Pasul 4 (Montaj Repere)

Se pozitioneaza Rotila Culisare (Ro) x 4buc peste placa (5) cu suruburi (S3) 3.5x16 - 8 buc - cate 2 buc / picior, pastrand o distanta de 2 cm fata de marginea lunga.

