LAGUNA®

mobilă pentru acasă

Instructiuni de Montaj

PAT 1800

Montajul necorespunzator atrage dupa sine pierderea garantiei.

Unelte Necesare:

- Surubelnita
- Ciocan
- Imbus

Se recomanda montarea produsului in minim doua persoane.

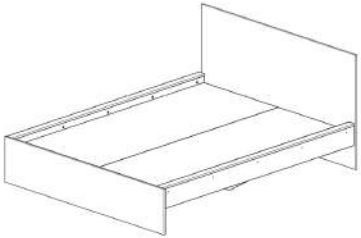

Denumire	Dimensiune	Cantitate	Simbol
Capat Mare	1870x922	1	CPM2
Capat Mic	1914x368	1	CPM
Laterale	2078x160	2	L
Ornamente	2078x60	2	ORN
Suport Saltea Central	2078x264	1	SSC
Suport Saltea Lateral	2078x90	2	SSL
Suport Saltea Exterior	200x90	4	SSE
Suport Saltea Mijlociu	876x280	2	SSM
Suport Saltea Superior	950x70	2	SSS
Protectii Pal Saltea	2078x80	2	PP

Coltar Metalic	CP	8	Confirmator 2X50	CF	18	Talpa Alunecatoare	TA	13	Surub 4x16	S4	12
Surub 3,5x16	S3	90	Coltar Plastic	CP	6	Tija demontabila	TD	16	Cama demontabil	CD	16
Surub 3,5x30	S5	32									

1 Ansamblare

Se fixeaza in capatul mic (CPM) si in ornamente (ORN) tijele demontabile.

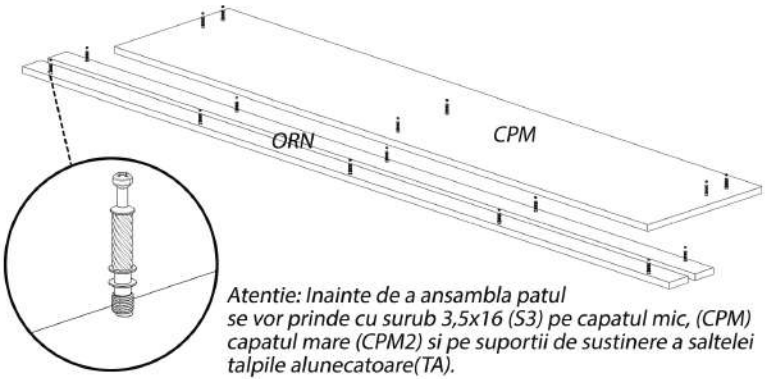

Atentie: Inainte de a ansambla patul se vor prinde cu surub 3,5x16 (S3) pe capatul mic, (CPM) capatul mare (CPM2) si pe suportii de sustinere a saltelei talpile alunecatoare(TA).

Capatul mare al patului(CPM2) se fixeaza cu confirmatoare (CF) in laterale (L) si in suportul saltea central (SSC). Capat mic al patului(CPM) se fixeaza cu ajutorul tijelor demontabililor(TD) si a camelor demontabililor.(CD)

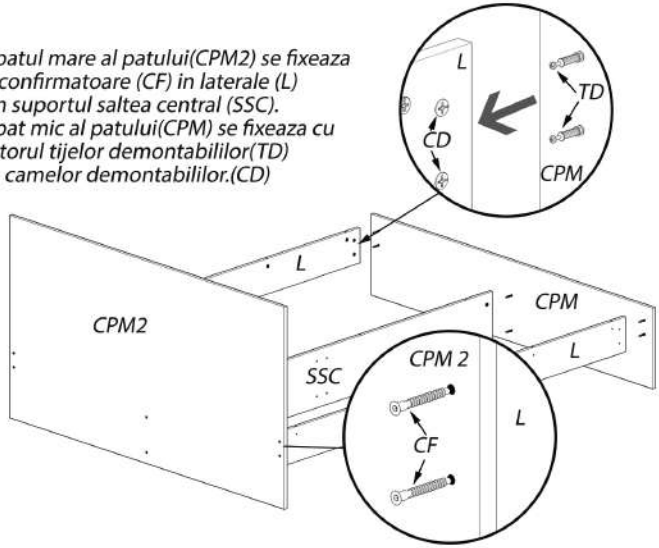

2 Montare suport saltea

Se fixeaza suportul saltea lateral(SSL) de suportul saltea mijlociu (SSM) cu ajutorul confirmatoarelor (CF).

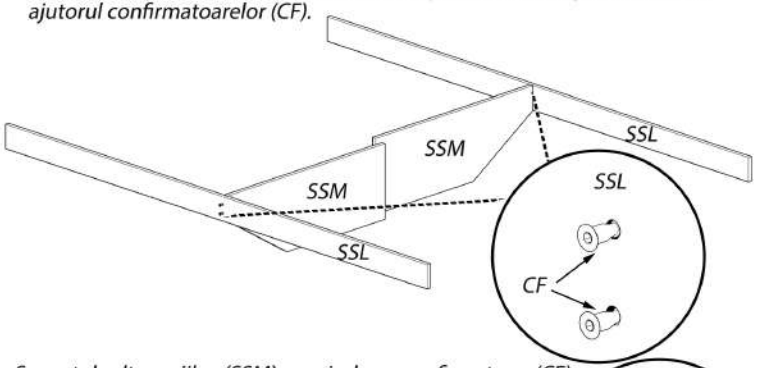

Suportul saltea mijloc (SSM) se prinde cu confirmatoare(CF) de suportul saltea central (SSC), iar apoi se fixeaza suportul saltea lateral (SSL) de laterala(L) cu surub 3,5x30 (S5).

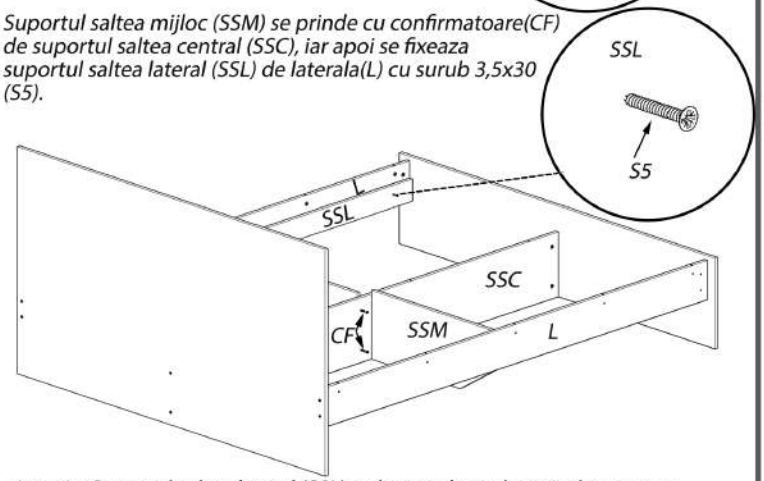

Atentie: Suportul saltea lateral (SSL) trebuie sa la acelasi nivel cu partea inferioara a lateralei (L).

In continuare se monteaza suportii saltea superiori(SSS) cu confirmatoare(CF) de suportul saltea central (SSC).

Pentru o rezistenta mai mare, se vor fixa coltarele metalice(CM) cu surub 3,5x16 (S3) precum este prezentat in desenele de mai jos.

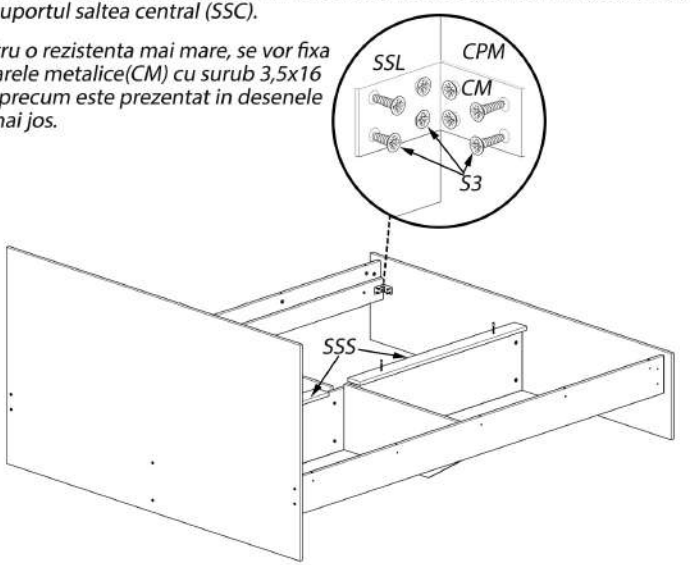

Reprezentare amplasament coltare metalice (CM).

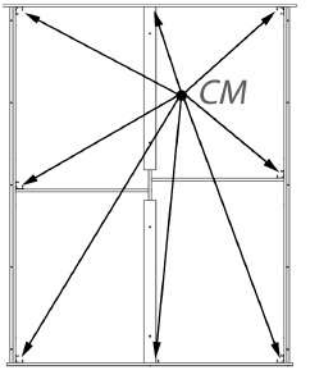

3 Montare ornamente si placi de pal

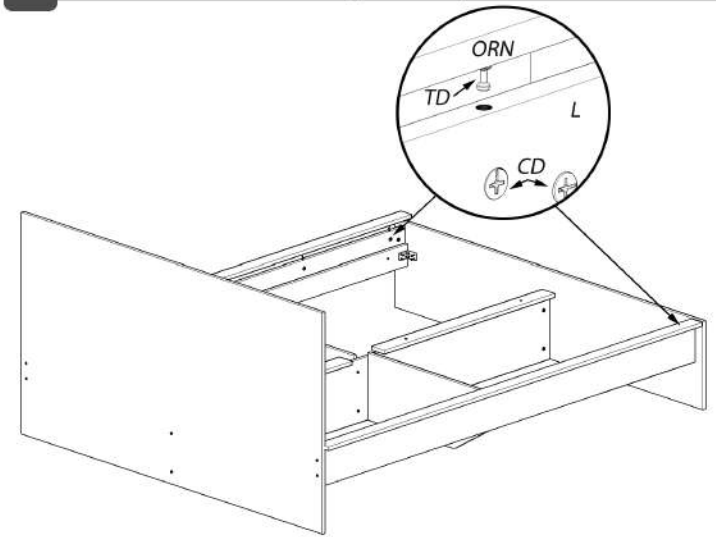

Ornamentele (ORN) se fixeaza cu ajutorul tijelor demontabililor(TD) si a camelor demontabililor (CD).
Dupa ce acestea au fost prins cu tijele demontabile (TD), pentru a oferi o mai mare rezistenta, pe fiecare dintre acestea se vor prinde 3 coltare de plastic (CP). Coltarele de plastic(CP) se vor fixa pe laterala (L) si Ornament (ORN) cu ajutorul suruburilor 4x16(S4).

Se fixeaza suporti saltea exteriori(SSE) pe capatul mare al patului (CPM2) si pe capatul mic al patului (CPM) cu surub 3,5x30(S5).

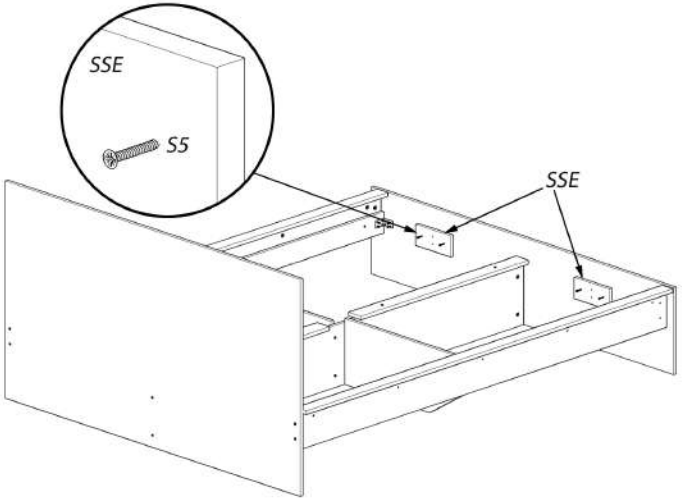

Pentru a finaliza montajul patului, se vor aseza placile din pal(PP) pe cadrul interior al patului si se vor fixa pe acesta cu surub 3,5x30 (S5).

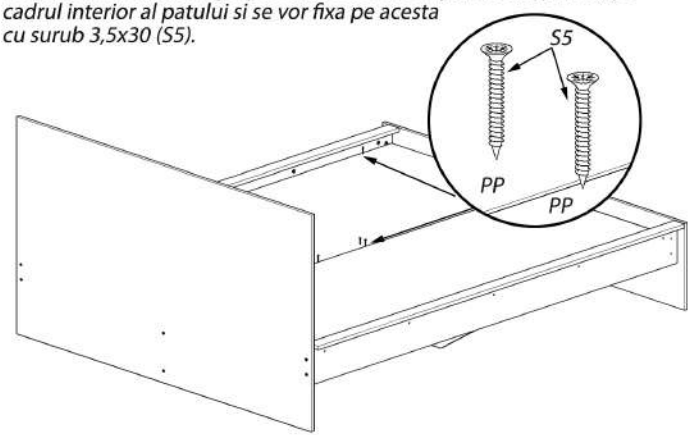

LAGUNA®
mobilă pentru acasă

Instrucțiuni montaj: **Pat 140,160,180**

ATENTIE! ⚠
Aceasta Fisa este doar pentru
Patul COD fara tapiterie.

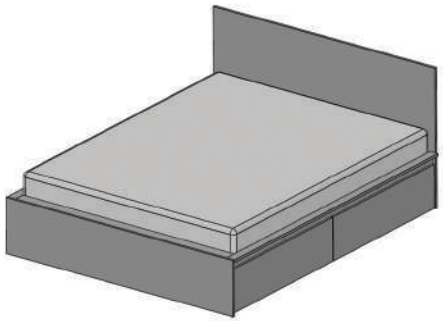

Pasul 1 (Montaj coltare)

Se prinde pe placa (1) - 4x Coltare metal (Cm) cu ajutorul suruburilor (S3) 3.5 x 16 -16 buc. Fiecare coltar o sa fie prins cu cate 4 suruburi de placa. Coltarele se pozitioneaza la 5 cm de la margine si 4.5 cm intre ele.

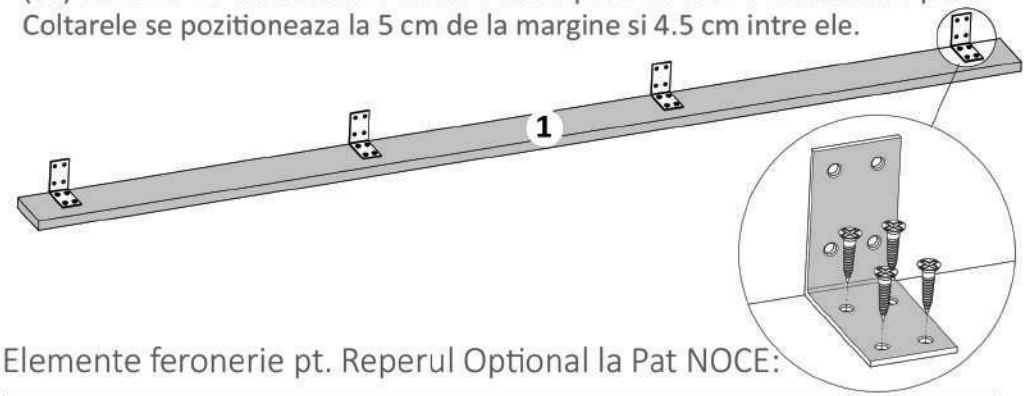

Elemente feronerie pt. Reperul Optional la Pat NOCE:

NR. REPER	DETALII	COD. REPER	CANTITATE
1	PAL 1590X78X16	LEZENA PAT 1600	1
2	PAL 1390X78X16	LEZENA PAT 1400	1
3	PAL 1790X78X16	LEZENA PAT 1800	1

SURUB 3.5X16 S3 32 | COLTAR METAL 50X50 Cm 4

ATENȚIE: MONTAJUL NECORESPUNZĂTOR ATRAGE DUPĂ SINE PIERDEREA GARANȚIEI PRODUSULUI

Șurubelniță în cruce sau **autofiletantă**

Este **recomandat** ca montajul să fie făcut de **minim două persoane**

Un **ciocan** de dimensiune medie

LAGUNA®
mobilă pentru acasă

Pasul 2 (Montaj reperul pe cadrul patului)

Se pozitioneaza placa (1) cu coltarele in jos si se prinde de capatul mic al patului (din interior) cu suruburi (S3) 3.5x16 -16 buc. Cate 4 buc / coltar.

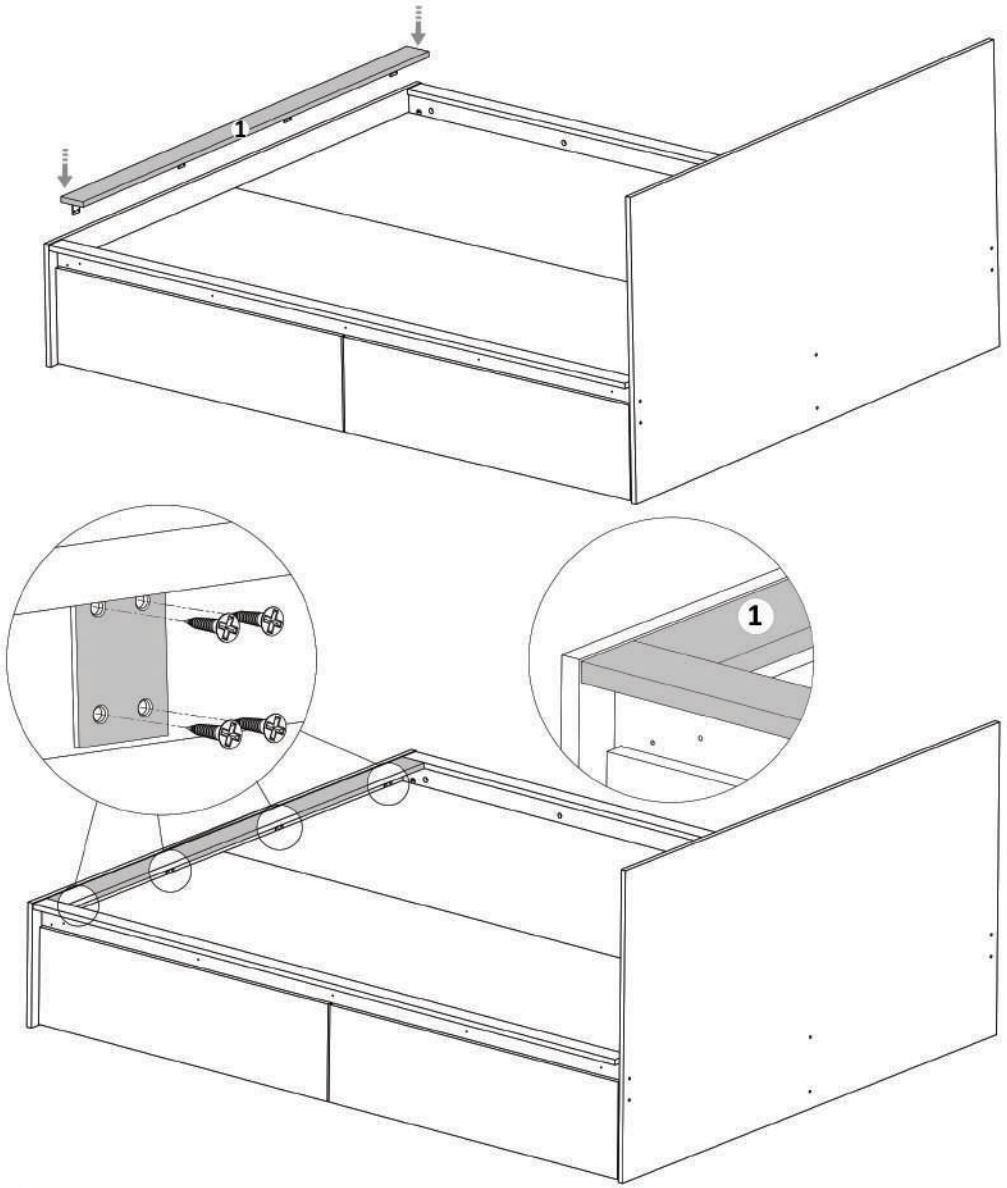

www.**mobilalaguna**.ro