LAGUNA®

mobilă pentru acasă

Instructiuni de Montaj

Living Nano

Montajul necorespunzator atrage dupa sine pierderea garantiei.

Unelte Necesare:

Surubelnita

Ciocan

Imbus

Se recomanda montarea produsului in minim doua persoane.

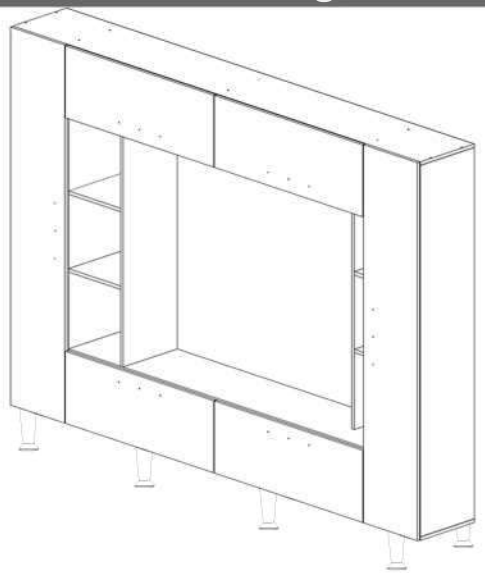

Denumire	Dimensiune	Cantitate	Simbol
Reper Inferior	2534x336	1	RI
Reper Superior	2534x336	1	RS
Laterale	1732x336	2	L
Laterale mici	1072x336	1	LM
	1072x200	1	LM1
Reper Intermediar Mic	314x336	2	INTM
Reper Intermediar	1732x336	2	INT
Polita Mobila Mare	323x336	2	PM1
Polita Mobila Mica	200x200	2	PM2
Polita Mobila	314x336	8	PM
Polita fixa	1840x336	2	PF
Front	1762x336	2	FR1
	922x336	2	FR2
	1082x336	1	FR3

Suport Polita	SP	48	Confirmator 7x50	CF	36	Balama Aplicata	BA	14	Balama Semiaplicata	BS	2
Surub 3,5x16	S3	84	Cama demontabil	CD	4	Tija demontabila	TD	4	Surub 4x20	S1	32
Saibe Cupa	SC	50	Piston pe gaz	TS	2	Picior gri	PG	8	Limitator Foarfeca	LF	2

1 *Ansamblare*

Se va fixa pe laterale (L) pe intermediare (INT) si pe lateralele mici (LM, LM1), suportii de polita (SP).

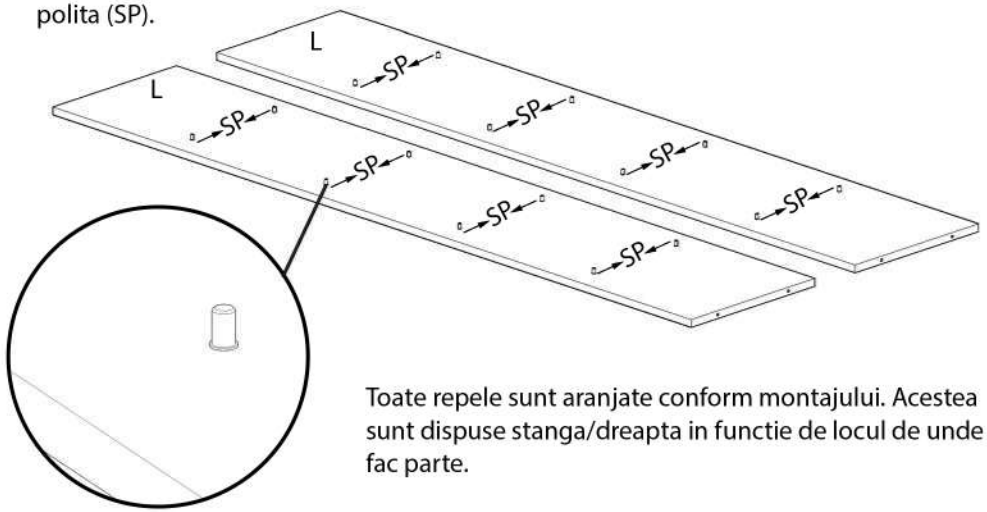

Toate repele sunt aranjate conform montajului. Acestea sunt dispuse stanga/dreapta in functie de locul de unde fac parte.

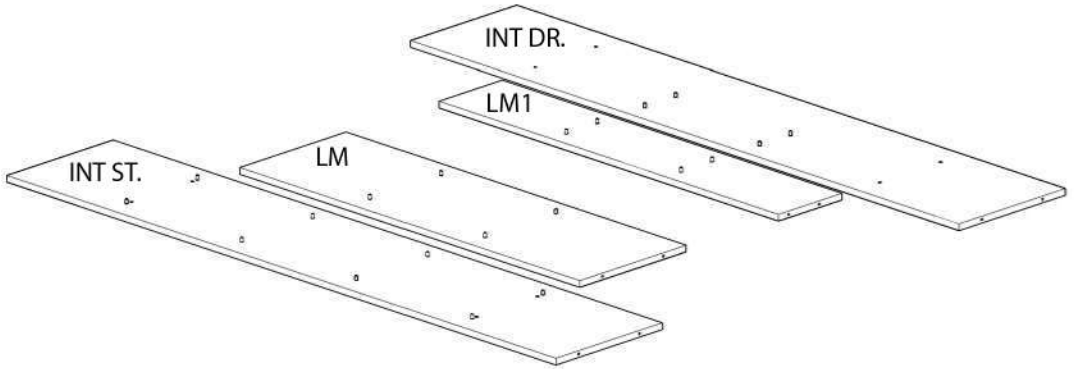

Reperele Intermediare se vor roti si se va fixa si pe cealalta parte a lor suportii de polita. Precum este reprezentat mai jos.

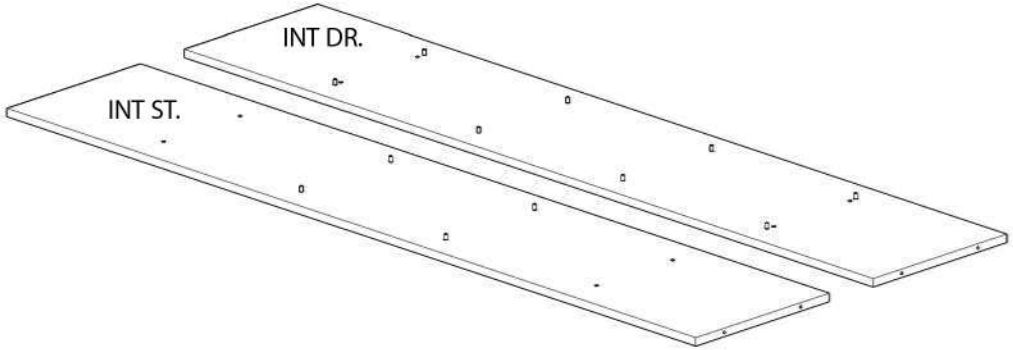

In continuare se vor fixa lateralele (L) si intermediarele (INT, INTM) de reperul inferior (RI) cu ajutorul confirmatoarelor (CF).

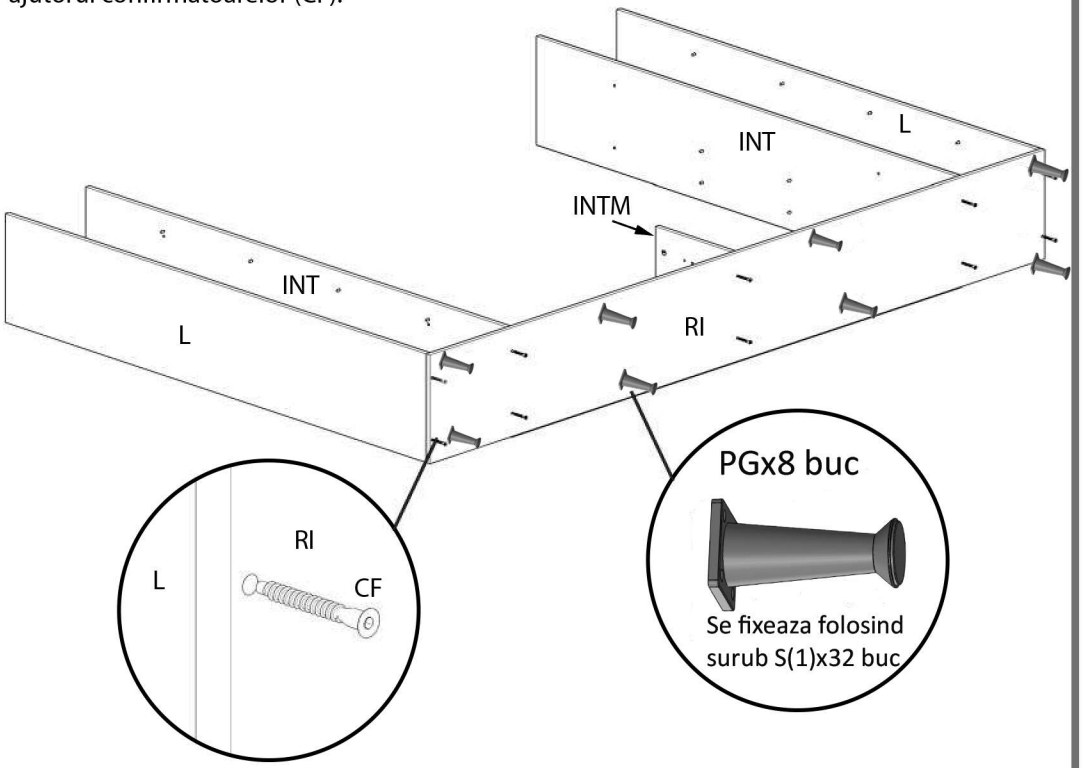

Pe polita fixa(PF) superioara si inferioara (PFS, PFI) se monteaza tijele demontabile (TD).
Politele fixe se fixeaza cu confirmatoare (CF) de intermediare (INT).

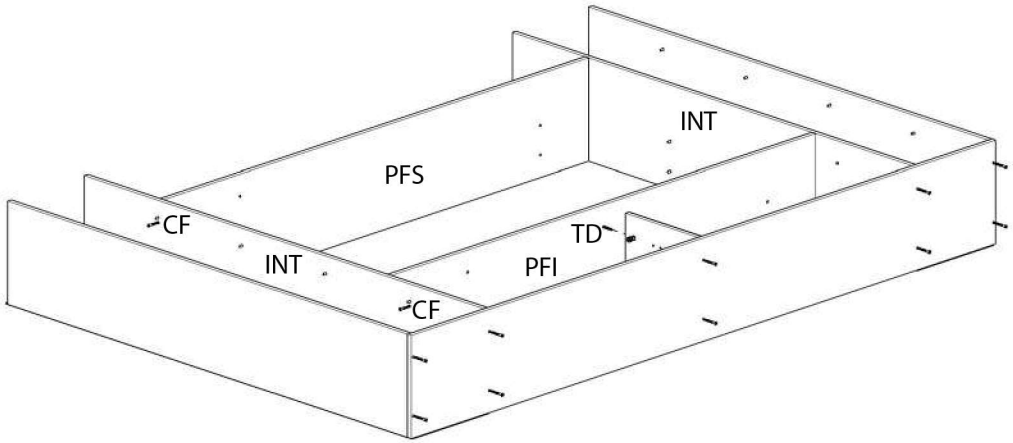

Lateralele mici (LM, LM1) se fixeaza cu confirmatoare(CF) in politele fixe (PFS, PFI).
Politele fixe(PFS, PFI) se fixeaza in intermediarele mici(INTM) cu demontabili (TD, CD)

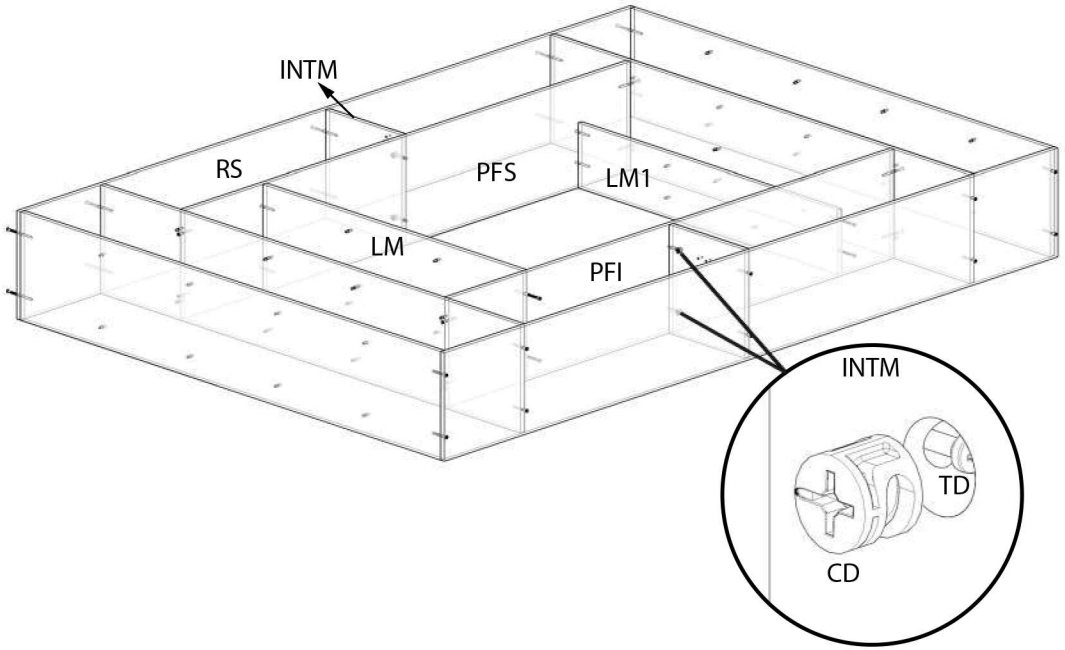

Important:
Inainte de a prinde HDF-ul se va folosi o ruleta pentru a aduce in vinclu, intreaga constructie.
HDF-ul se va fixa cu cuie (CU) si la imbinarea placilor de HDF se vor folosi cuie(CU) impreuna cu saibe cupa (SC).
Imbinarile de HDF sunt reprezentate cu X pe desenul alaturat.

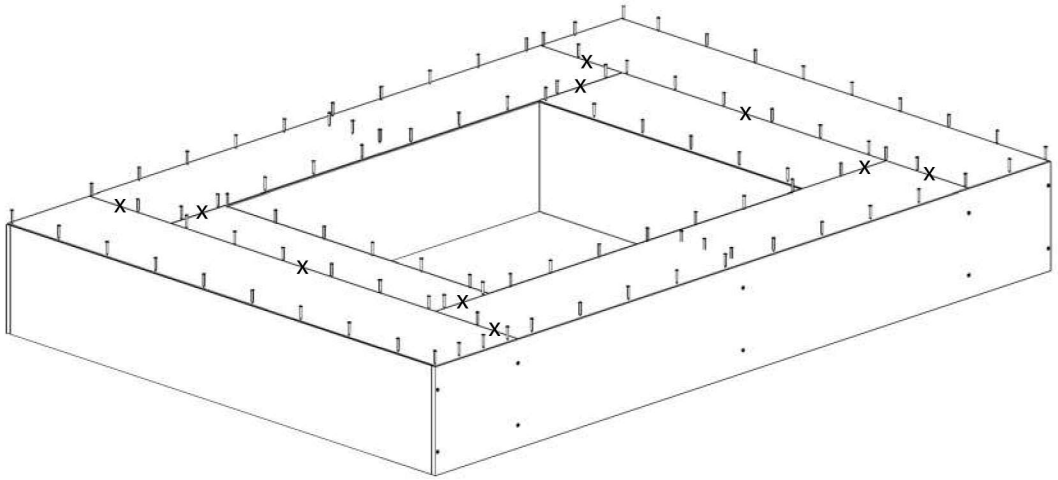

2 *Montare polite mobile si front-uri.*

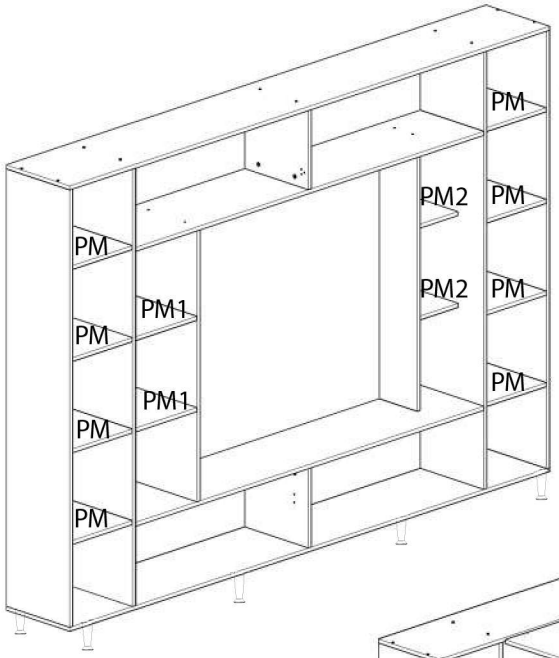

Se vor aseza politele mobile (PM, PM1, PM2) pe suportii de polita (SP)

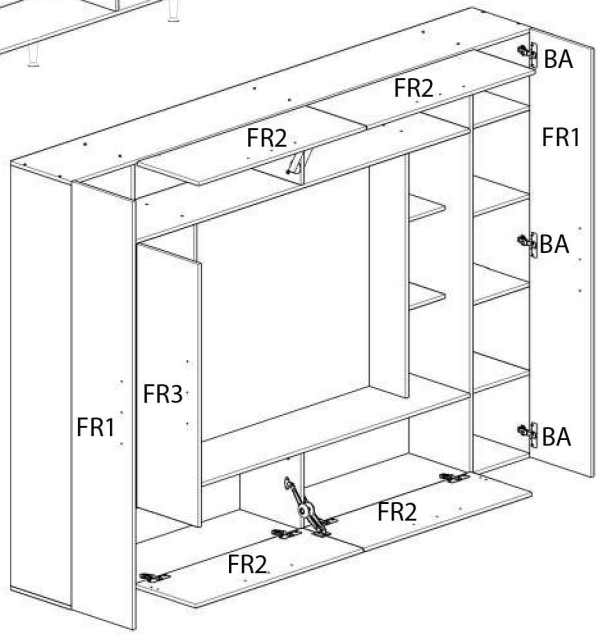

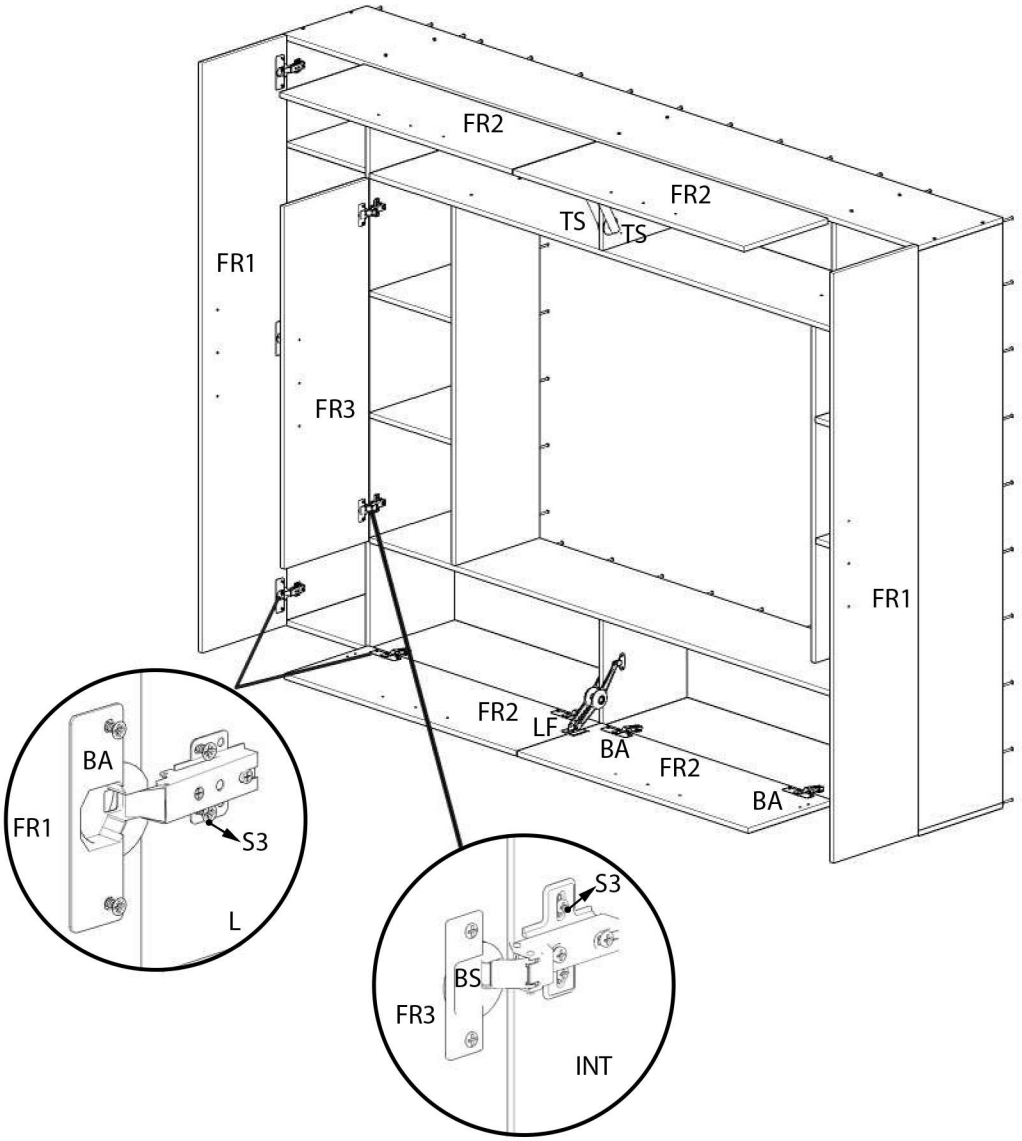

Balamalele aplicate se vor fixa pe fronturile FR1 si FR2.
Balamalele semiaplicate se vor fixa pe frontul FR3.
Pe fronturile comodei si ale corpului superior se aplica, suplimentar, limitator foarfeca (LF) (in cazul comodei) si pistoane pe gaz (TS) (in cazul corpului superior).
Fixarea balamalelor (BA, BS), limitatoarelor foarfeca (LF) si a pistoanelor pe gaz (TS) se face cu surub 3,5x16 (S3).
Pentru montarea fronturilor (FR1, FR2, FR3) se respecta semnele date.
Manerele se vor fixa pe fronturi cu ajutorul suruburilor metrice.