Pasul 11 (Montaj Maner)

Se monteaza pe placa (8) maner (Mn) x 1 buc cu suruburi (S4) M4x27 - 3 buc in gaurile existente pe placa.Pasul se repeta si pentru cealalta usa.

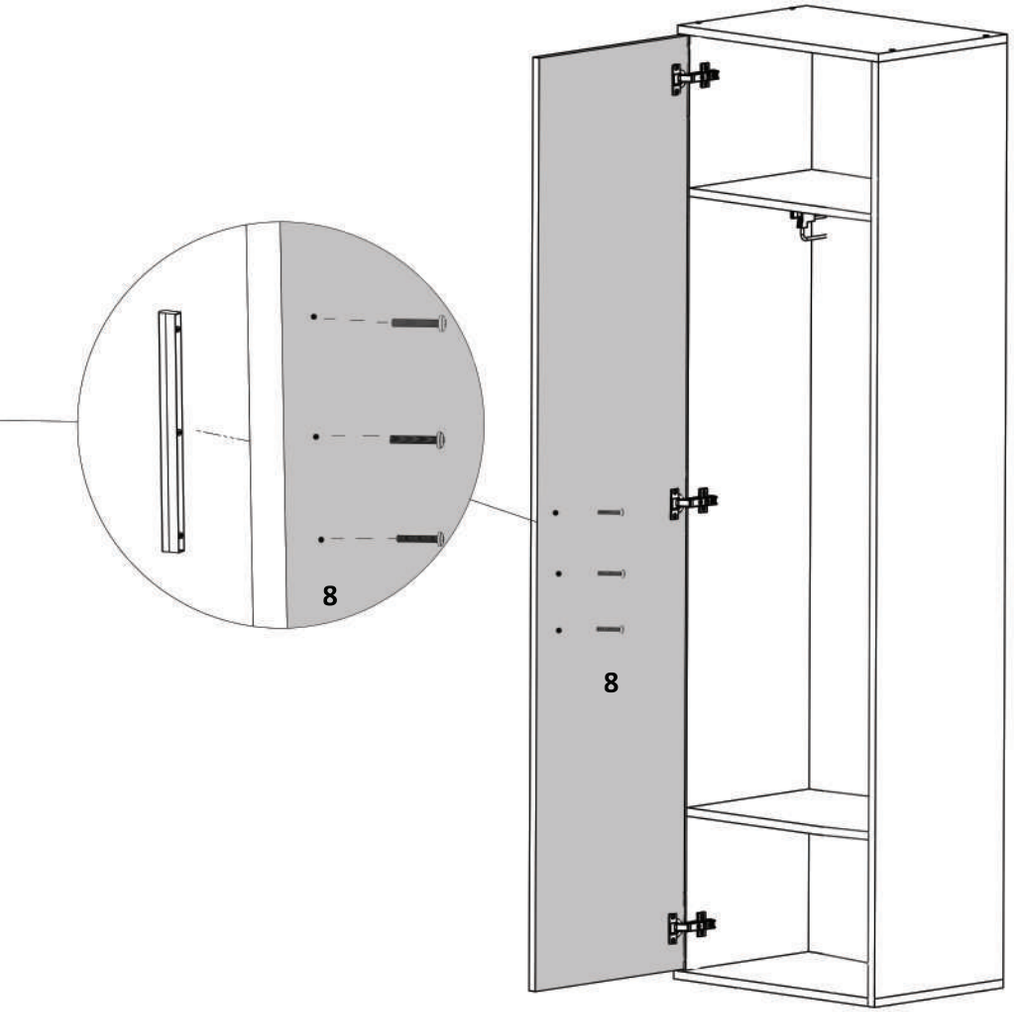

LAGUNA
mobilă pentru acasă

Nu te descurci ?
Acceseaza site-ul companiei
sau **scaneaza codul QR** pentru
instructiuni si video-uri cu montaj

Instrucțiuni montaj: **NANO- DULAP 2 USI**

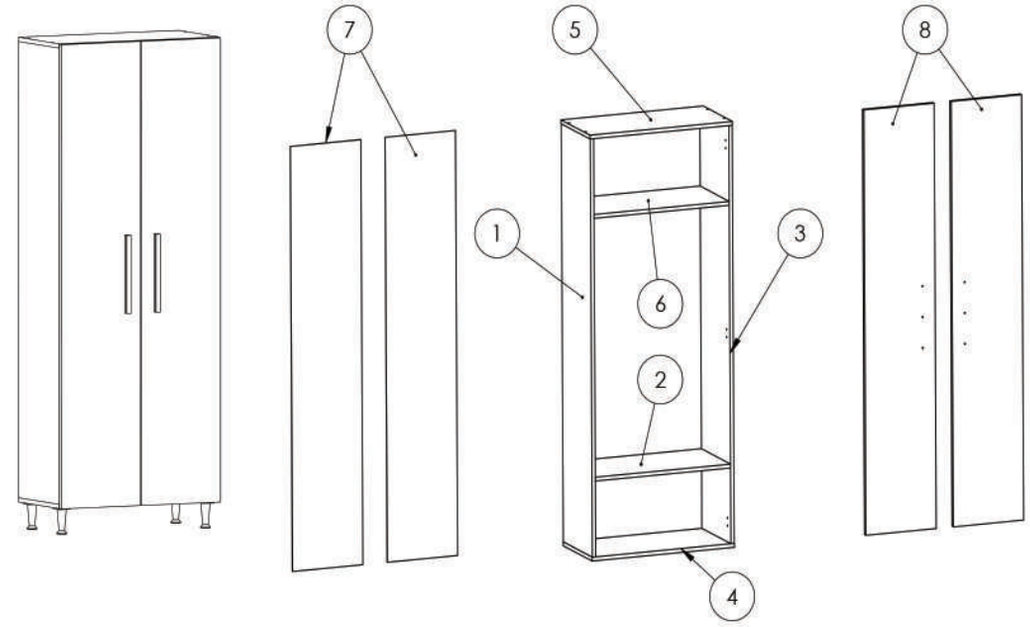

NR. REPER	COD REPER	DETALII	CANTITATE
1	LATERALA STANGA	PAL 1732X336X16 mm	1
2	POLITA FIXA INFERIOARA	PAL 646X336X16 mm	1
3	LATERALA DREAPTA	PAL 1732X336X16 mm	1
4	FUND	PAL 680X336X16 mm	1
5	TAVAN	PAL 680X336X16 mm	1
6	POLITA FIXA SUPERIOARA	PAL 646X336X16 mm	1
7	HDF	HDF 1760X336X2,5 mm	2
8	USA STANGA/DREAPTA	PAL 1762X336X16 mm	2

ATENȚIE: MONTAJUL NECORESPUNZĂTOR ATRAGE DUPĂ SINE PIERDEREA GARANȚIEI PRODUSULUI

Șurubelniță în cruce sau **autofiletantă**

Este **recomandat** ca montajul să fie făcut de **minim două persoane**

Un **ciocan** de dimensiune medie

Elemente feronerie :

DEMONTABIL CU EXCENTRIC De — 8	PICIOR PLASTIC PP — 4	SURUB TIP CONFIRMATOR 4x27 S4 — 6	CAMA Ca — 8
CUIE Cu — 65	SUPORT UMERASE Su — 1	BALAMALE APLICATE Ba — 6	SURUB 3.5X16 S3 — 28
	CONFIRMATOR 7X50 Co — 8	MANER Mn — 2	SURUB 4X20 S7 — 16

Pasul 1 (Montaj Demontabili)

Se prinde cu filetanta sau surubelnita 4 x (De) pe placile (1) si (3) - cate 4 buc/placa.

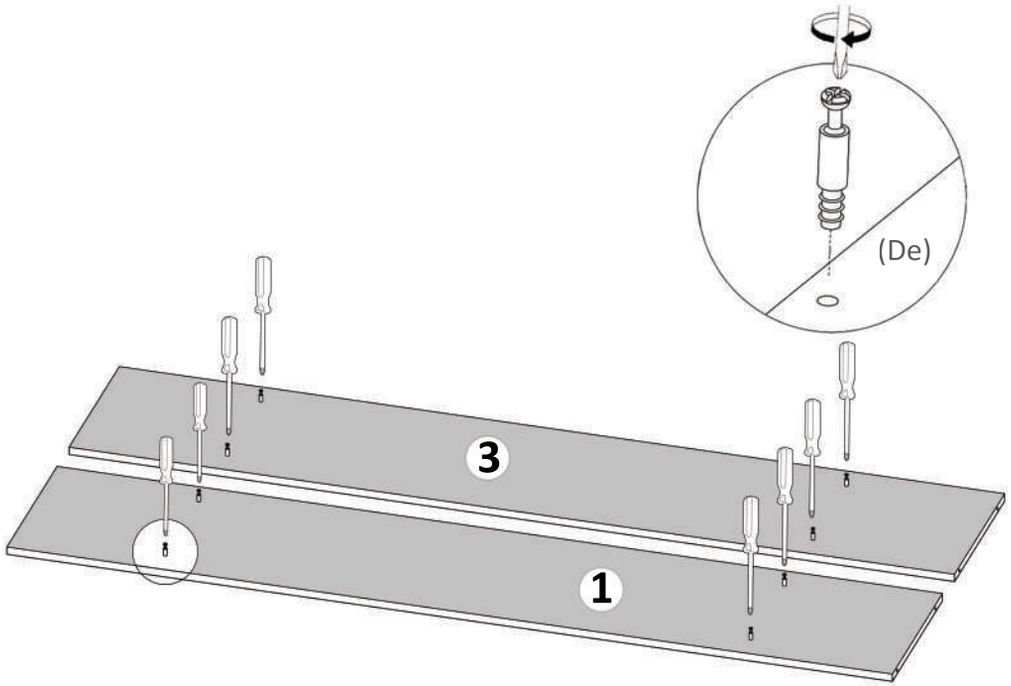

LAGUNA
mobilă pentru acasă

Nu te descurci ?
Acceseaza site-ul companiei
sau **scaneaza codul QR** pentru
instructiuni si video-uri cu montaj

Pasul 10 (Montaj Balamale aplicate)

Se lipeste usa cu balamale aplicate (8) de cantul placii (1) si se monteaza pe placa (1) balamale (Ba) x 2 buc folosindu-se suruburi 3.5x16 (S3)
- cate 2 / balama.Pasul se repeta pentru montarea celeilalte usi.

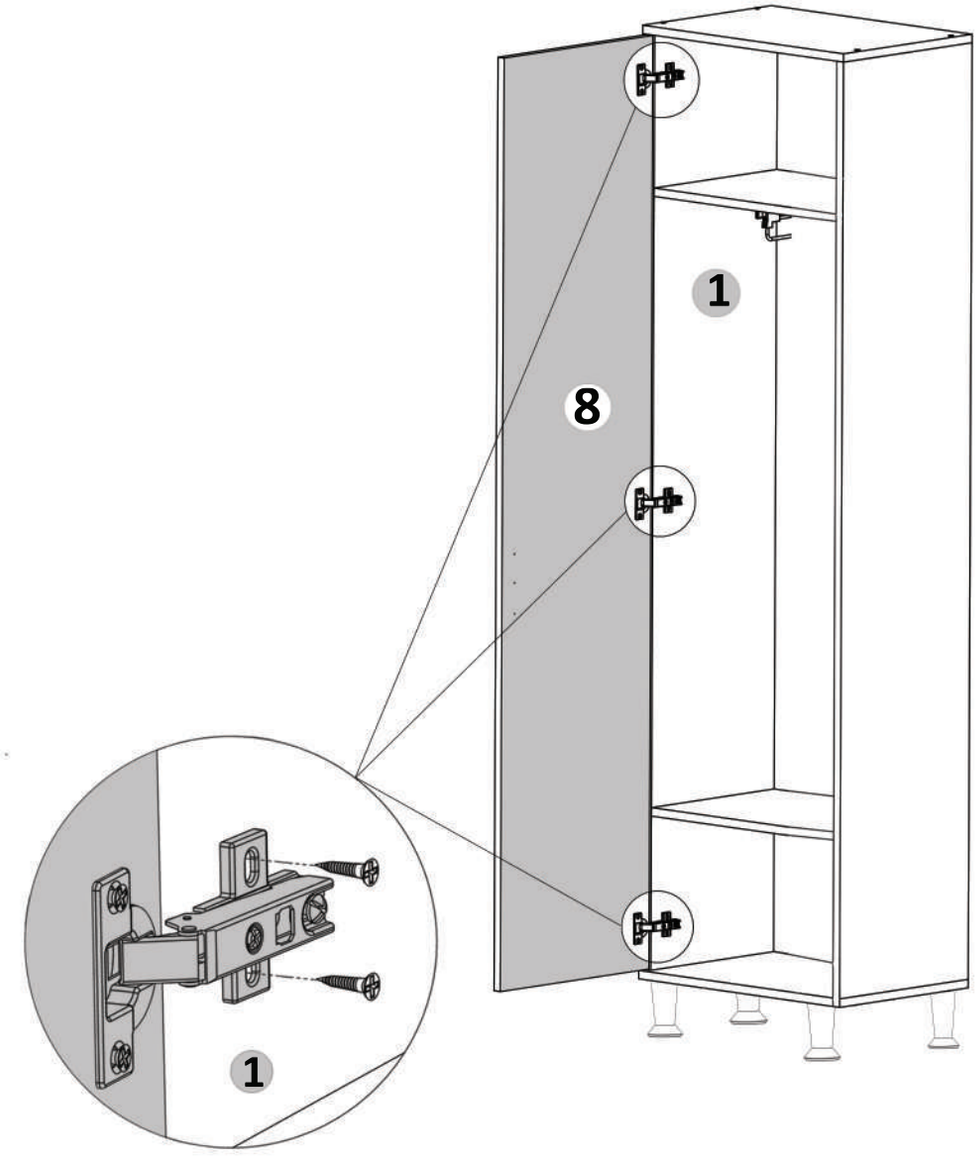

Pasul 8 (Montaj Picioare)

Se prinde pe placa (4) Picioare Plastic (Pp) x 4 buc. Vin prinse cu suruburi (S7) 4x20 - cate 4 suruburi / picior.

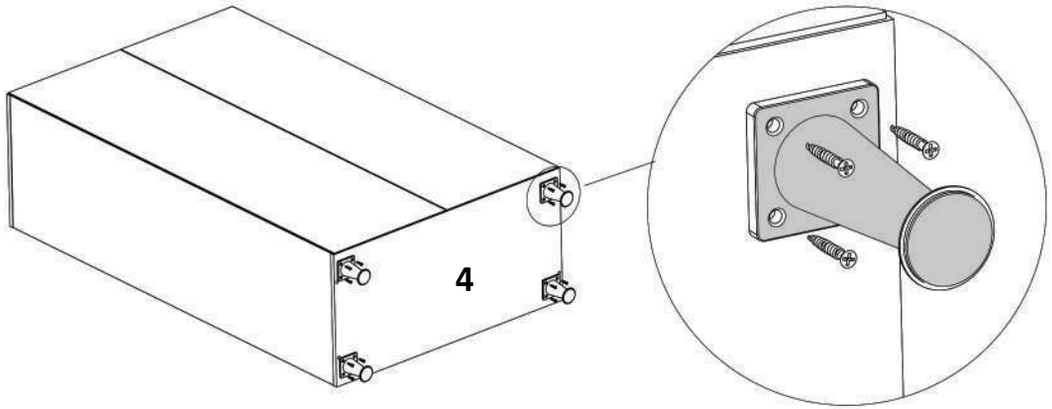

Pasul 9(Montaj Balamale pe Usa)

Se prinde pe placa (7) balamale (Ba) x 3buc cu suruburi (S3) x 6 buc, cate 2 buc / balama.

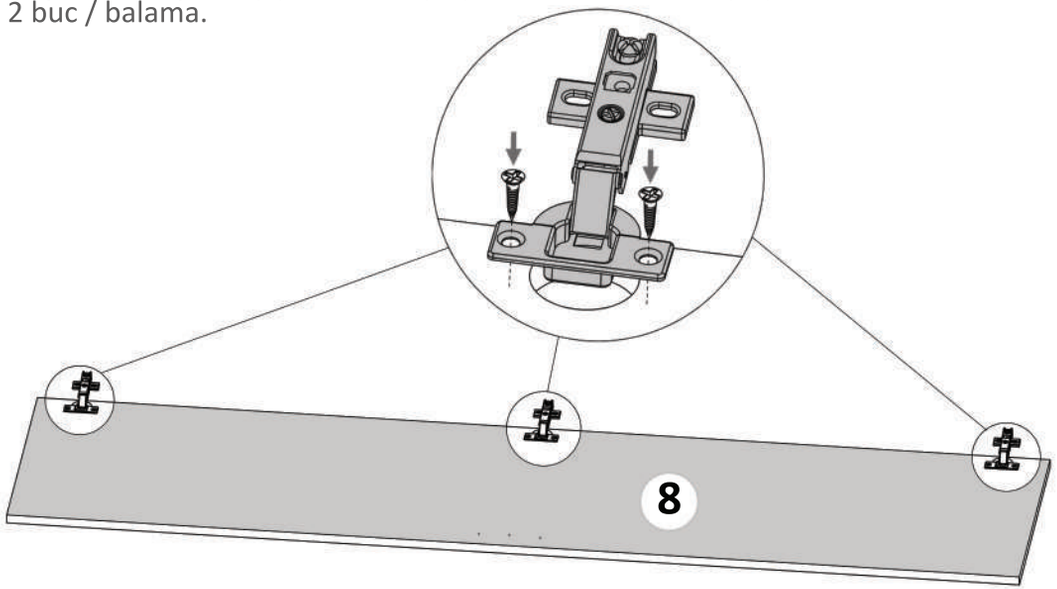

LAGUNA
mobilă pentru acasă

Nu te descurci ?
Acceseaza site-ul companiei
sau **scaneaza codul QR** pentru
instructiuni si video-uri cu montaj

Pasul 2 (Montaj Suport umerase)

Se prinde pe placa (6) Suport umeras (Su) x 1 buc - cu suruburi (S3) 3.5x16 x4 buc / cate 2 suruburi pe o parte.

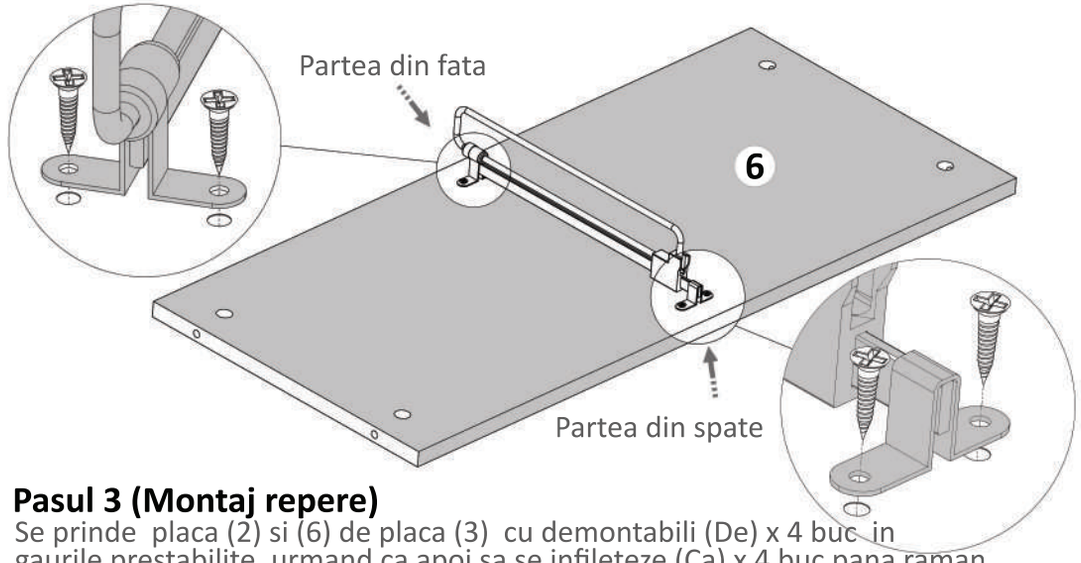

Pasul 3 (Montaj repere)

Se prinde placa (2) si (6) de placa (3) cu demontabili (De) x 4 buc in gaurile prestabilite, urmand ca apoi sa se infileteze (Ca) x 4 buc pana raman stranse.

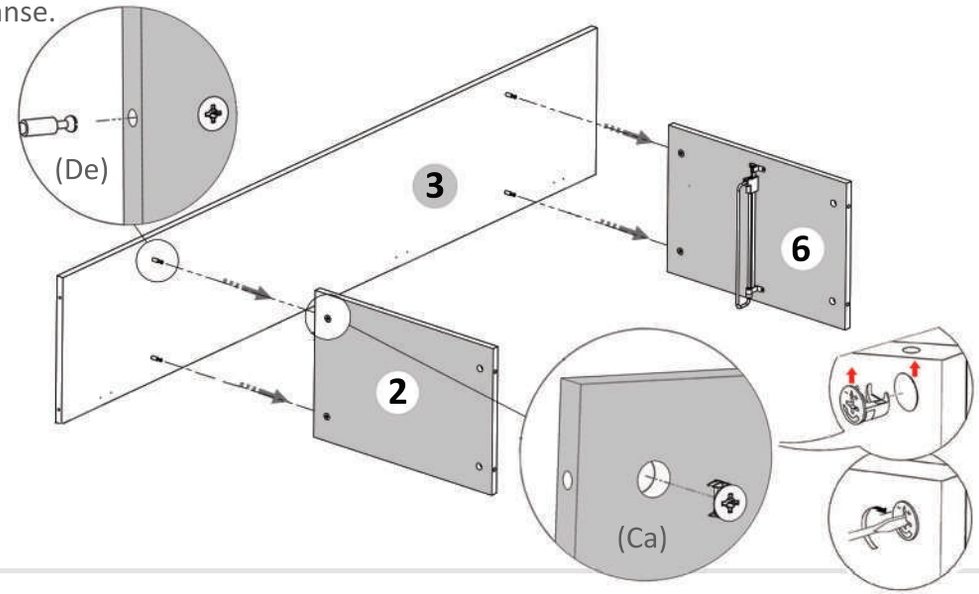

Pasul 4 (Montaj repere)

Se prinde placa (1) de placile (2) si (6) cu demontabili (De) x 4 buc in gaurile prestabilite, urmand ca apoi sa se infileteze (Ca) x 4 buc pana raman stranse.

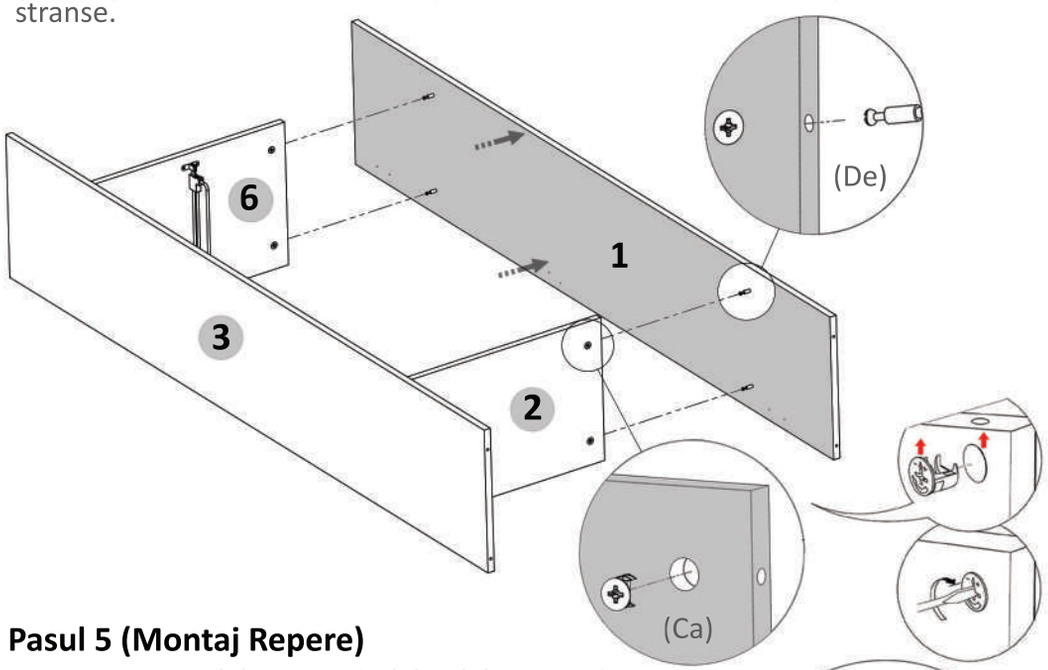

Pasul 5 (Montaj Repere)

Se prinde placa (5) de placile (1) si (3) cu Confirmatoare (Co) x 4 buc .

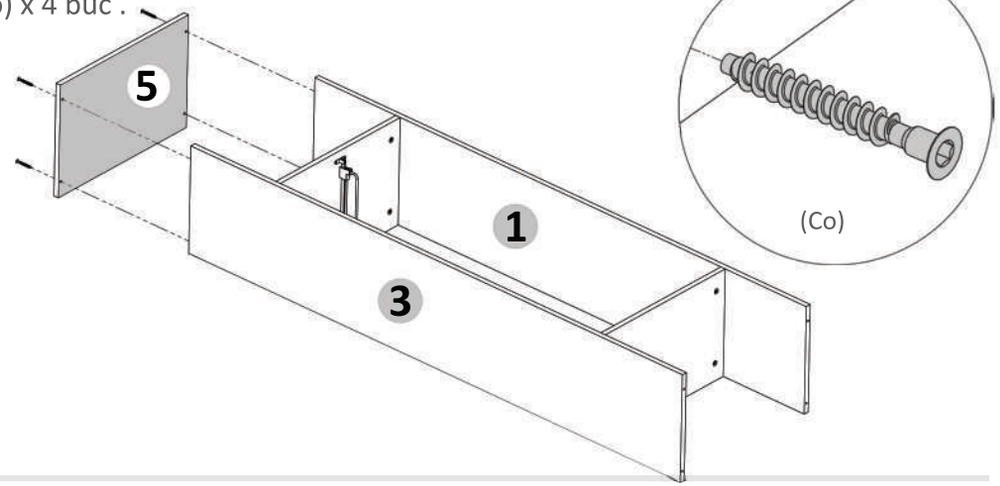

LAGUNA
mobilă pentru acasă

Nu te descurci ?
Acceseaza site-ul companiei
sau **scaneaza codul QR** pentru
instructiuni si video-uri cu montaj

Pasul 6 (Montaj Repere)

Se prinde placa (4) de placile (1) si (3) cu Confirmatoare (Co) x 4 buc , similar cu imaginea de mai jos.

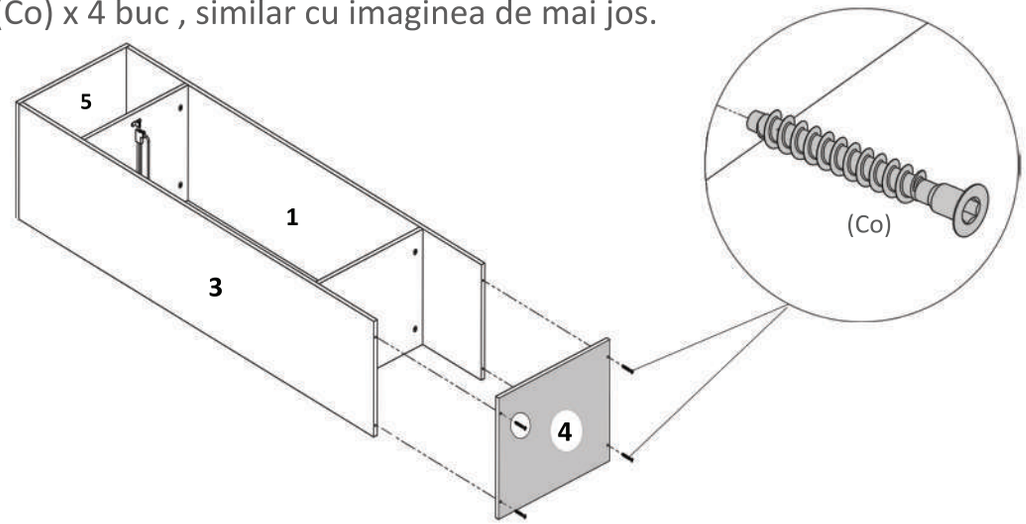

Pasul 7 (Montaj HDF)

Se masoara diagonalele sa fie in vinclu, dupa care se prind Hdf-urile (9) folosindu-se de ciocan cu ajutorul unor cuie (Cu) x 65 buc. Intre ele se foloseste un Profil H care imbina cele doua placi. (detaliu 1)



Se masoara diagonalele sa fie in vinclu inainte de a monta HDF-ul!

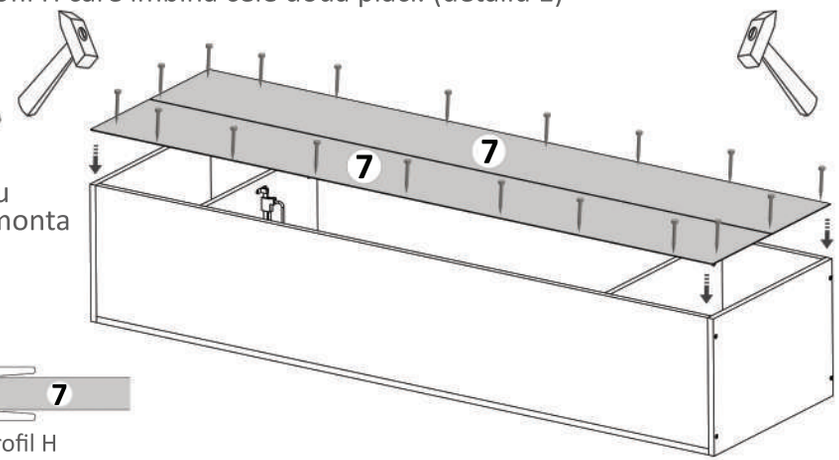



Detaliu 1 Profil H