Masuță
Arabica

CONFIRMATOR 50mm C5	6	
CONFIRMATOR 70mm C7	6	
Capac Plastic Cp	10	
TALPA / protectie podea T	5	
SURUB - 5X25 mm S5	10	
KIT DEMONTABIL (tija + cama) K	10	
AUTOCOLANTE BULINE Ac	2	



Denumire repere	Dimensiune repere
1 Tavan 28 mm	787x508 - 1 buc
2 Fund 28 mm	787x508 - 1 buc
3 Lat. dr. 28 mm	508x130 - 1 buc
4 Lat. st. 28 mm	508x130 - 1 buc
5 Fund 16 mm	922x406 - 1 buc
6 Lat. st. 16 mm	406x256 - 1 buc
7 Intermediara 16 mm	406x171 - 1 buc
8 Lat. dr. 16 mm	406x171 - 1 buc
9 Tavan 16 mm	406x294 - 1 buc

ATENTIE!
Montajul necorespunzator atrage dupa sine, pierderea garantiei produsului.

facebook.com/MobilaLaguna

www.mobilalaguna.ro

Acordati o atentie sporita! Posibilitate de accidentare!

Recileaza obiectele vechi de mobilier si ambalajul produselor LAGUNA. Protejeaza natura!

LAGUNA®
mobilă pentru acasă

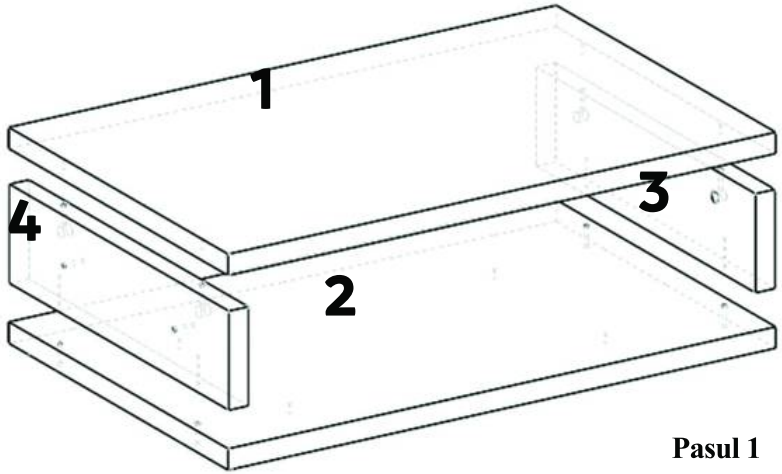

Pasul 1

1. Se prinde 3 si 4 de 1 cu 4xK
2. Se prinde 2 de 3 si 4 cu 4xC7. Atentie !!! 2 se va monta cu gaurile infundate inspre partea de jos.

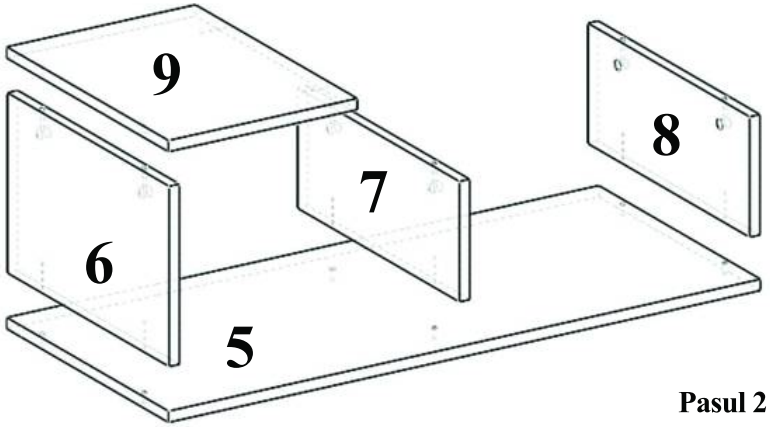

Pasul 2

1. Se prinde 6,7,8 de 5 cu 6xC5
2. Se prinde 9 de 6 cu 2xK

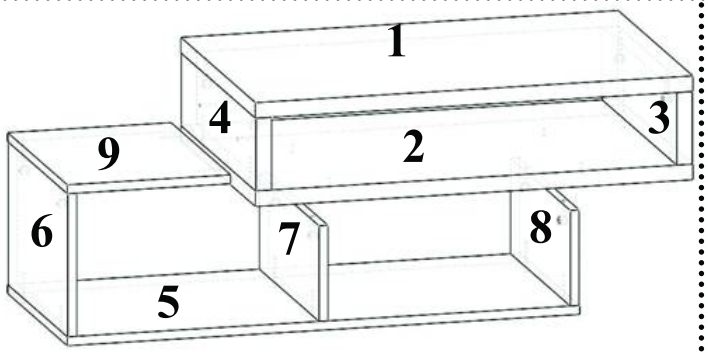

1. Se prinde 2 de 7 si 8 cu 4xK, dupa ce sau efectuat primi pasi.
2. Se prinde 4 de 9 cu 2xC7
3. Se prinde T de 5 cu 2xS5
5. Se pun Cpx10 peste Cama Demontabil(K).

Pasul 3