Montaj kit polite (suplimentare)

Montajul unui kit de polite suplimentare (1) se face folosind suporti polita plastic (SP)x8 buc ,fixati in semnele de pe lateralele carcasei dulapului.

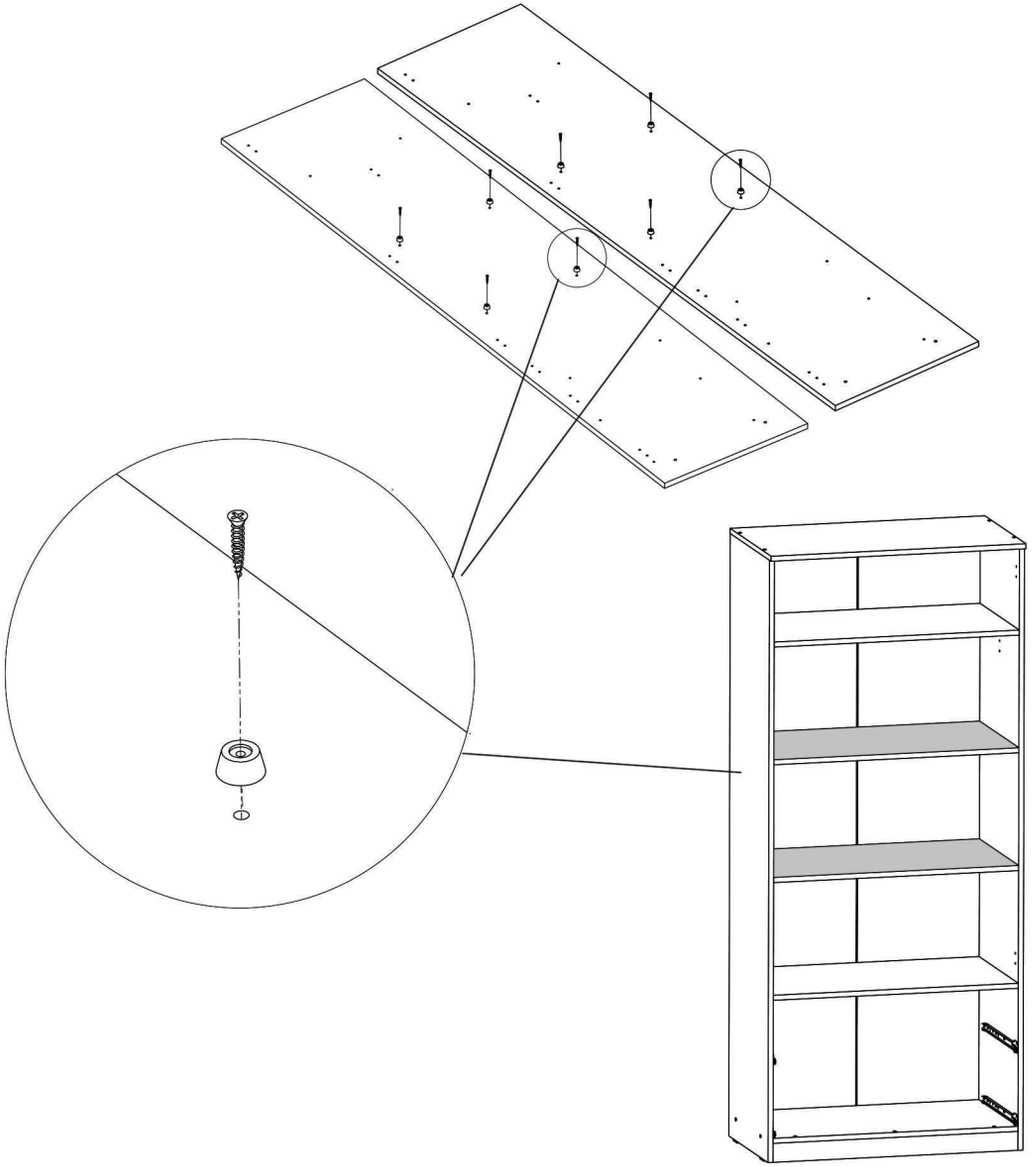

Instrucțiuni montaj: **KIT POLITE PENTRU CARCASA 2/4**

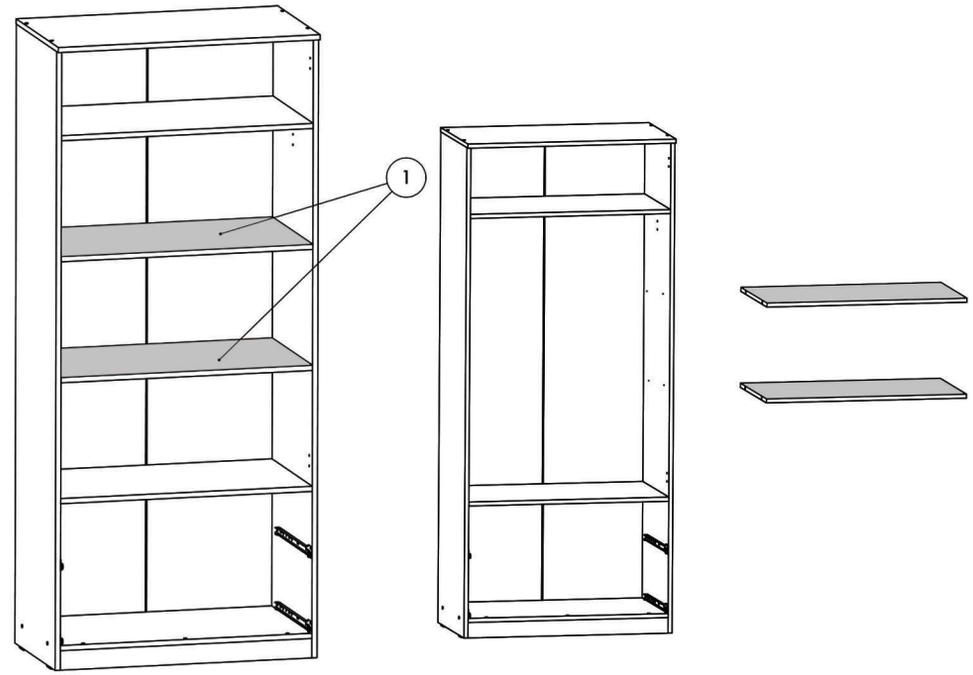

NR REPER	COD REPER	DETALII	CANTITATE
1	POLITA MOBILA	788X458X16 mm	2

FERONERIE

SUPORT POLITA -PLASTIC



SURUB 3X20

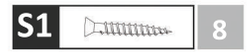

ATENȚIE: MONTAJUL NECORESPUNZĂTOR ATRAGE DUPĂ SINE PIERDEREA GARANȚIEI PRODUSULUI

Șurubelniță în cruce sau **autofiletantă**

Este **recomandat** ca montajul să fie făcut de **minim două persoane**

Un **ciocan** de dimensiune medie