Instrucțiuni montaj: **POLITA SUSPENDATA**

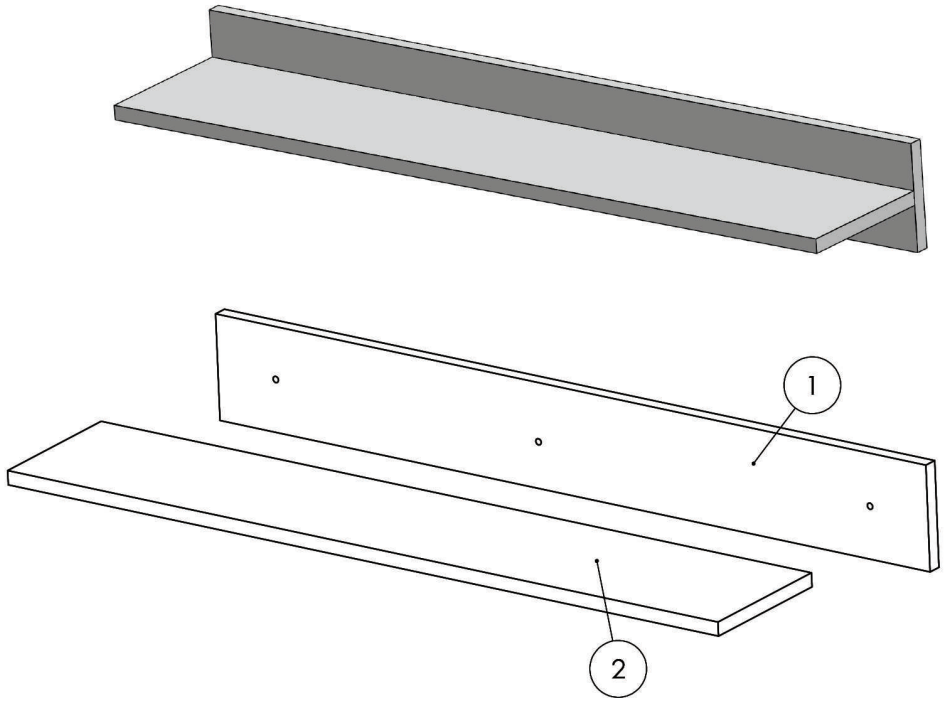

Elemente feronerie pt. POLITA SUSPENDATA 960:

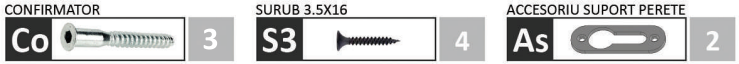

NR. REPER	DETALII	COD REPER	CANTITATE
1	PAL 960X145X16 mm	Spate Polita	1
2	PAL 960X145X16 mm	Polita	1

ATENȚIE: MONTAJUL NECORESPUNZĂTOR ATRAGE DUPĂ SINE PIERDEREA GARANȚIEI PRODUSULUI

Șurubelniță în cruce sau **autofiletantă**

Este **recomandat** ca montajul să fie făcut de **minim două persoane**

Un **ciocan** de dimensiune medie

Nu te descurci ?
Acceseaza site-ul companiei
sau **scaneaza codul QR** pentru
instructiuni si video-uri cu montaj

Pasul 1 (Montaj Repere)

Se prind placile (1) si (2) cu Confirmatoare (Co) x 3 buc .

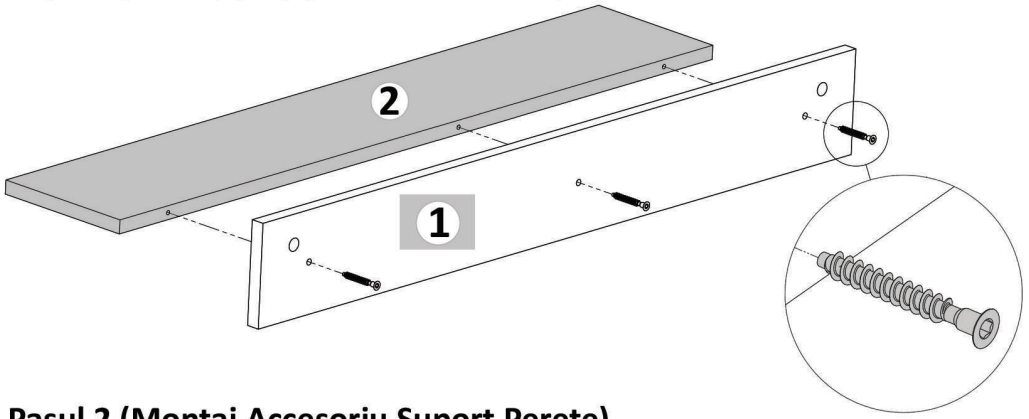

Pasul 2 (Montaj Accesoriu Suport Perete)

Se prinde Accesoriu suport perete (As) x 2buc de placa (1) cu suruburi (S3) 3.5x16 -4 buc, cate doua suruburi / buc .

