Pasul 12 (Montaj Balamale pe Usa dreapta)

Se prinde pe placa (5) balamale (Ba) x 4buc cu suruburi (S3) x 8buc, cate 2 buc / balama.

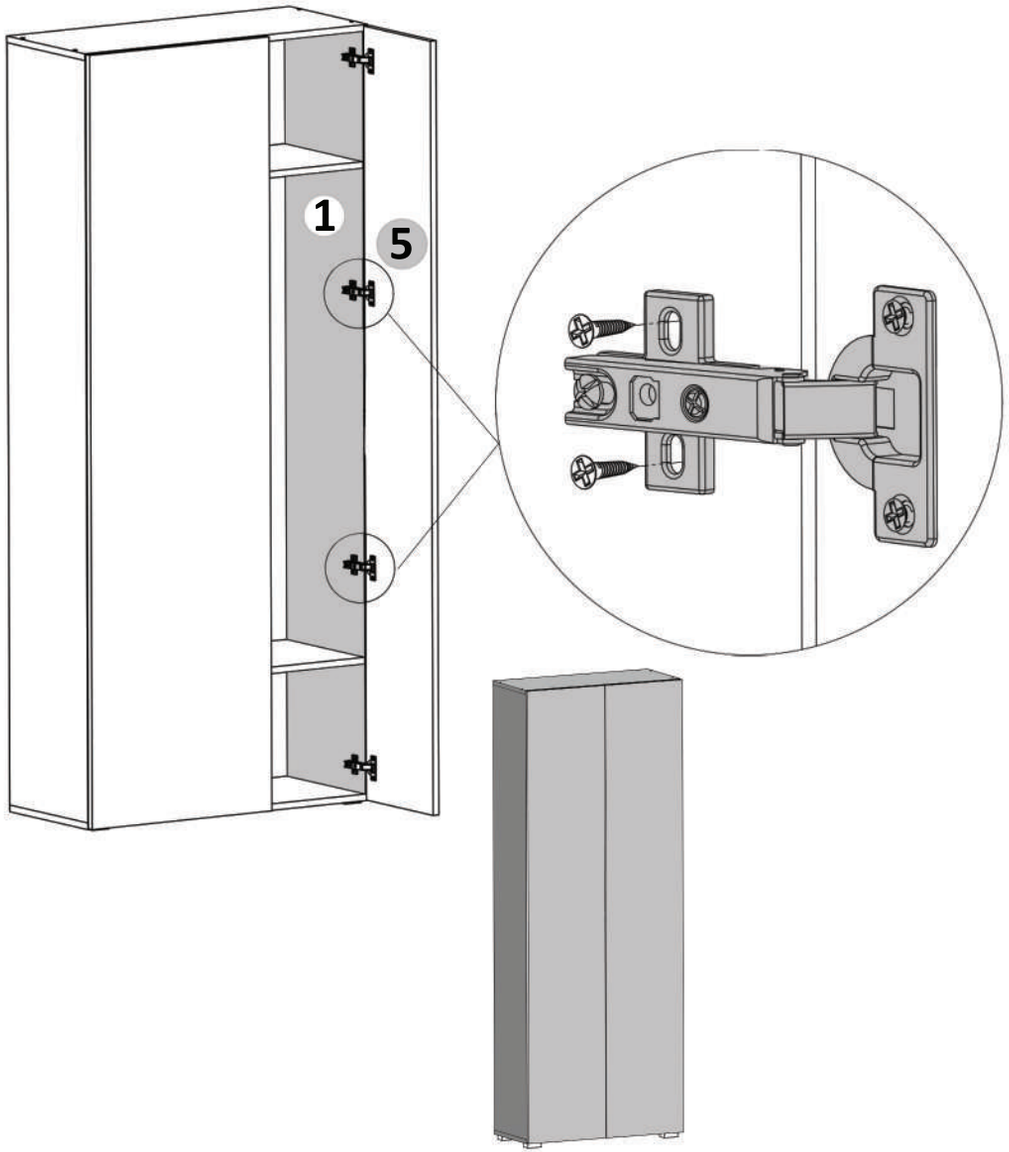

Instrucțiuni montaj: **DULAP 2U - LIVING EVO**

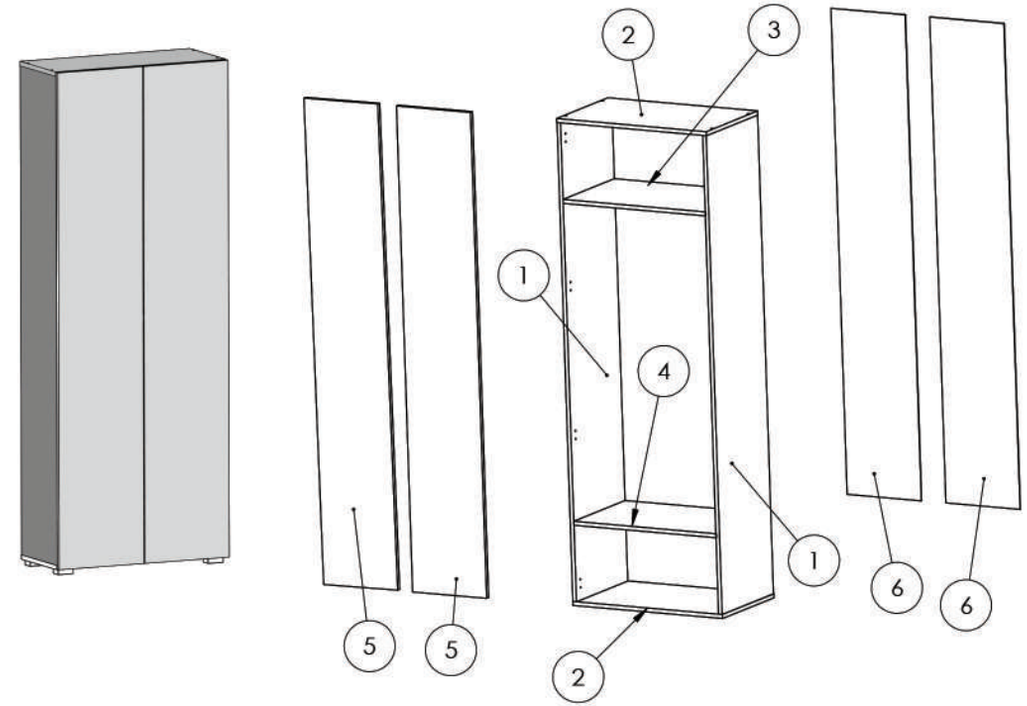

ITEM NO.	PART NUMBER	DESCRIPTION	QTY.
2	LATERALA ST/DR	PAL 1902X404X16 mm	2
2	FUND/TAVAN	PAL 668X404X16 mm	2
4	POLITA FIXA SUPERIOARA	PAL 636X404X16 mm	1
3	POLITA FIXA INFERIOARA	PAL 636X404X16 mm	1
5	USA ST/DR	PAL 1930X330X16 mm	2
6	HDF	HDF 1796X335X2.5 mm	2

ATENȚIE: MONTAJUL NECORESPUNZĂTOR ATRAGE DUPĂ SINE PIERDEREA GARANȚIEI PRODUSULUI

Șurubelniță în cruce sau **autofiletantă**

Este **recomandat** ca montajul să fie făcut de **minim două persoane**

Un **ciocan** de dimensiune medie

Elemente feronerie :

DEMONTABIL CU EXCENTRIC	De	8	CONFIRMATOR 7X50	Co	8	SURUB 3.5X30	S4	4	CAMA	Ca	8
SURUB 5X25	S5	8	PICIOR PLASTIC	Pp	4	BALAMALE APLICATE	Ba	8	SURUB 3.5X16	S3	36
SISTEM PUSH OPEN	PH	2	SUPORT UMERASE	Su	1	CUIE	Cu	60			

Pasul 1 (Montaj Demontabili)

Se prinde cu infiletanta sau surubelnita 8 x (De) pe placile laterale (1) .

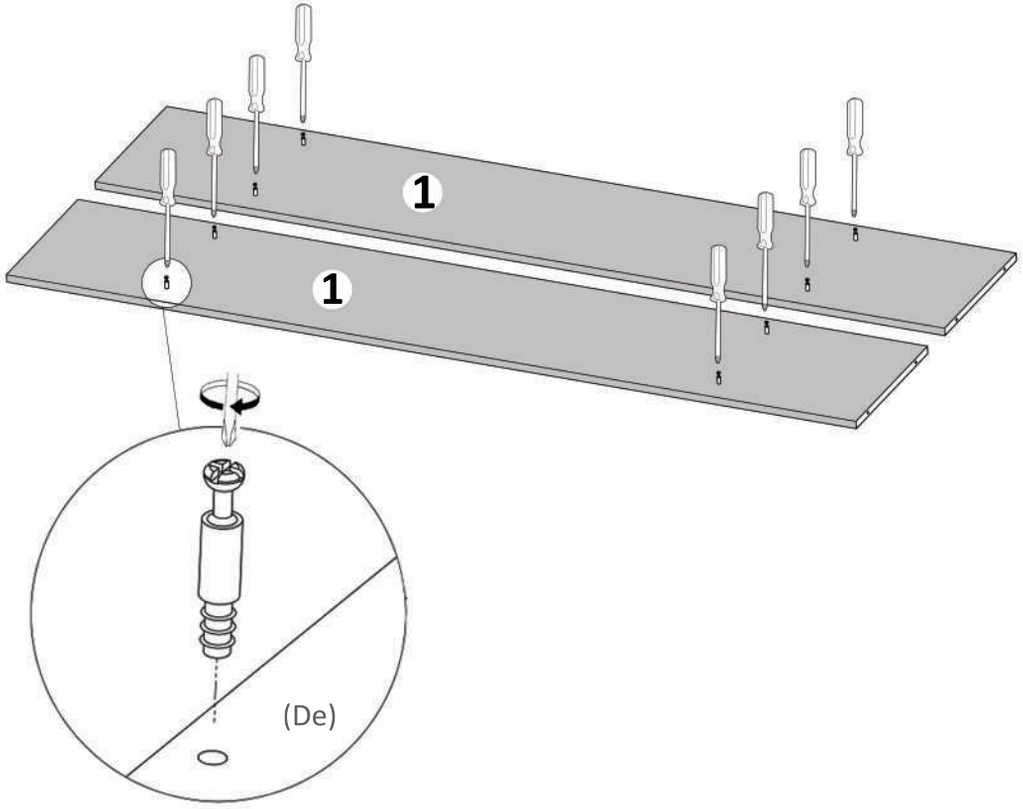

Pasul 10 (Montaj Balamale pe Usa Dreapta)

Se prinde pe placa (6) balamale (Ba) x 4buc cu suruburi (S3) x 8buc, cate 2 buc / balama.

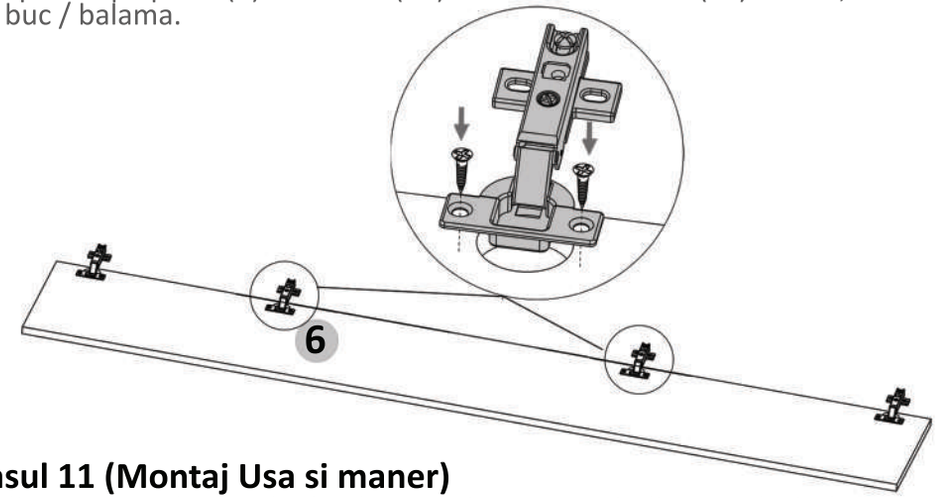

Pasul 11 (Montaj Usa si maner)

Se fixeza usa cu balamale de placa (1), in semnele indicate ,folosind surub (S3)x6 buc.

Se monteaza pe placa (3) Sistemul Push up x 2 buc folosind suruburi 3.5x16 (S3) x4 buc

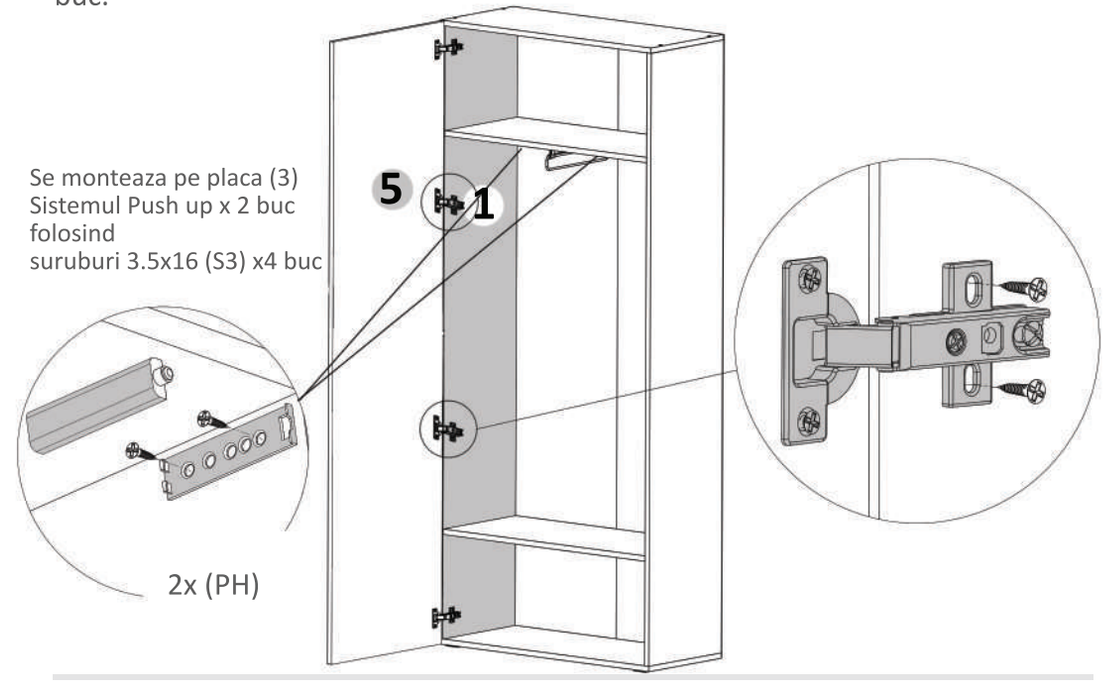

Pasul 8 (Montaj Picioare)

Se monteaza picioare plastic (Pp) x 4buc cu suruburi (S5) 5x25 -8 buc / cate 2 buc / picior.

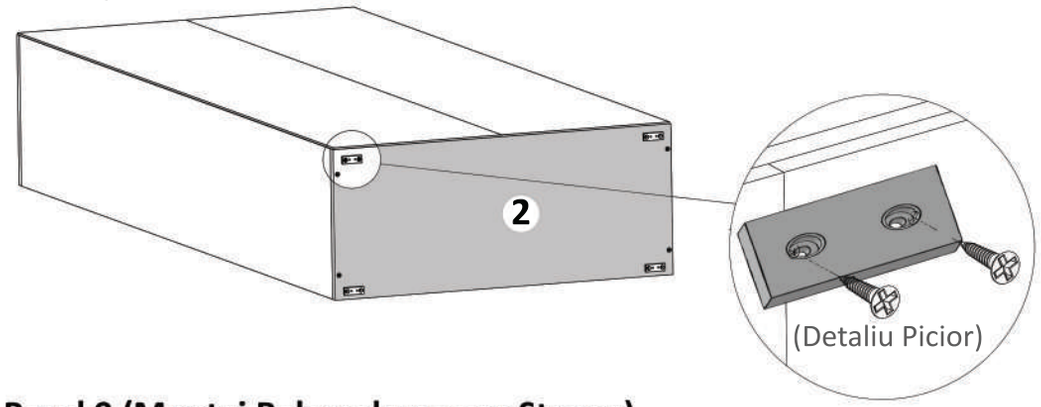

Pasul 9 (Montaj Balamale pe usa Stanga)

Se prinde pe placa (5) balamale (Ba) x 4buc cu suruburi (S3) x 8buc, cate 2 buc / balama.

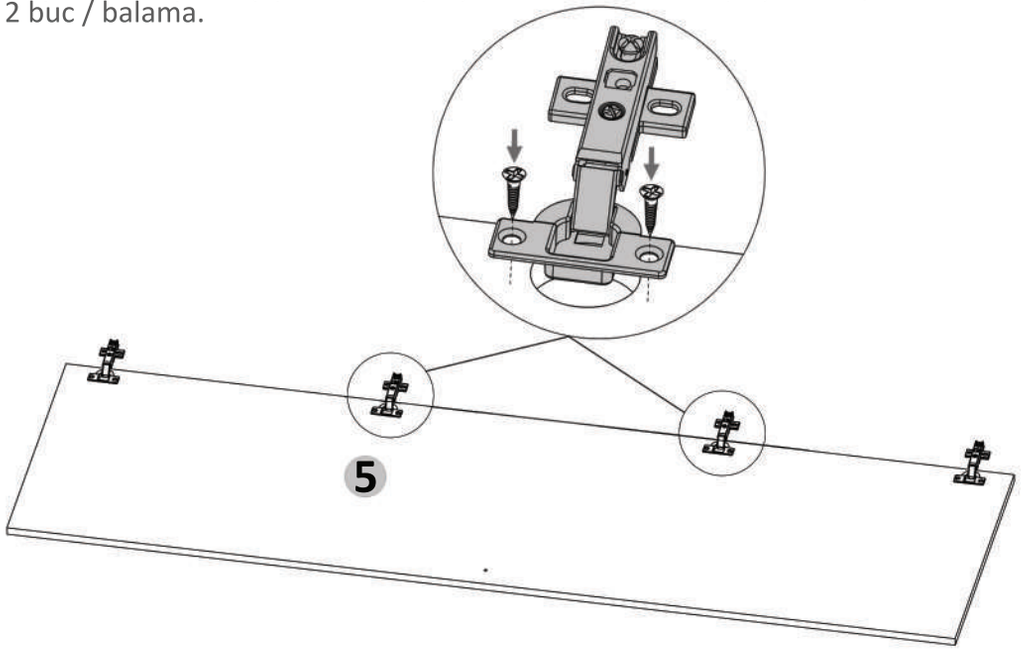

Pasul 2 (Montaj Suport umerase)

Se prinde pe placa (3) Suport umeras (Su) x 1 buc - cu suruburile aferente (S3)x4 buc , in semnele indicate.

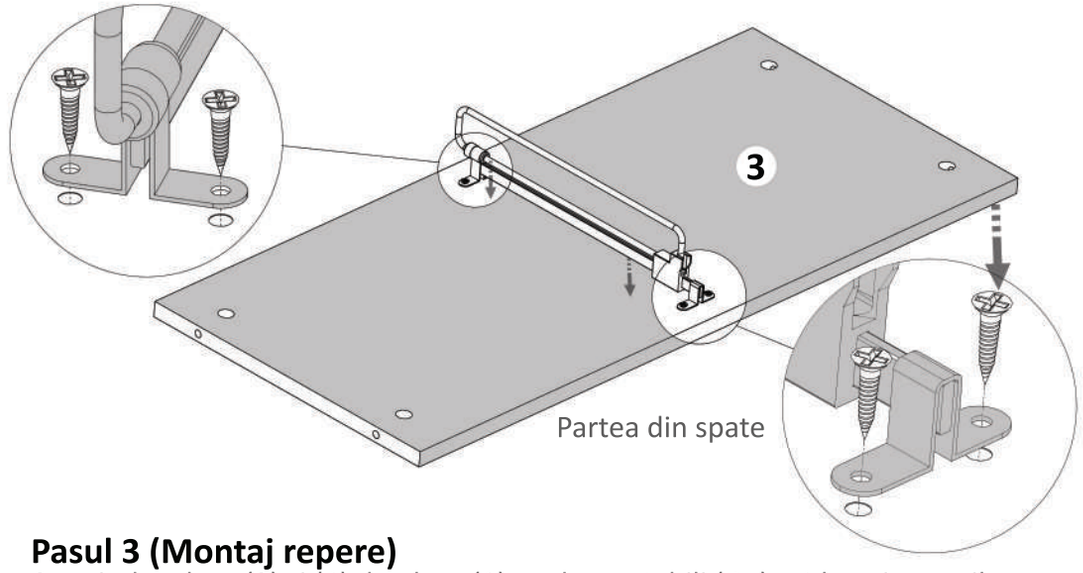

Pasul 3 (Montaj repere)

Se prinde placa (3) si (4) de placa (1) cu demontabili (De) x 4 buc in gaurile prestabilite, urmand ca apoi sa se infileteze (Ca)x 4 buc pana raman stranse.

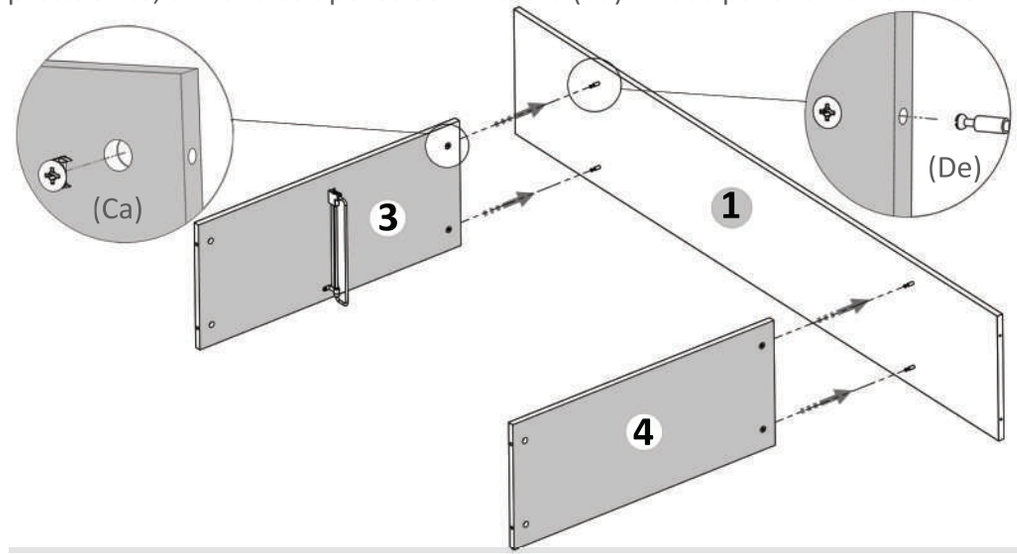

Pasul 4 (Montaj repere)

Se prinde placa laterala (1) de placile (3) si (4) cu demontabili (De) x 4 buc in gaurile prestabilite, urmand ca apoi sa se infileteze (Ca)x 4 buc pana raman stranse.

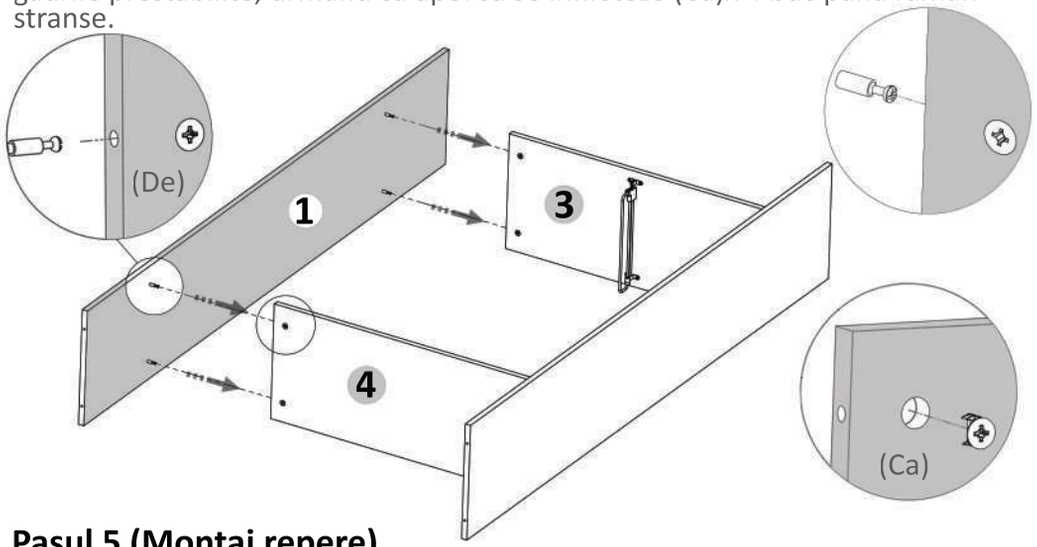

Pasul 5 (Montaj repere)

Se prinde placa tavan (2) de placile (1) cu Confirmatoare (Co) x 4 buc.

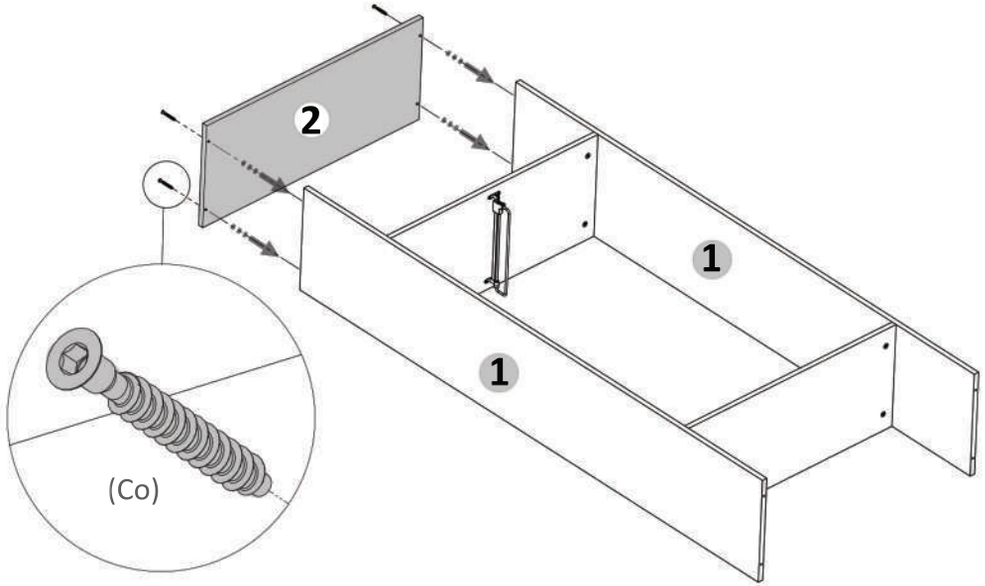

Pasul 6 (Montaj repere)

Se prinde placa fund (2) de placile (1) cu Confirmatoare (Co) x 4 buc.

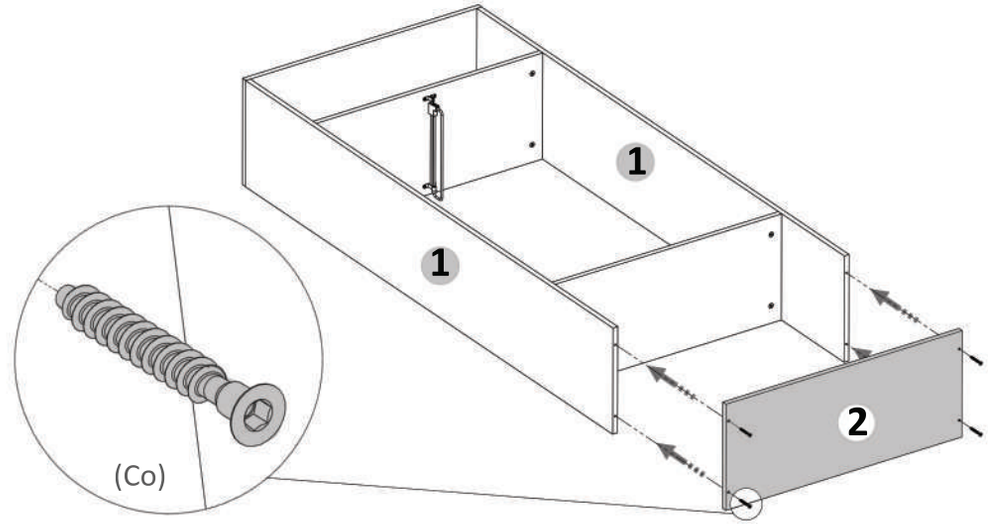

Pasul 7 (Montaj HDF)

Se masoara diagonalele sa fie in vinclu, dupa care se vor prinde HDF-urile (6) folosindu-se de ciocan cu ajutorul unor cuie (Cu)x 60 buc. Intre ele se foloseste un Profil H care imbina cele doua placi.



Se masoara diagonalele sa fie in vinclu inainte de a monta HDF-ul!

