(Montaj Corp Pozitionat Superior)

Se monteaza pe placa Front (4) si pe placa (1) balamale (Ba) x 2 buc
folosindu-se suruburi 3.5x16 (S3) - cate 4 / balama.

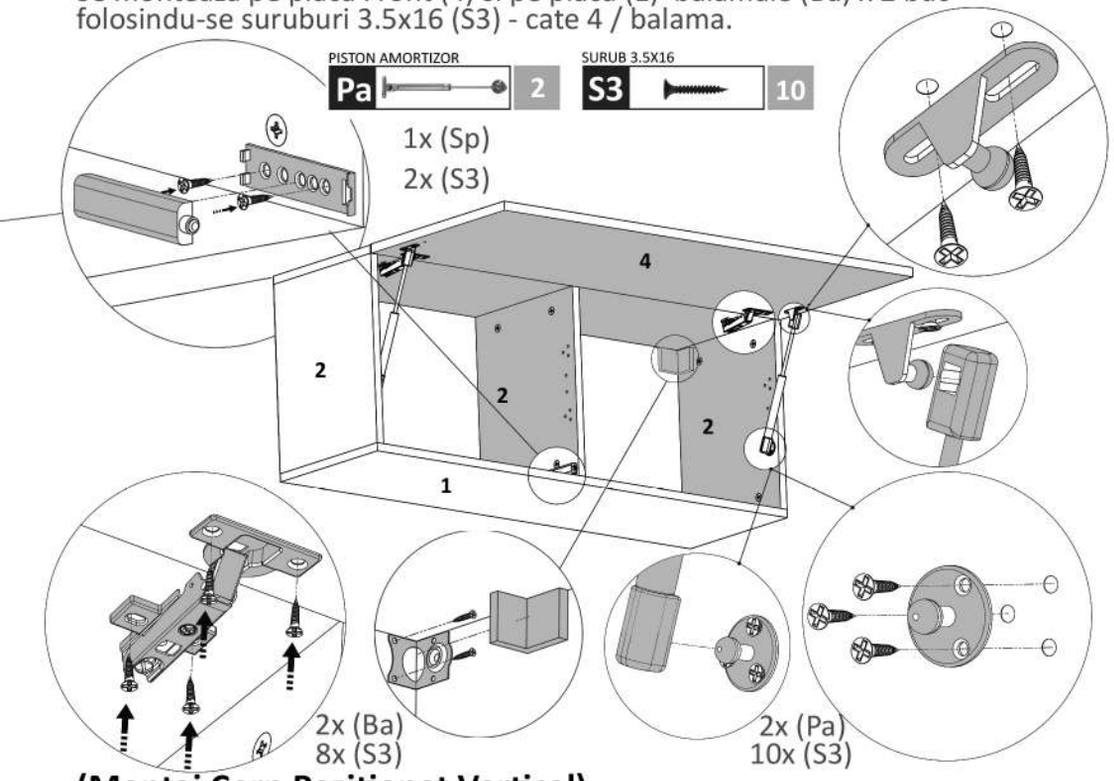

(Montaj Corp Pozitionat Vertical)

Se monteaza pe placa Front (4) si pe placa (1) balamale (Ba) x 2 buc
folosindu-se suruburi 3.5x16 (S3) - cate 4 / balama.

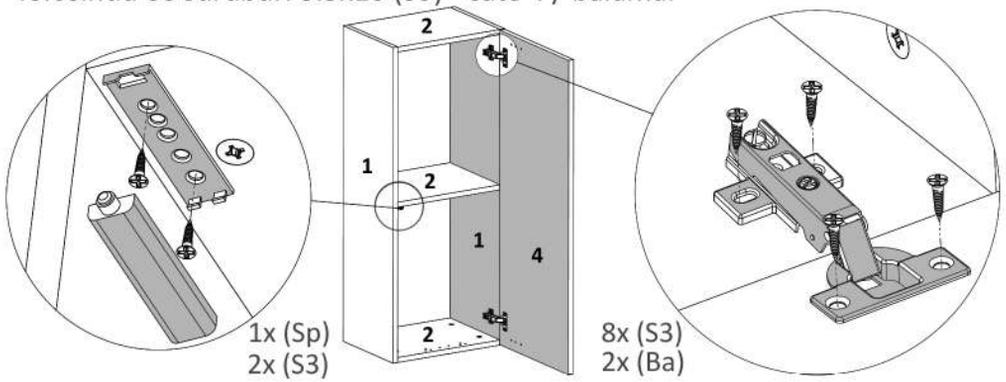

LAGUNA®
mobilă pentru acasă

Nu te descurci ?
Acceseaza site-ul companiei
sau **scaneaza codul QR** pentru
instructiuni si video-uri cu montaj

Instrucțiuni montaj: **Living Evo- C 960**

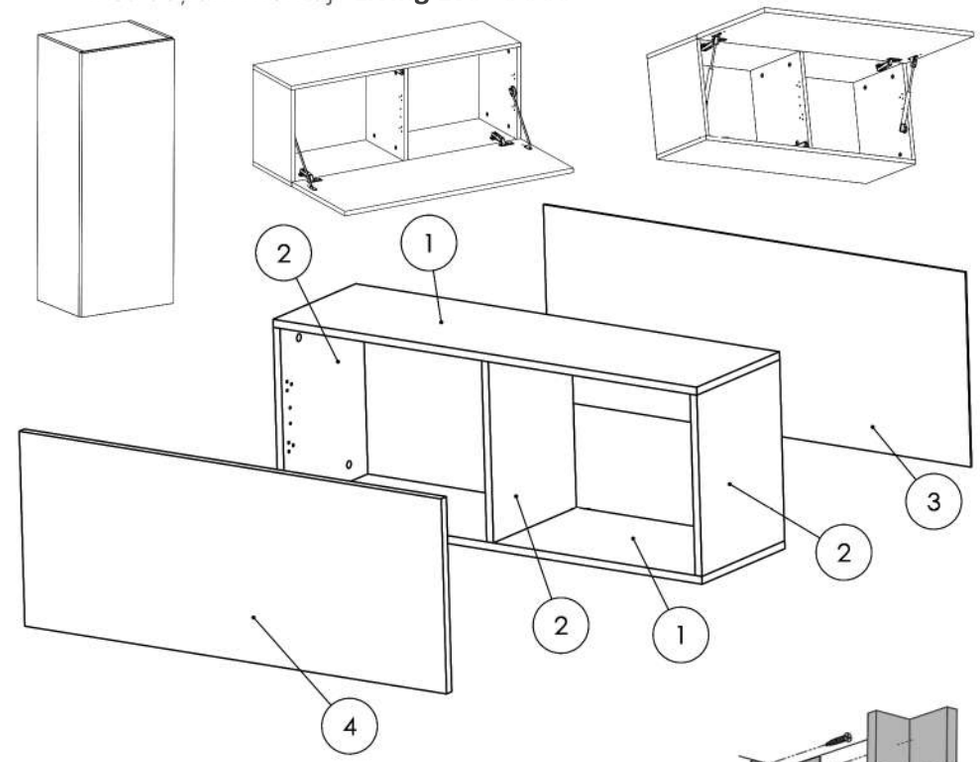

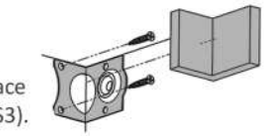

ATENȚIE: Prinderea corpurilor superioare de perete se face
cu ajutorul coltarelor care trebuie montate pe corp cu (S3).

NR REPER	COD REPER	DETALII	CANTITATE
1	TAVAN/ FUND	PAL 960X314X16 mm	2
2	LATERALA ST/DR INTERMEDIARA	PAL 288X314X16 mm	3
3	HDF	HDF 956X316X2.5 mm	1
4	USA	PAL 956X316X16 mm	1

ATENȚIE: MONTAJUL NECORESPUNZĂTOR ATRAGE DUPĂ SINE PIERDEREA GARANȚIEI PRODUSULUI

Șurubelniță în cruce
sau **autofiletantă**

Este **recomandat** ca
montajul să fie făcut de
minim două persoane

Un **ciocan** de dimensiune
medie

Elemente feronerie:

DEMONTABIL CU EXCENTRIC	De	12	Coltar Plastic Alb	Pi	2	SURUB 3.5X30	S6	4
CUIE	Cu	25	Sistem Push up usa	Sp	1	BALAMALE APLICATE	Ba	2

SURUB 5X25	S5	8
PICIOR PLASTIC	PI	4
SURUB 3.5X16	S3	22

Pasul 1

Se prinde cu infiletanta sau surubelnita 12 x (De) pe placile laterale 1.

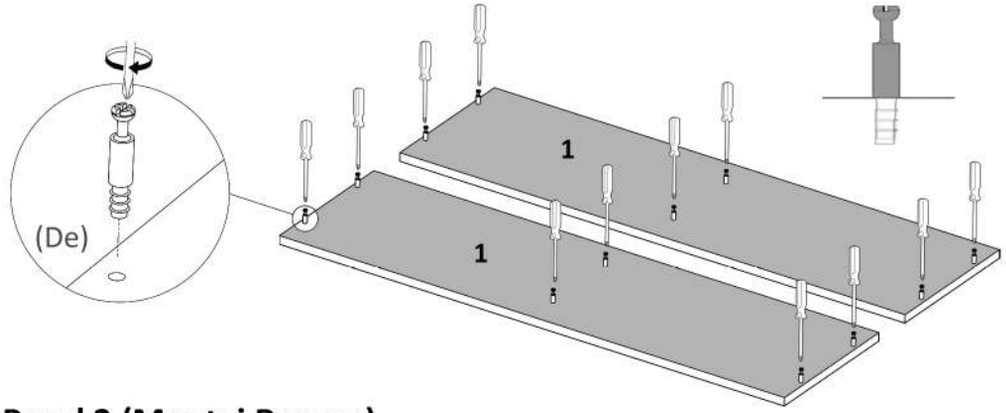

Pasul 2 (Montaj Repere)

Se prind placile (2) de placile laterale (1) cu demontabili (De) x12 in gaurile prestabilite, urmand ca apoi sa se infileteze (Ca)x 12 pana raman stranse.

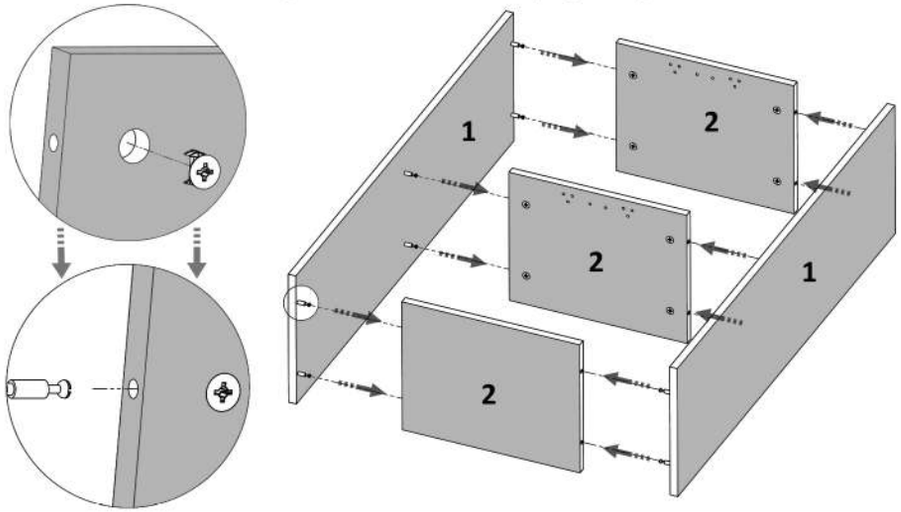

LAGUNA
mobilă pentru acasă

Nu te descurci ?
Acceseaza site-ul companiei
sau **scaneaza codul QR** pentru
instructiuni si video-uri cu montaj

Pasul 3 (Montaj HDF)

Se masoara diagonalele sa fie in vinclu, dupa care se prinde HDF-ul (3) folosindu-se de ciocan cu ajutorul unor cuie (Cu)x 25 buc.

Se masoara diagonalele sa fie in vinclu inainte de a monta HDF-ul!

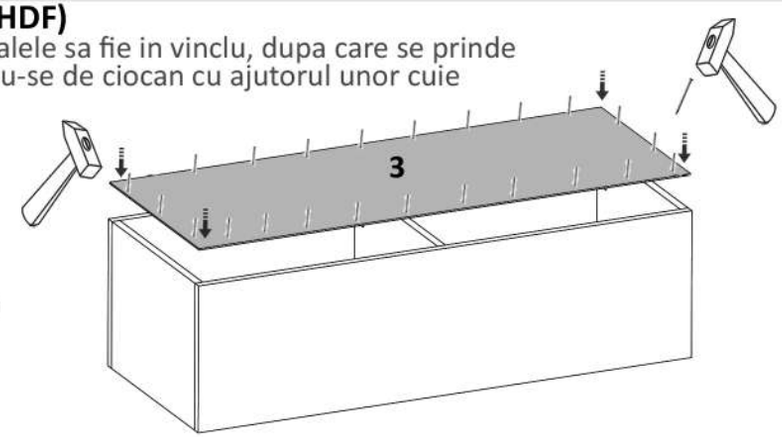

(Montaj Corp Pozitionat Inferior)

Se monteaza pe placa Front (4) si pe placa (1) balamale (Ba) x 2 buc folosindu-se suruburi 3.5x16 (S3) - cate 4 / balama.

LIMITATOR FOARFECA	Lf	2
SURUB 3.5X16	S3	12

