(Montaj Corp Pozitionat Superior)

Se monteaza pe placa Front (4) si pe placa (1) balamale (Ba) x 4 buc
folosindu-se suruburi 3.5x16 (S3) - cate 4 / balama.

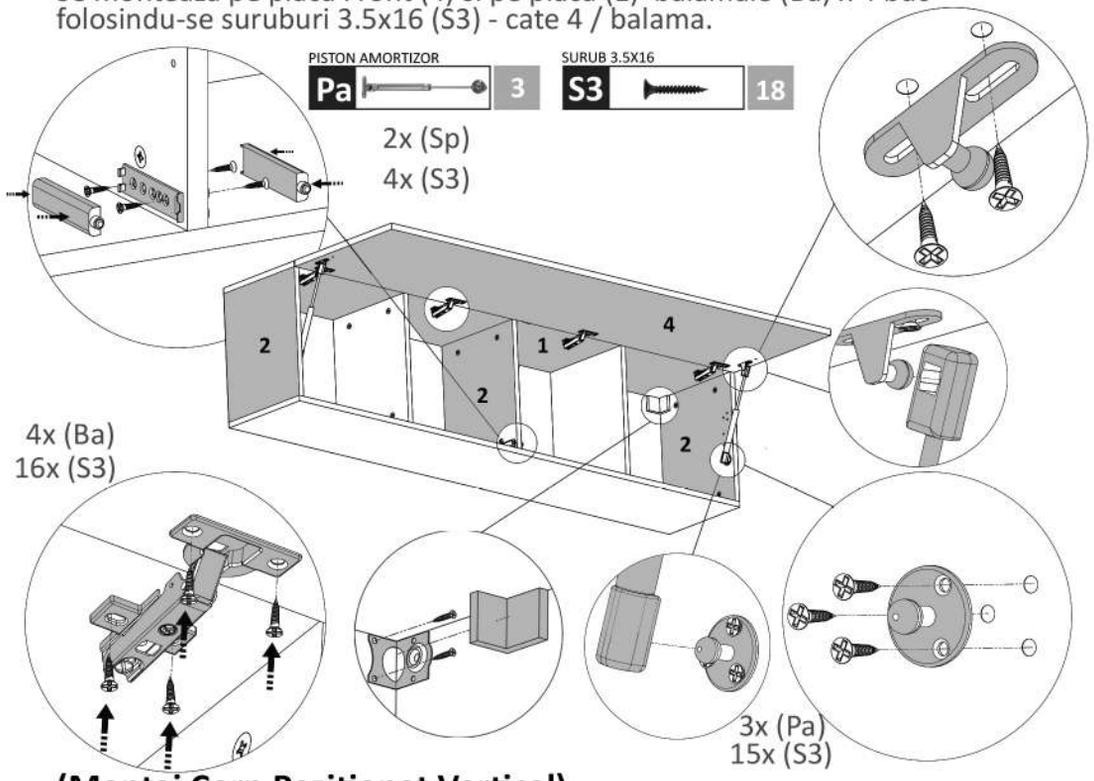

(Montaj Corp Pozitionat Vertical)

Se monteaza pe placa Front (4) si pe placa (1) balamale (Ba) x 4 buc
folosindu-se suruburi 3.5x16 (S3) - cate 4 / balama.

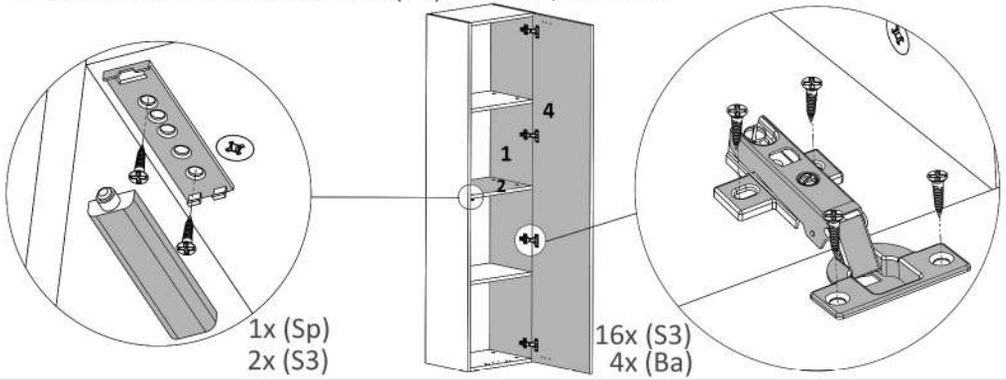

LAGUNA®
mobilă pentru acasă

Nu te descurci ?
Acceseaza site-ul companiei
sau **scaneaza codul QR** pentru
instructiuni si video-uri cu montaj

Instrucțiuni montaj: **Living EVO- C 160**

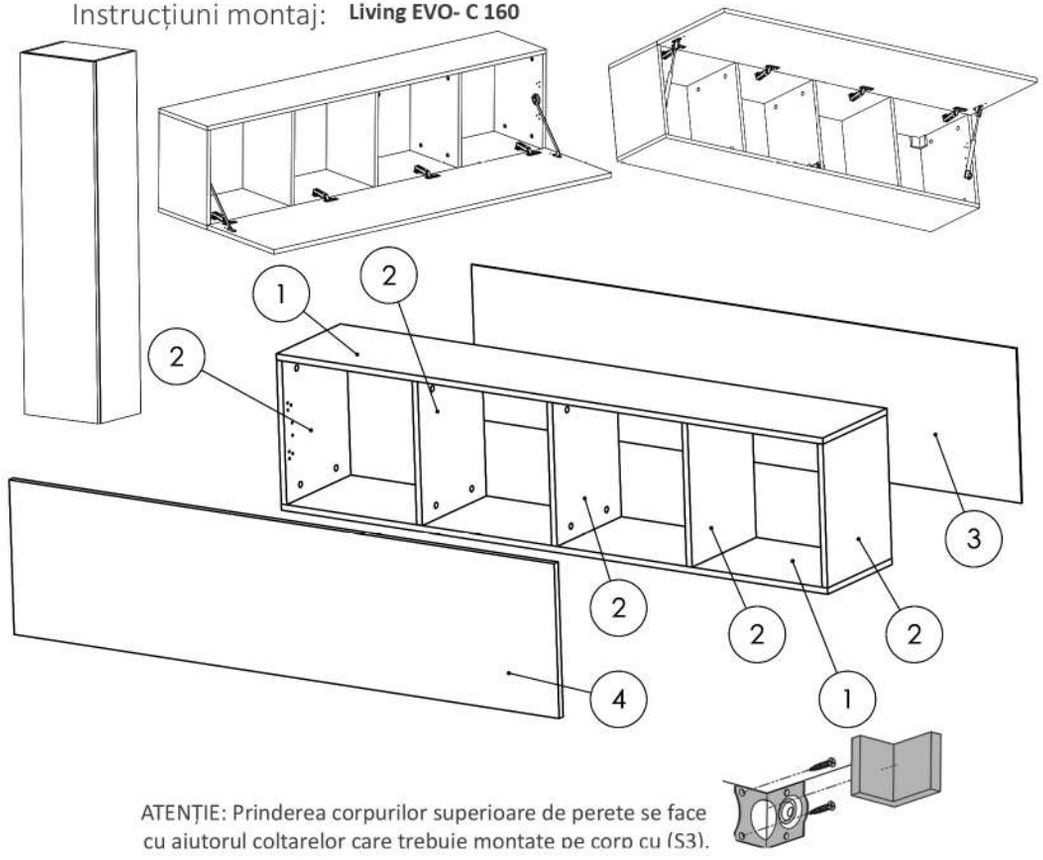

ATENȚIE: Prinderea corpurilor superioare de perete se face cu ajutorul coltarelor care trebuie montate pe corp cu (S3).

NR REPER	COD REPER	DETALII	CANTITATE
1	FUND/ TAVAN	PAL 1600X314X16 mm	2
2	LATERALE/ INTERMEDIARE	PAL 288X314X16 mm	5
3	HDF	PAL 1596X316X2,5 mm	1
4	USA	HDF 1596X316X16 mm	1

ATENȚIE: MONTAJUL NECORESPUNZĂTOR ATRAGE DUPĂ SINE PIERDEREA GARANȚIEI PRODUSULUI

Șurubelniță în cruce sau **autofiletantă**

Este **recomandat** ca montajul să fie făcut de **minim două persoane**

Un **ciocan** de dimensiune medie

Elemente feronerie:

DEMONTABIL CU EXCENTRIC	De	20	Coltar Plastic Alb	Pi	2	SURUB 3.5X30	S6	4
CUIE	Cu	37	Sistem Push up usa	Sp	1	BALAMALE APLICATE	Ba	4

SURUB 5X25	S5	8
PICIOR PLASTIC	Pi	4
SURUB 3.5X16	S3	30

Pasul 1

Se prinde cu infiletanta sau surubelnita 20 x (De) pe placile laterale 1.

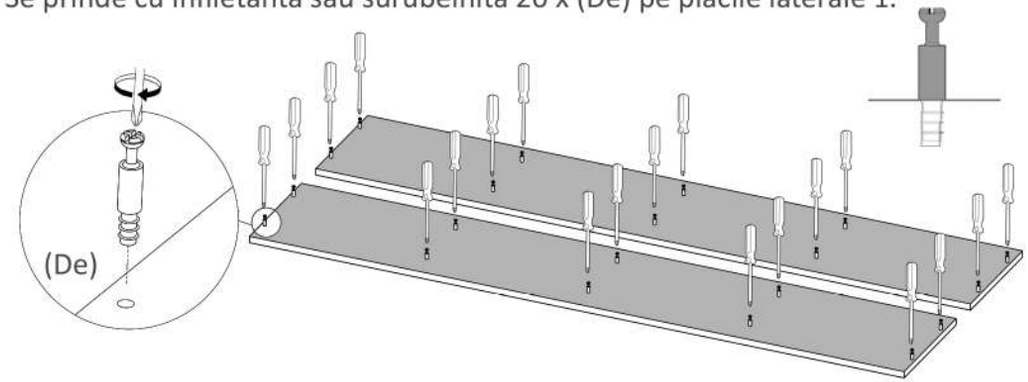

Pasul 2 (Montaj Repere)

Se prind placile (2) de placile laterale (1) cu demontabili (De) x 20 in gaurile prestabilite, urmand ca apoi sa se infileteze (Ca)x 20 pana raman stranse.

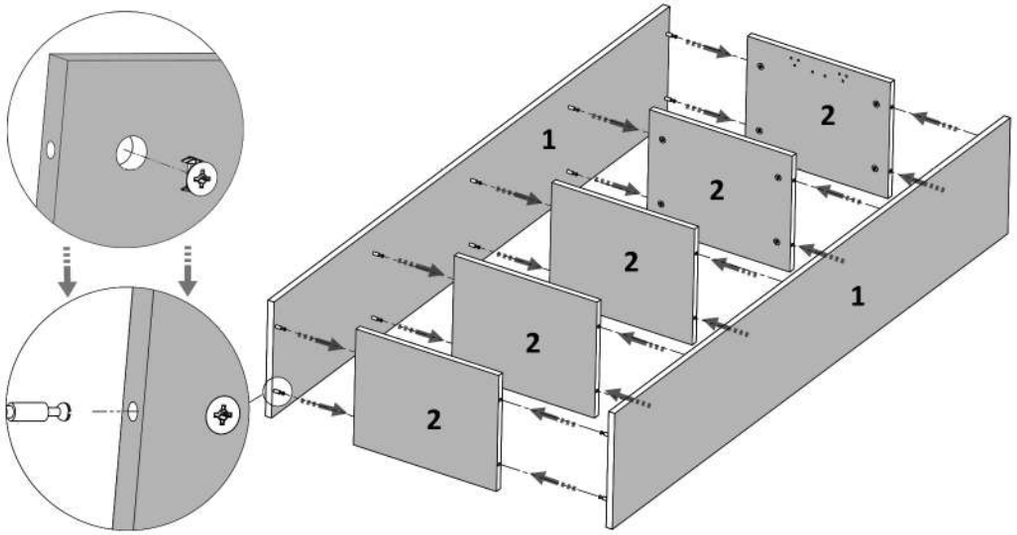

LAGUNA
mobilă pentru acasă

Nu te descurci ?
Acceseaza site-ul companiei
sau **scaneaza codul QR** pentru
instructiuni si video-uri cu montaj

Pasul 3 (Montaj HDF)

Se masoara diagonalele sa fie in vinclu, dupa care se prinde HDF-ul (3) folosindu-se de ciocan cu ajutorul unor cuie (Cu)x 37 buc.

Se masoara diagonalele sa fie in vinclu inainte de a monta HDF-ul!

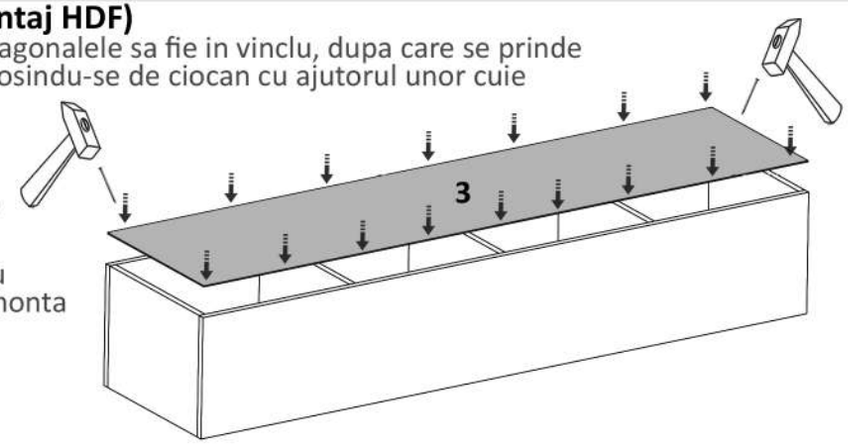

(Montaj Corp Pozitionat Inferior)

Se monteaza pe placa Front (4) si pe placa (1) balamale (Ba) x 4 buc folosindu-se suruburi 3.5x16 (S3) - cate 4 / balama.

LIMITATOR FOARFECA	Lf	2
SURUB 3.5X16	S3	12

