Informatii Utile!

Aceasta carcasa este universala si se potriveste pentru diferite tipuri de usi cum ar fi: Usi mari / Usi medii / Usi mici etc.

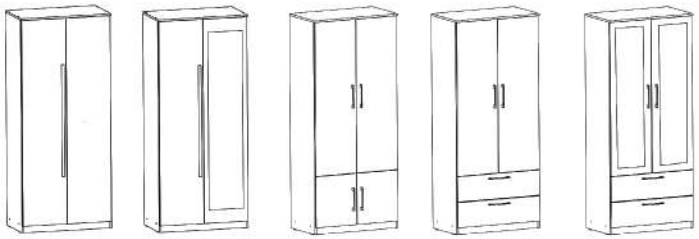

Deasemenea in aceasta carcasa se potriveste si corpul cu sertare in partea inferioara. (in cazul modelelor cu usi mari). Acest corp este optional si schita de montaj pentru acesta se regaseste in coletul aferent acestuia.

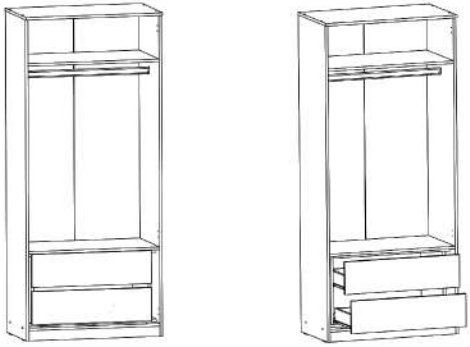

Instrucțiuni montaj: **CARCASA 2/4**

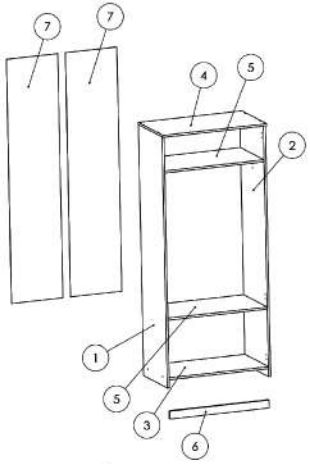

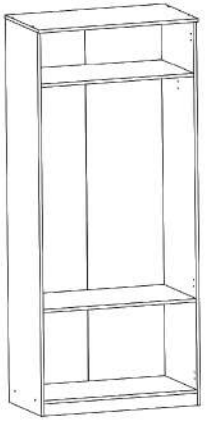

NR. REPER	COD REPER	DETALII	CANTITATE
1	LATERALA ST.	1904X458X16	1
2	LATERALA DR.	1904X458X16	1
3	FUND	788X458X16	1
4	TAVAN	820X480X16	1
5	POLITA FIXA	788X458X16	2
6	SOCLU	788X60X16	1
7	HDF	1856X406X2,5	2

ATENȚIE: MONTAJUL NECORESPUNZĂTOR ATRAGE DUPĂ SINE PIERDEREA GARANȚIEI PRODUSULUI



Șurubelniță în cruce sau **autofiletantă**



Este **recomandat** ca montajul să fie făcut de **minim două persoane**



Un **ciocan** de dimensiune medie

Feronerie DULAP 2 USI :

SURUB 3.5X16	S3	52	SURUB 3.5X30	S7	4	PICIOR PLASTIC	Pi	4
BALAMALE SEMI APLICATE	Bs	10	CUIE	Cu	65	CONFIRMATOR 7X50	Co	11
CAMA	Ca	8	SUPORT BARA HAINE	Sh	2	DEMONTABIL CU EXCENTRIC	De	8

Pasul 1

Se prind cu surubelnita sau infiletanta 8x (DE) pe placile (1) si (2) .**(Detaliu 1)**
Se monteaza 2x (Sh) pe placile (1) si (2) cu ajutorul suruburilor (S3) 3.5x16 - cate 2 buc / suport in gaurile prevazute pt. aceasta. **(Detaliu 2)**

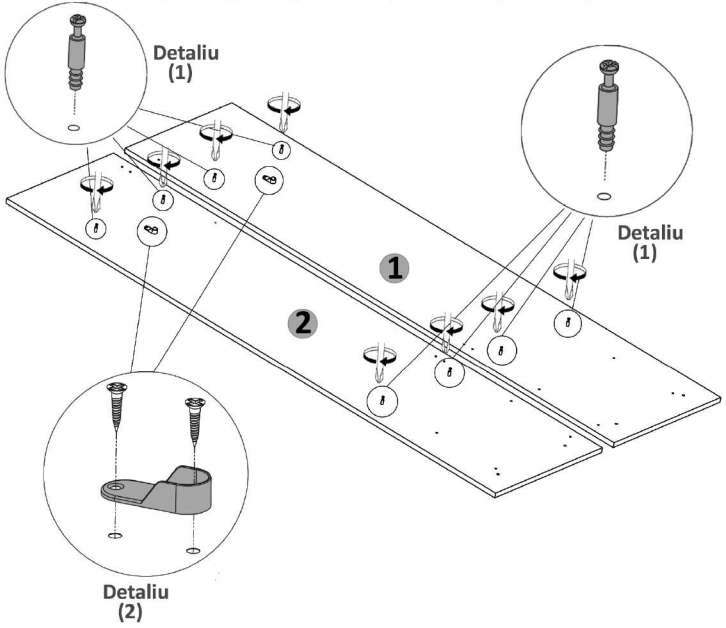

Pasul 8

Se introduce in suporturile (Sh) de pe placile (1) si (2) bara pt. umerase prin pozitionarea acestuia de sus in jos.

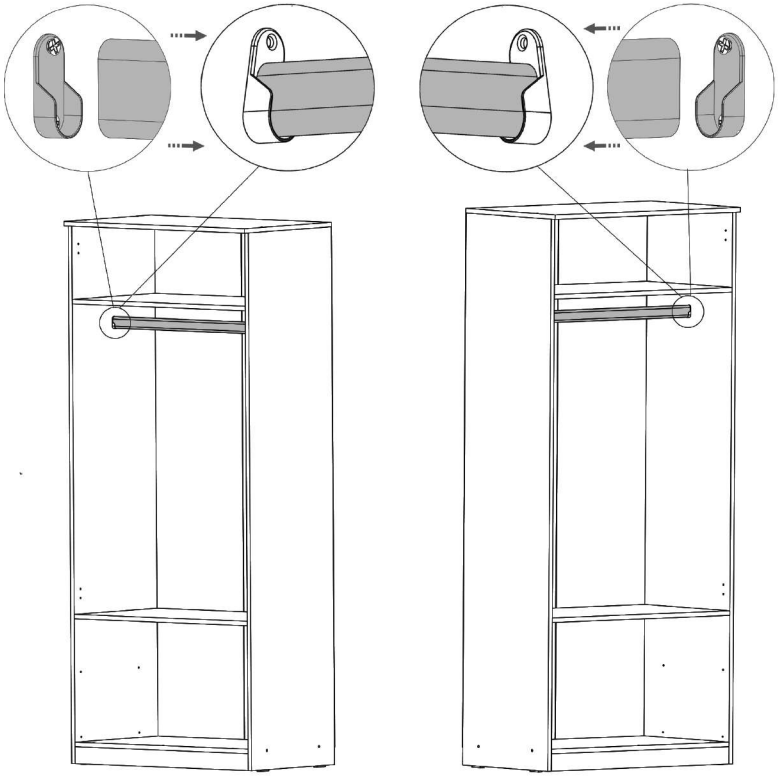

Pasul 7

Se monteaza pe placile (1),(2) picioare plastic (Pi) x 4buc - cu suruburi 3.5x16 (S3) - cate 2 buc / picior.

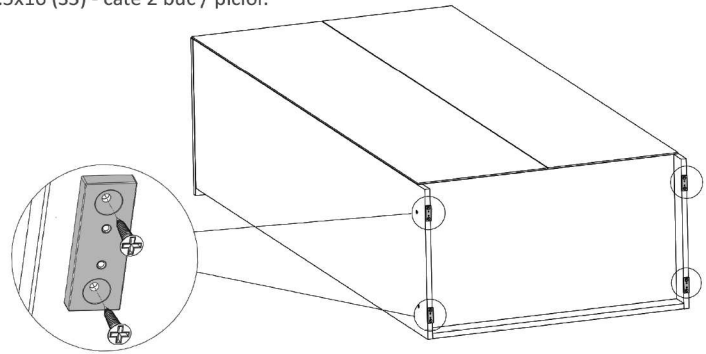

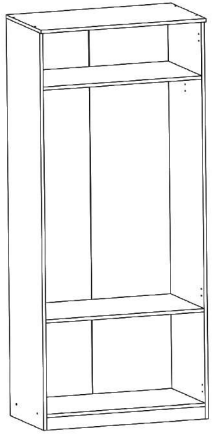

Pasul 2 (Montaj Repere)

Se prinde placa (6) de placa (6) cu ajutorul celor 3 x Confirmatoare (Co).
Ele se pot strange cu infiletanta sau manual cu cheia imbus care se afla in pachet.

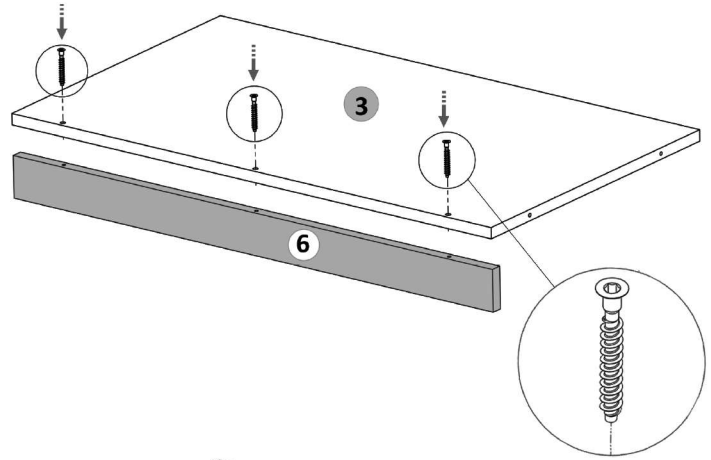

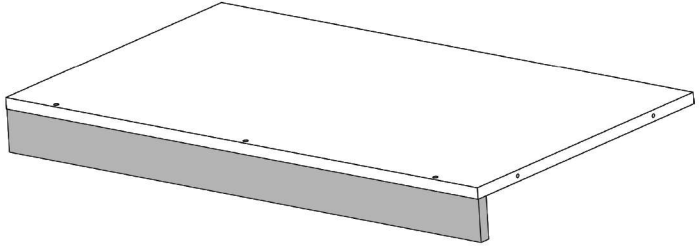

Pasul 3 (Montaj Repere)

Se prind placile(5) de placa (2) cu demontabili (De) x 4 buc in gaurile prestabilite, urmand ca apoi sa se infileteze (Ca) x 4 buc pana acestea raman stranse.

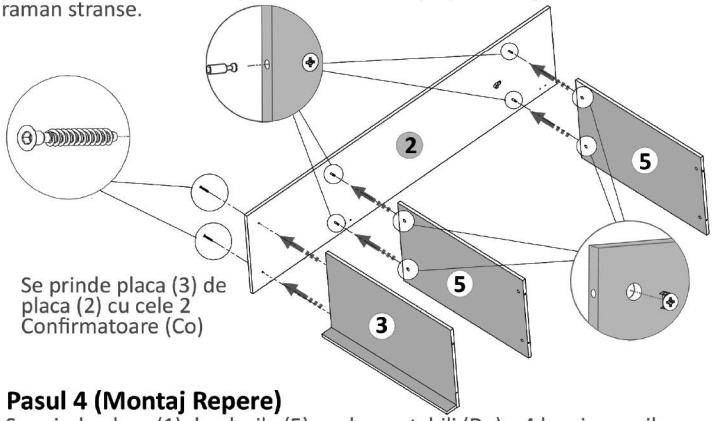

Se prinde placa (3) de placa (2) cu cele 2 Confirmatoare (Co)

Pasul 4 (Montaj Repere)

Se prinde placa (1) de placile (5) cu demontabili (De) x 4 buc in gaurile prestabilite, urmand ca apoi sa se infileteze (Ca) x 4 buc pana acestea raman stranse.

Se prinde placa (1) de placa (3) cu cele 2 Confirmatoare (Co)

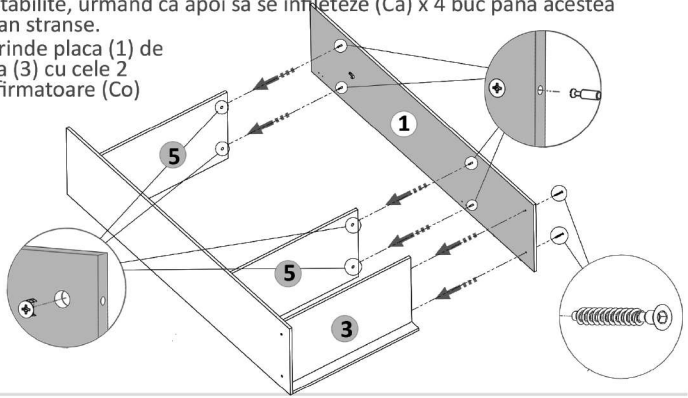

Pasul 5

Se monteaza placa (4) de placile (1) si (2) cu Confirmatoare (Co) x 4 buc, in gaurile prezente pe placa 4 .

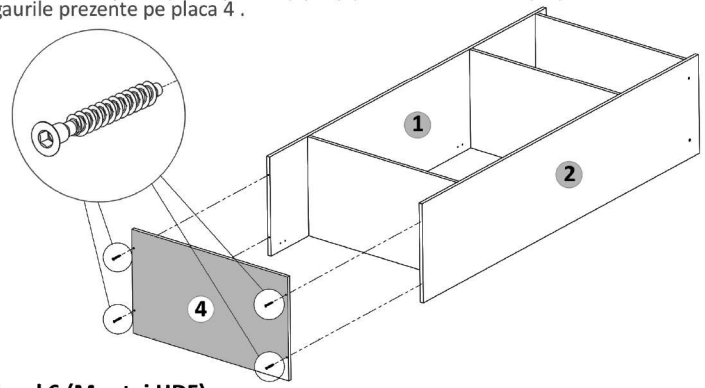

Pasul 6 (Montaj HDF)

Se masoara diagonalele sa fie in vinclu, dupa care se prind HDF-urile (7) folosindu-se de ciocan cu ajutorul unor cuie (Cu) x 65 buc, iar la imbinari se foloseste 1 bagheta plastic (Profil H).



Se masoara diagonalele sa fie in vinclu inainte de a monta HDF-ul!

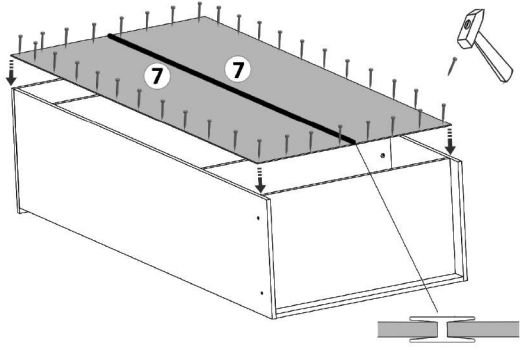

Detaliu Profil H

In cazul in care modelul de maner ales coincide cu cel de jos:
Acesta se monteaza pe usa cu suruburile aferente fiecarui maner in gaurile existente pe placa.

Maner 1. - Surub- M4x22 -2 buc

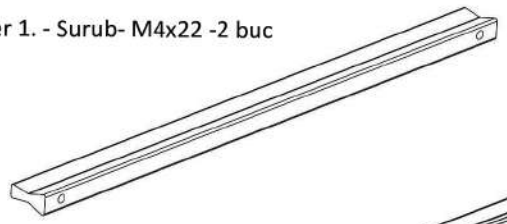

Maner 2. - Surub- M4x22 -4 buc

Maner 3. - Surub- M4x27 -2buc

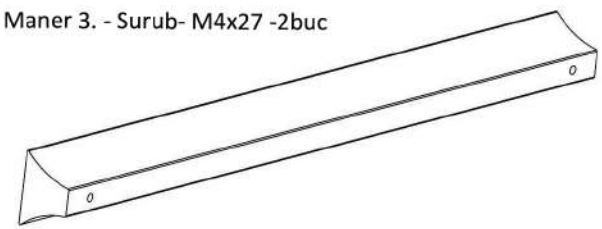

Maner 4. - Surub- M4x27 -5buc

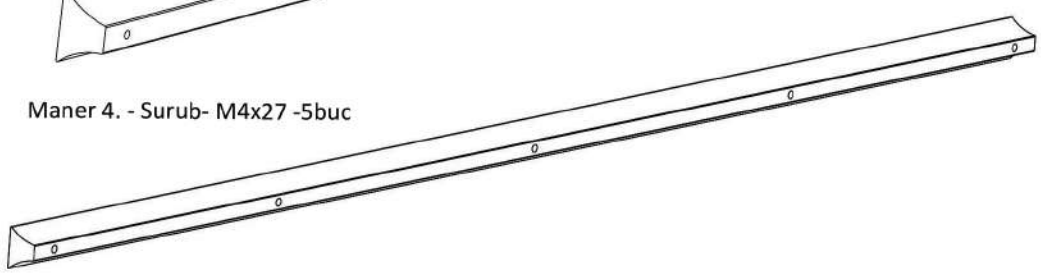

Maner 5. - Surub- M4x27 -2buc

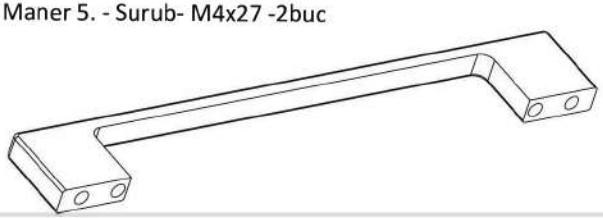

Instrucțiuni montaj:

PREGATIT + MONTAT USI PENTRU CELE 3 CARCASE

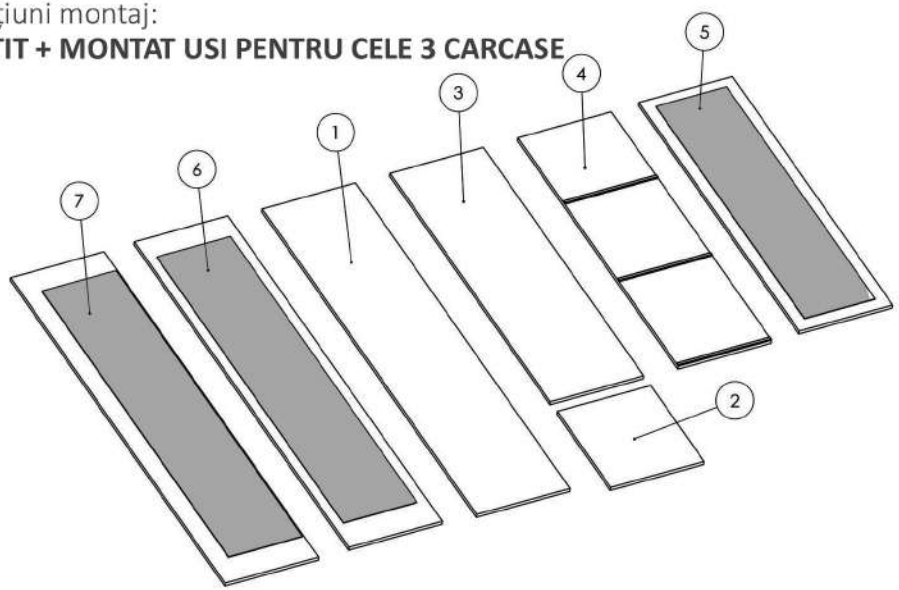

NR. REPER	COD REPER	DETALII	BUC
1	USA 1840 SIMPLA	1840X406X16 mm	1
2	USA 458 SIMPLA	458X406X16 mm	1
3	USA 1376 SIMPLA	1376x406x16 mm	1
4	USA 1376 CU BAGHETE	1376x406x16 mm	1
5	USA 1376 CU OGLINDA	1376x406x16 mm	1
6	USA 1840 CU OGLINDA CENTRATA	1840X406X16 mm	1
7	USA 1840 CU OGLINDA DESCENTRATA	1840X406X16 mm	1

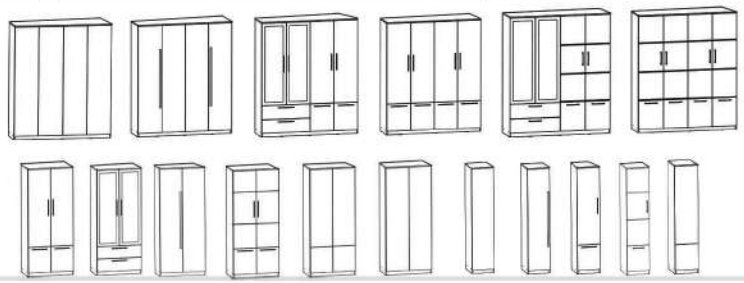

Șurubelniță în cruce sau **autofiletantă**

Este **recomandat** ca montajul să fie făcut de **minim două persoane**

Un **ciocan** de dimensiune medie

ATENȚIE: MONTAJUL NECORESPUNZĂTOR ATRAGE DUPĂ SINE PIERDEREA GARANȚIEI PRODUSULUI

PREGATIT USI PENTRU CARCASA 2/4

In cazul in care dulapul ales este cu usile de mai jos, se realizeaza urmatoarele:
Se monteaza pe placile (3),(4) si (5) balamale semi-aplicate (Bs) x 3 buc - cu suruburi 3.5x16 (S3) - cate 2 buc / balama.

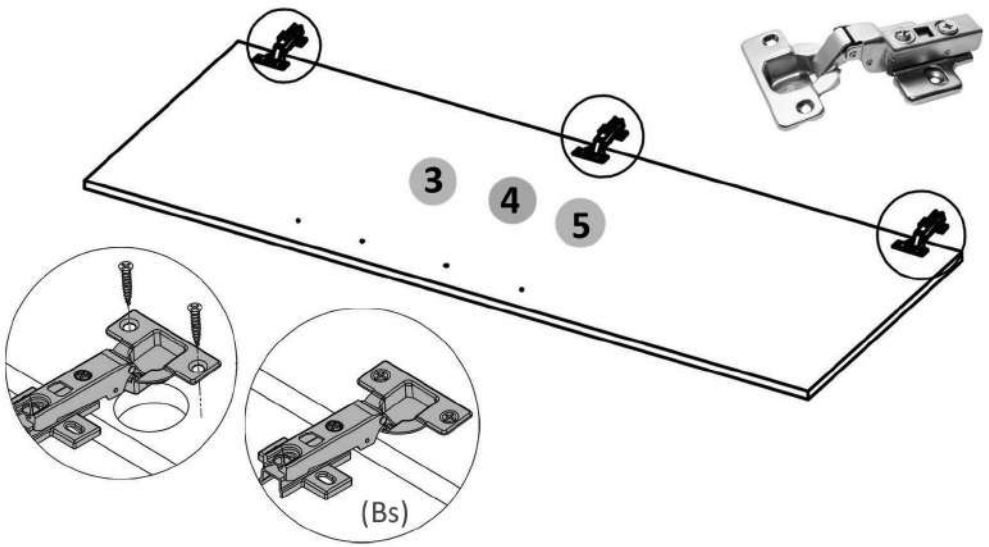

In cazul in care dulapul ales este cu usa de mai jos, se realizeaza urmatoarele:
Se monteaza pe placa (2) balamale semi-aplicate (Bs) x 2 buc - cu suruburi 3.5x16 (S3) - cate 2 buc / balama.

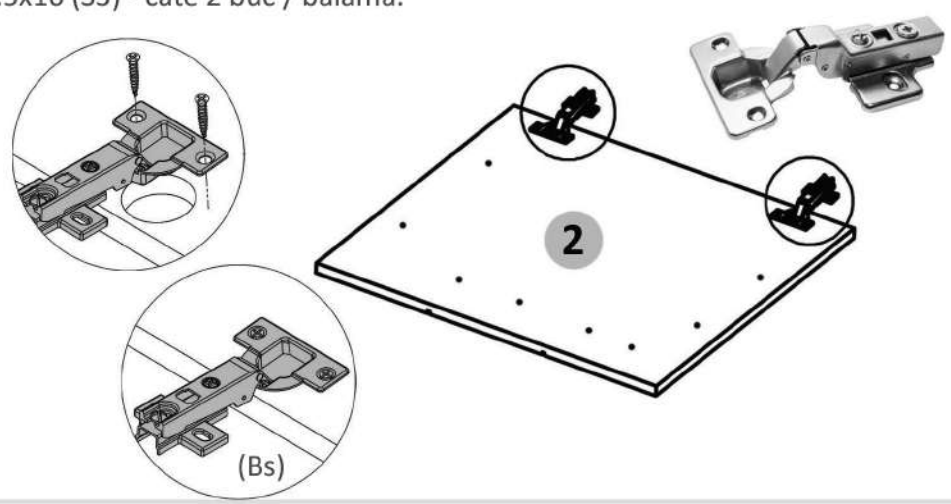

Atentie ! Se gaureste usa in functie de modelul de maner. In interiorul usii exista mai multe tipuri de semne care sa va ajute sa da-ti gauri in placa. Fiecare semn este atribuit unui tip de maner. Se gaureste cu un burghiu cu diametru de 5 mm.

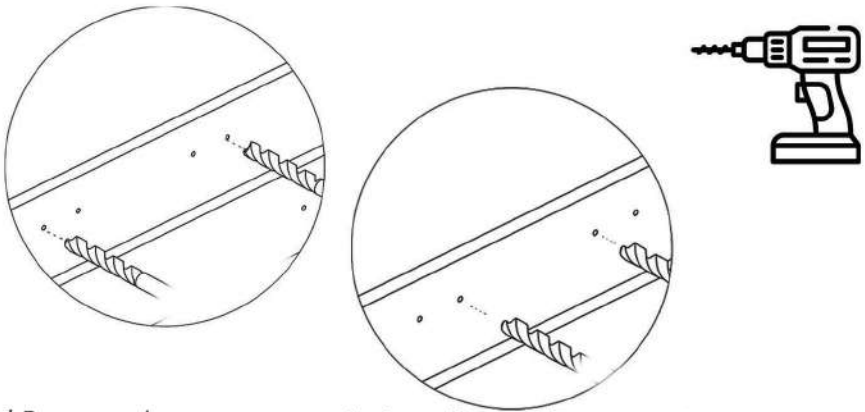

! Recomandam a se masura inainte distanta dintre gaurile de pe placa cu distanta dintre gaurile de pe maner inainte de a gauri placa. !
Usa este universala pentru a putea se potrivii cu mai multe tipuri de manere, drept urmare trebuie gaurita conform cu manerele si modelul ales.

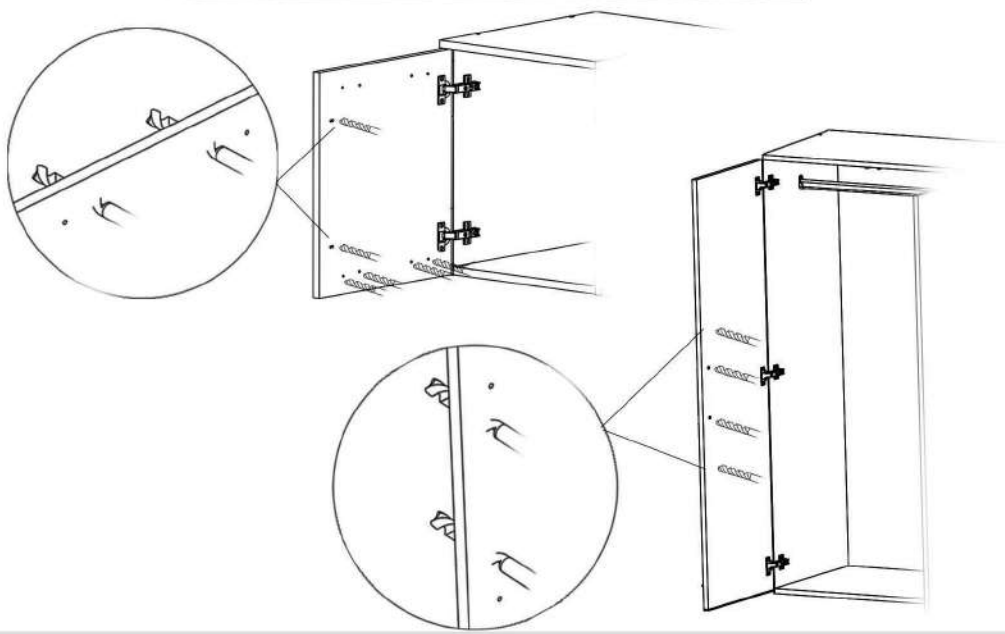

MONTAT USI PE CARCASA 4/4 (VARIANTA 4 USI 1376 SI 4 USI 458)

Se monteaza pe placa laterala , **usa cu balamale semi - aplicate** (2,3,4 sau 5) cu suruburi 3.5x16 (S3) - cate 2buc / balama.

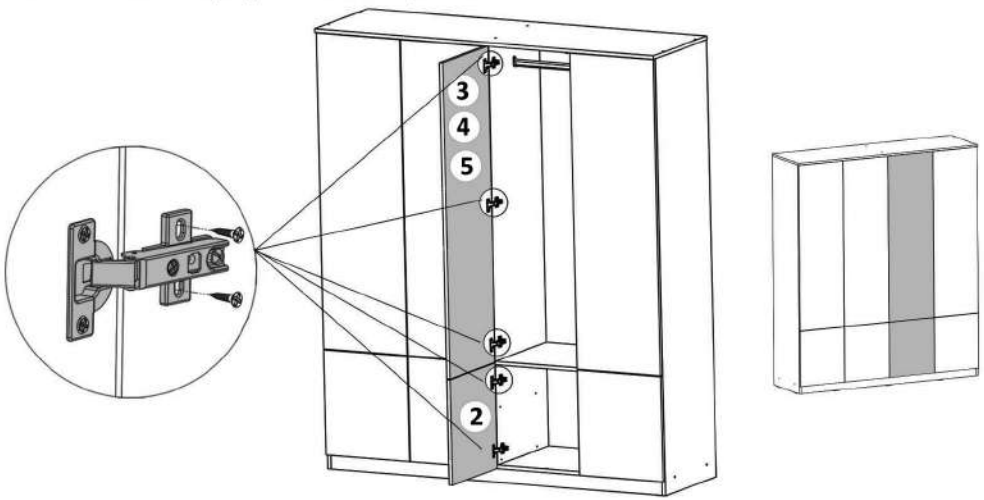

MONTAT USI PE CARCASA 4/4 (VARIANTA 4 USI 1840)

Se monteaza pe placa laterala , **usa cu balamale semi - aplicate** (1 sau 7) cu suruburi 3.5x16 (S3) - cate 2buc / balama.

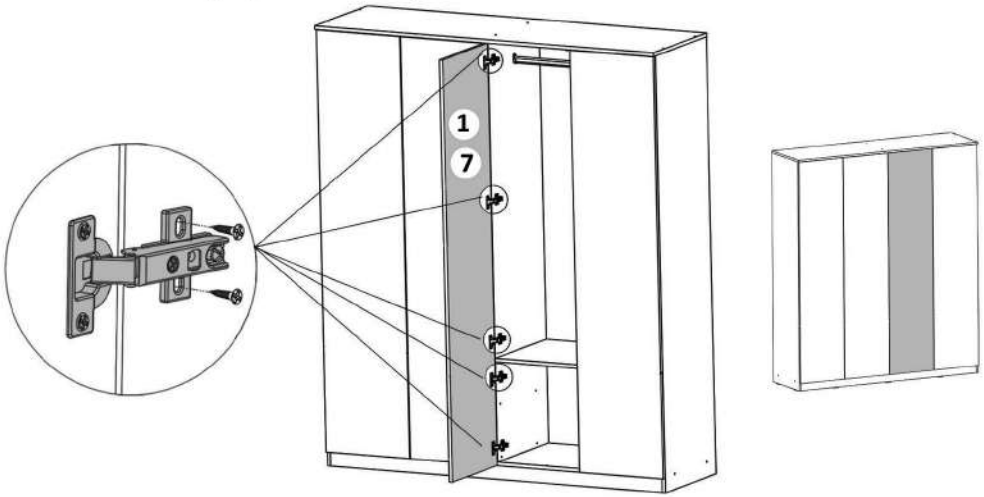

PREGATIT USI PENTRU CARCASA 2/4

In cazul in care dulapul ales este cu usile de mai jos, se realizeaza urmatoarele: Se monteaza pe placile (1) si (6) balamale semi-aplicate (Bs) x 4 buc - cu suruburi 3.5x16 (S3) - cate 2 buc / balama.

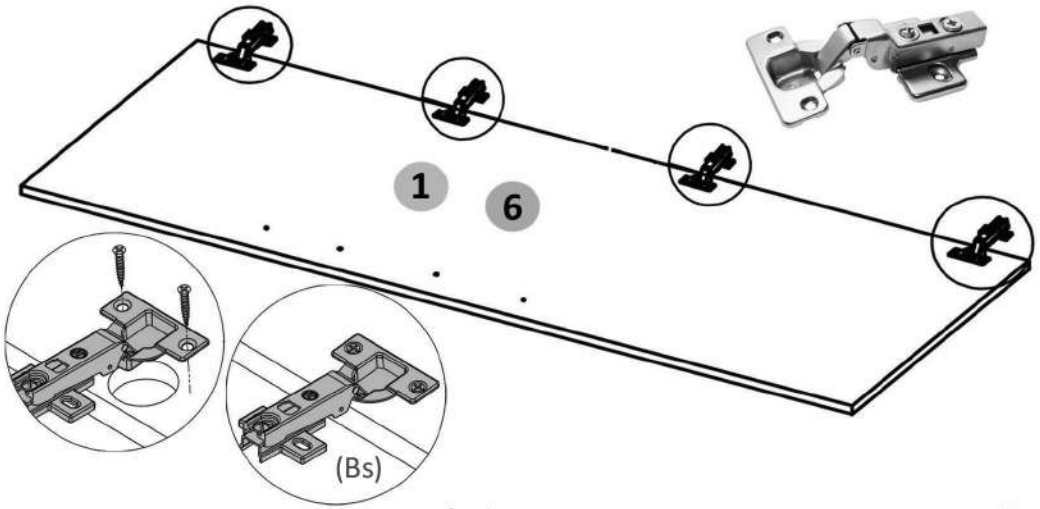

MONTAT USI PE CARCASA 2/4 (VARIANTA 2 USI 1376 SI 2 USI 458)

Se monteaza pe placa laterala , usile cu balamale semi - aplicate (2,3,4 sau 5) cu suruburi 3.5x16 (S3) - cate 2buc / balama.

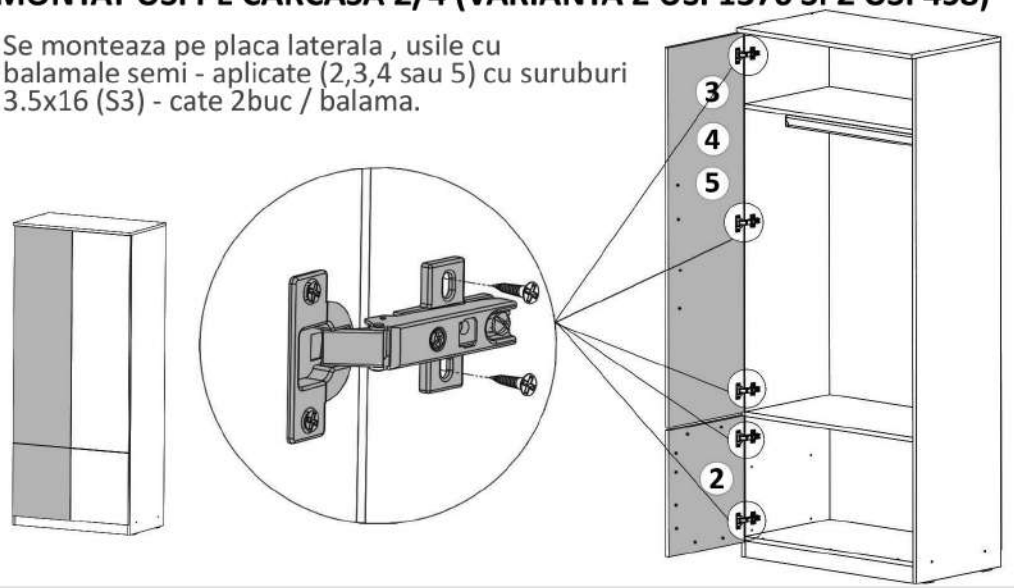

MONTAT USI PE CARCASA 2/4 (VARIANTA 2 USI 1376 SI 2 USI 458)

Se monteaza pe cealalta placa laterala , usile cu balamale semi - aplicate (2,3,4 sau 5) cu suruburi 3.5x16 (S3) - cate 2buc / balama.

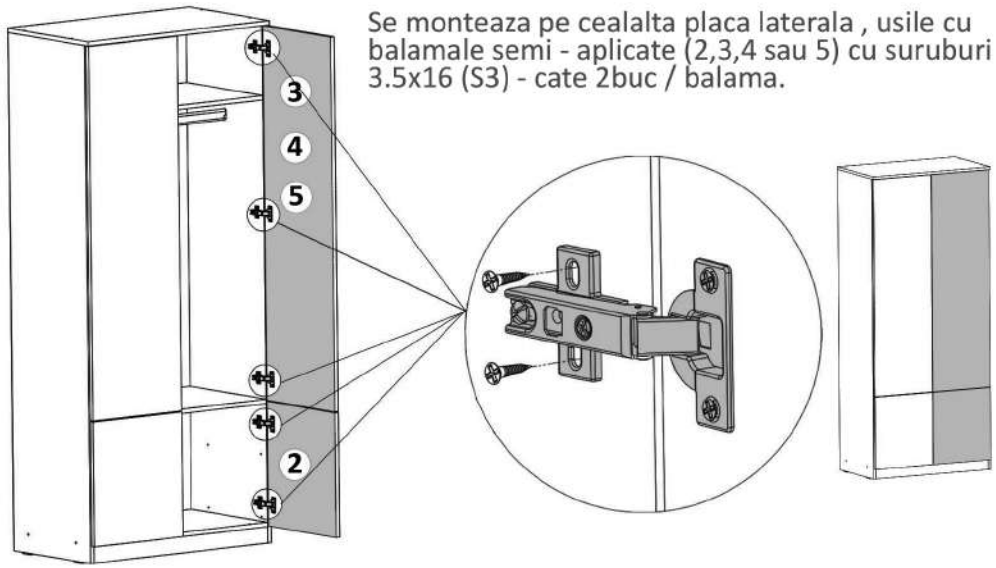

MONTAT USI PE CARCASA 2/4 (VARIANTA 2 USI 1840)

Se monteaza pe placa laterala , usa cu balamale semi - aplicate (1 sau 6) cu suruburi 3.5x16 (S3) - cate 2buc / balama.

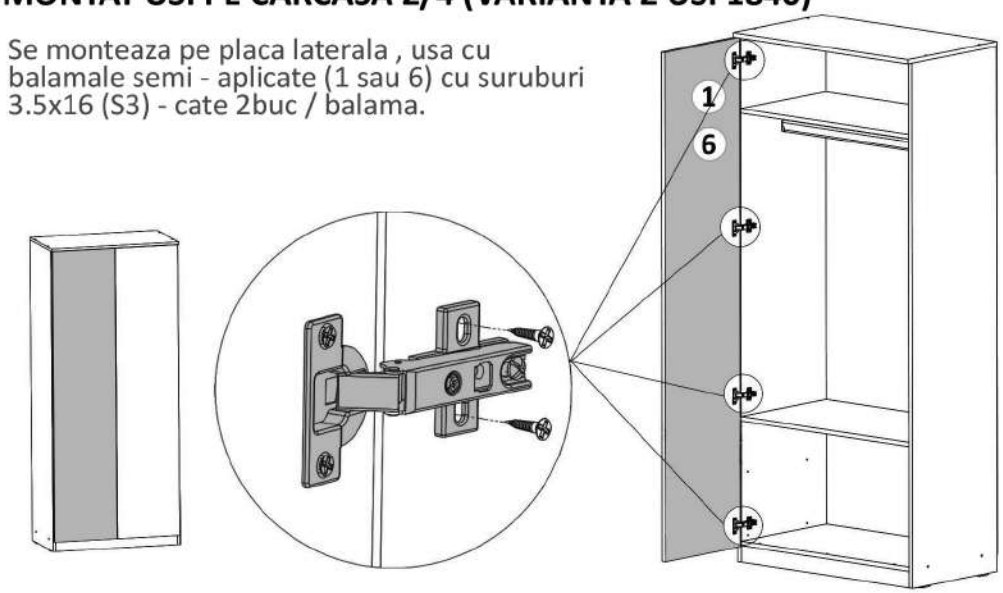

MONTAT USI PE CARCASA 4/4 (VARIANTA 4 USI 1376 SI 4 USI 458)

Se monteaza pe placa laterala , **usa cu balamale aplicate** (2,3,4 sau 5) cu suruburi 3.5x16 (S3) - cate 2buc / balama.

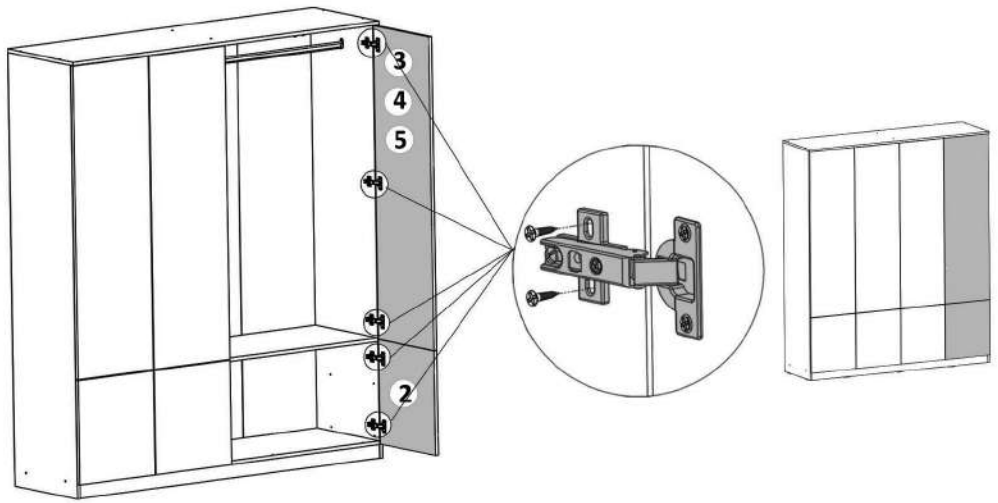

MONTAT USI PE CARCASA 4/4 (VARIANTA 4 USI 1840)

Se monteaza pe placa laterala , **usa cu balamale aplicate** (1) cu suruburi 3.5x16 (S3) - cate 2buc / balama.

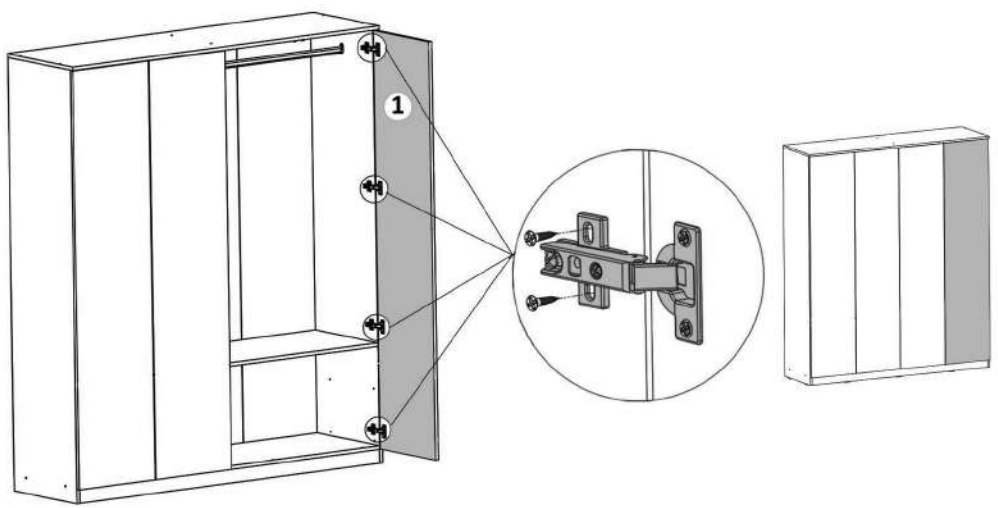

MONTAT USI PE CARCASA 4/4 (VARIANTA 4 USI 1376 SI 4 USI 458)

Se monteaza pe placa laterala , **usa cu balamale semi - aplicate** (2,3,4 sau 5) cu suruburi 3.5x16 (S3) - cate 2buc / balama.

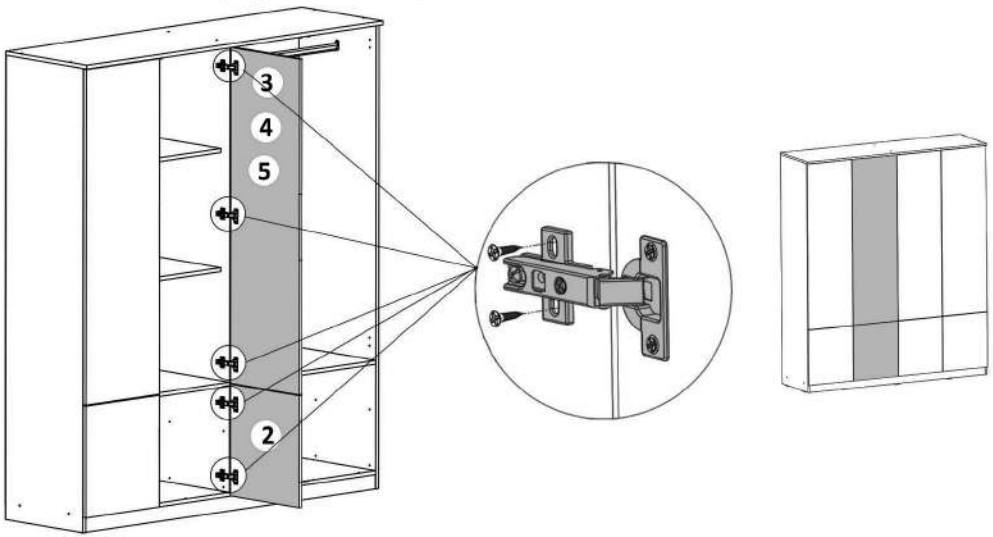

MONTAT USI PE CARCASA 4/4 (VARIANTA 4 USI 1840)

Se monteaza pe placa laterala , **usa cu balamale semi - aplicate** (1 sau 7) cu suruburi 3.5x16 (S3) - cate 2buc / balama.

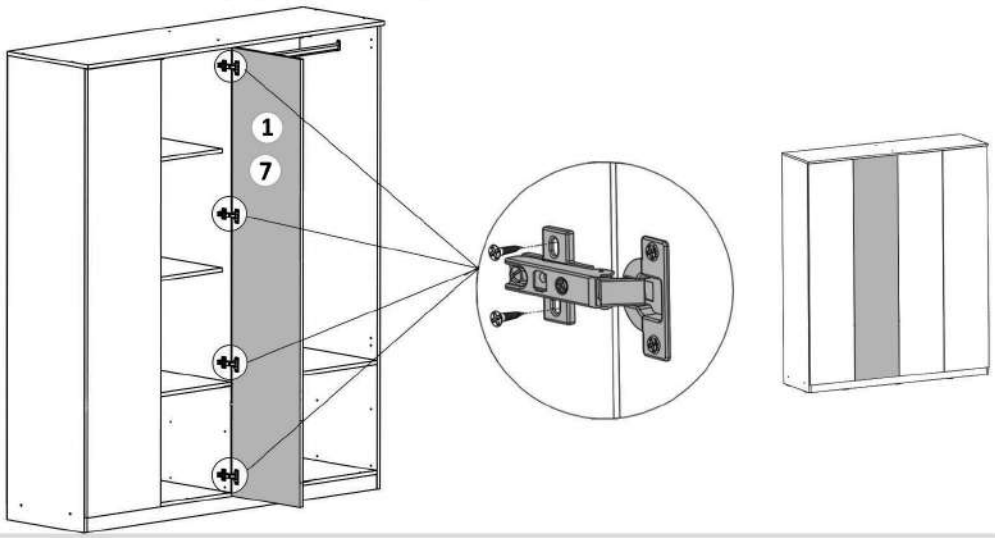

MONTAT USI PE CARCASA 2/4 (VARIANTA 2 USI 1840)

Se monteaza pe cealalta placa laterala , **usa cu balamale semi - aplicate** (1 sau 6) cu suruburi 3.5x16 (S3) - cate 2buc / balama.

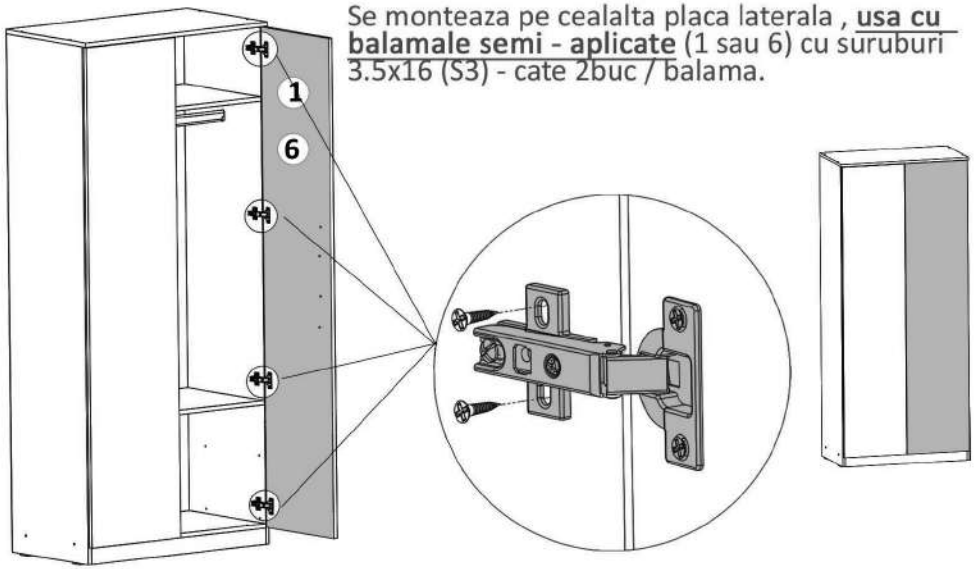

PREGATIT USA PENTRU CARCASA 1/4

In cazul in care dulapul ales este cu usa de mai jos, se realizeaza urmatoarele: Se monteaza pe placile (3) sau (4) **balamale aplicate (Ba)** x 3 buc - cu suruburi 3.5x16 (S3) - cate 2 buc / balama.

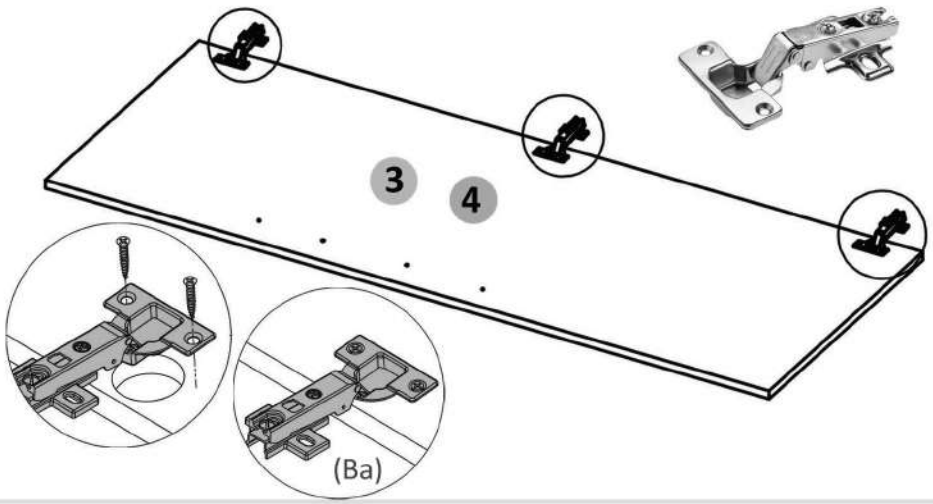

PREGATIT USA PENTRU CARCASA 1/4

In cazul in care dulapul ales este cu usa de mai jos, se realizeaza urmatoarele:
Se monteaza pe placa (2), **balamale aplicate (Ba)** x 2 buc - cu suruburi 3.5x16 (S3) - cate 2 buc / balama.

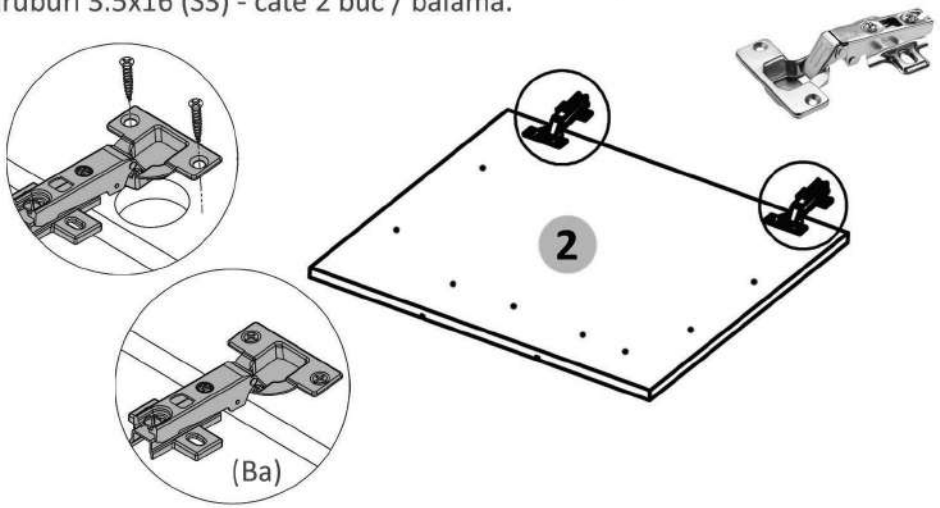

PREGATIT USA PENTRU CARCASA 1/4

In cazul in care dulapul ales este cu usa de mai jos, se realizeaza urmatoarele:
Se monteaza pe placa (1), **balamale aplicate (Ba)** x 4 buc - cu suruburi 3.5x16 (S3) - cate 2 buc / balama.

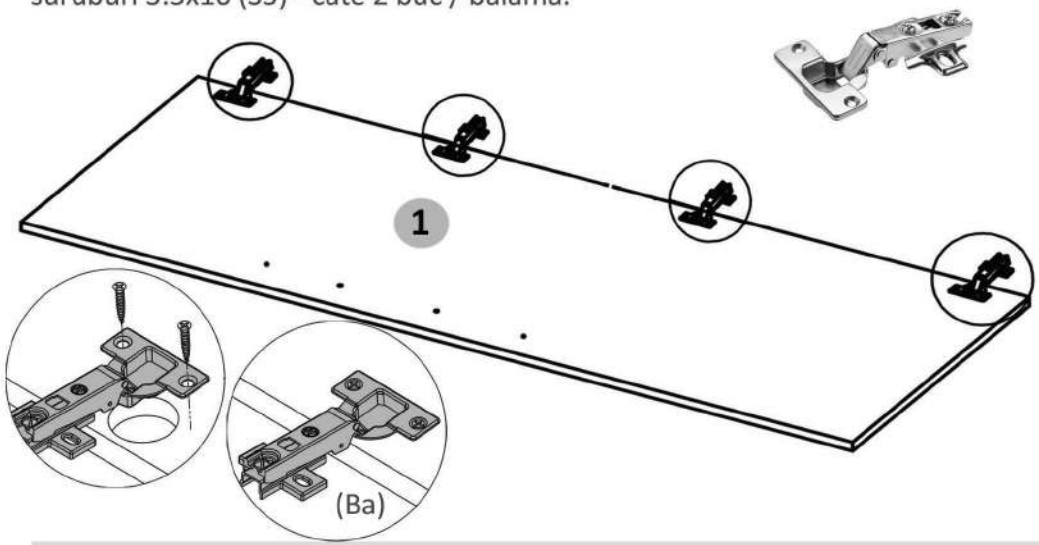

MONTAT USI PE CARCASA 4/4 (VARIANTA 4 USI 1376 SI 4 USI 458)

Se monteaza pe placa laterala , **usa cu balamale aplicate** (2,3,4 sau 5) cu suruburi 3.5x16 (S3) - cate 2buc / balama.

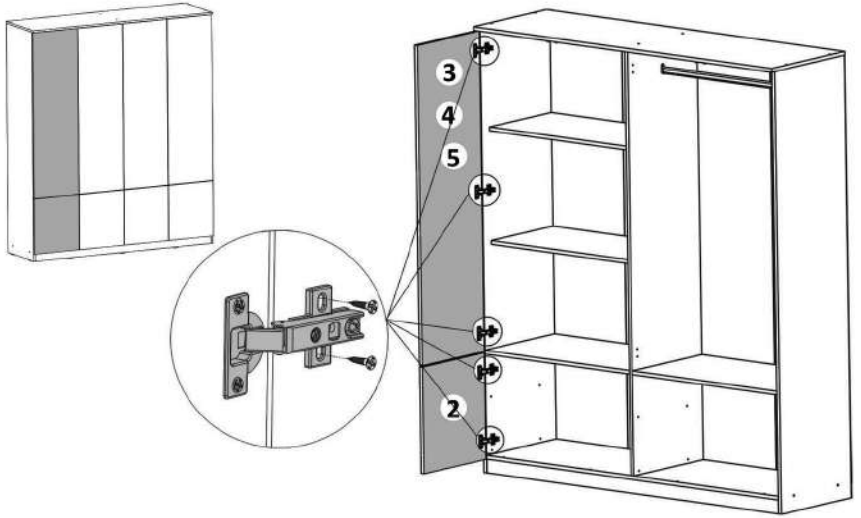

MONTAT USI PE CARCASA 4/4 (VARIANTA 4 USI 1840)

Se monteaza pe placa laterala , **usa cu balamale aplicate** (1) cu suruburi 3.5x16 (S3) - cate 2buc / balama.

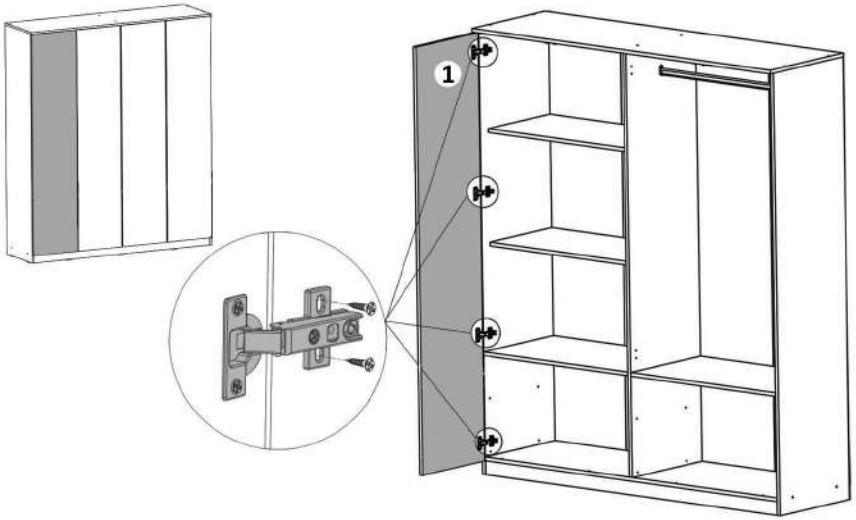

PREGATIT 2 USI 1840 PENTRU CARCASA 4/4

In cazul in care dulapul ales este cu usa de mai jos, se realizeaza urmatoarele:
Se monteaza pe placa (1), **balamale aplicate (Ba)** x 4 buc - cu suruburi 3.5x16 (S3) - cate 2 buc / balama.

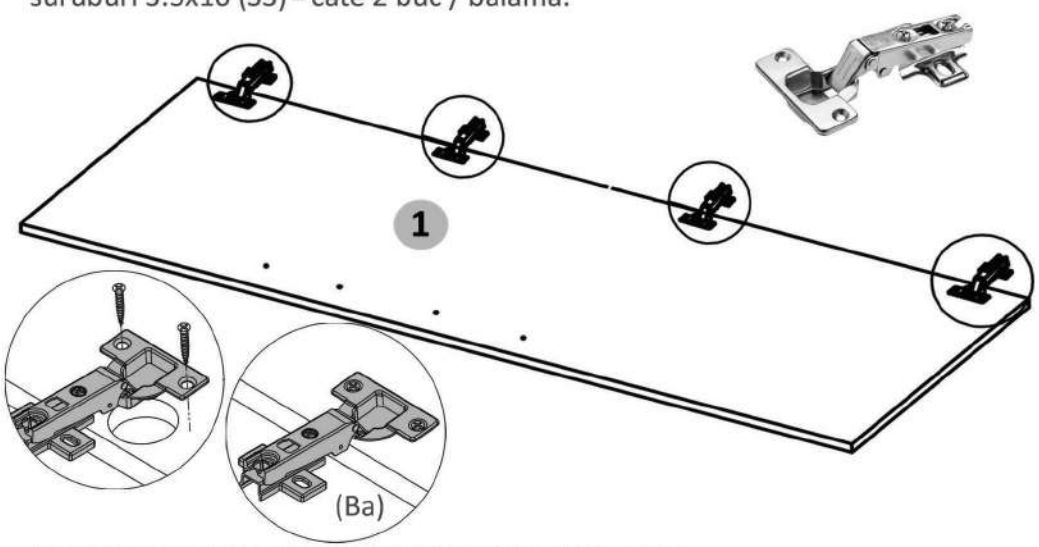

PREGATIT 2 USI 1840 PENTRU CARCASA 4/4

In cazul in care dulapul ales este cu usa de mai jos, se realizeaza urmatoarele:
Se monteaza pe placa (1 sau 7), **balamale semi-aplicate (Bs)** x 4 buc - cu suruburi 3.5x16 (S3) - cate 2 buc / balama.

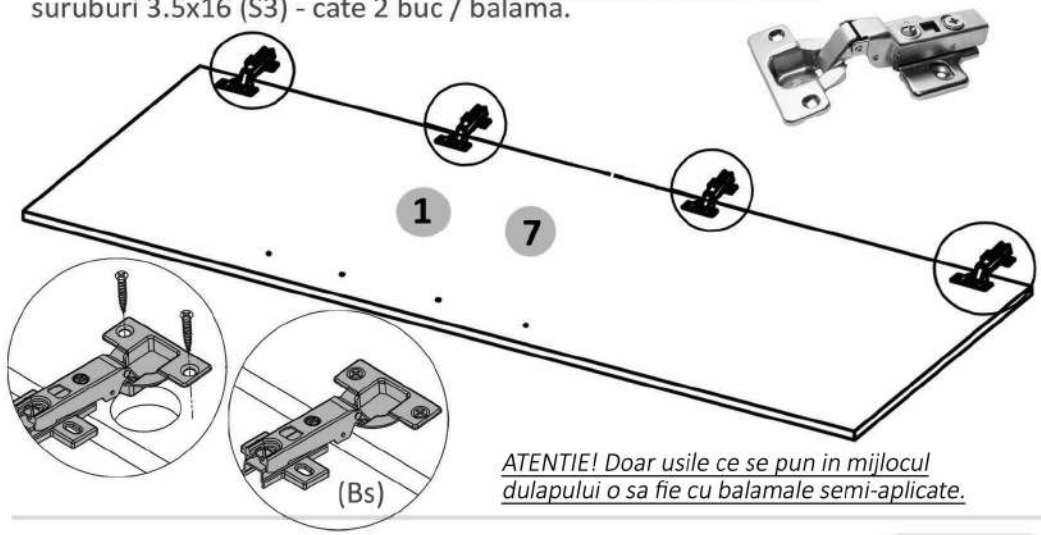

ATENTIE! Doar usile ce se pun in mijlocul dulapului o sa fie cu balamale semi-aplicate.

MONTAT USI PE CARCASA 1/4 (VARIANTA 1 USA 458 SI 1 USA 1376)

Se monteaza pe placa laterala , **usa cu balamale aplicate** (2,3, sau 4) cu suruburi 3.5x16 (S3) - cate 2 buc / balama.

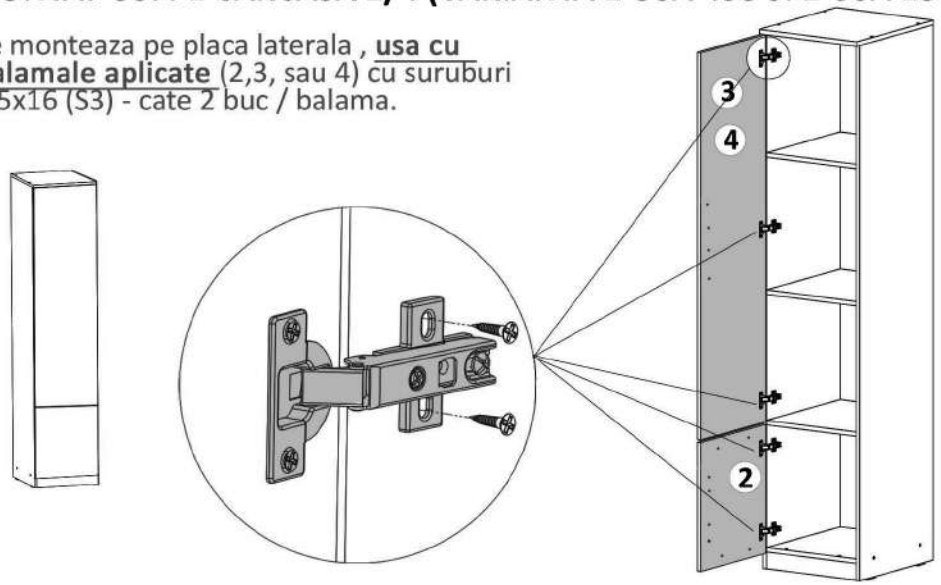

MONTAT USI PE CARCASA 1/4 (VARIANTA 1 USA 1840)

Se monteaza pe placa laterala , **usa cu balamale aplicate** (1) cu suruburi 3.5x16 (S3) - cate 2buc / balama.

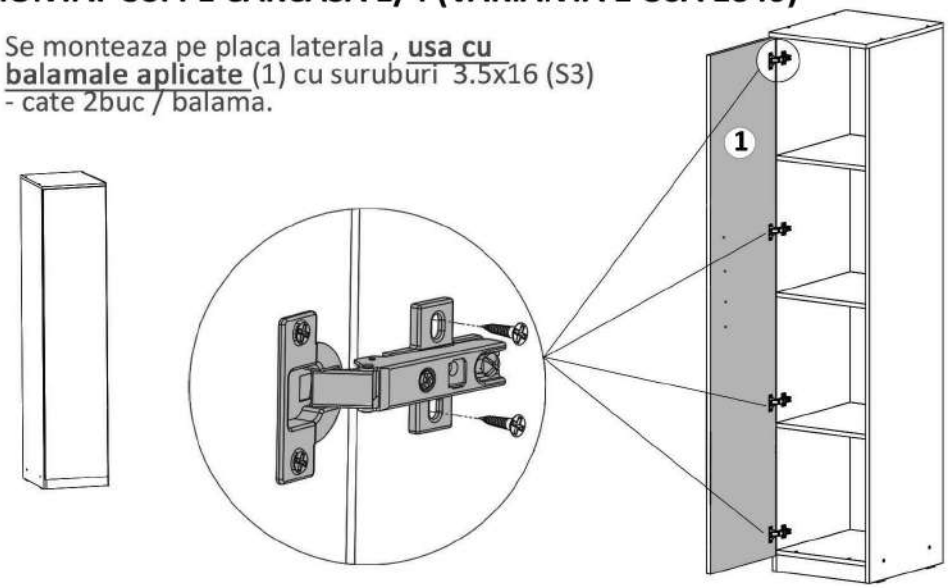

PREGATIT 2 USI PENTRU CARCASA 4/4

In cazul in care dulapul ales este cu usile de mai jos, se realizeaza urmatoarele:
Se monteaza pe placile (3), (4) sau (5) **balamale aplicate (Ba)** x 3 buc - cu suruburi 3.5x16 (S3) - cate 2 buc / balama.

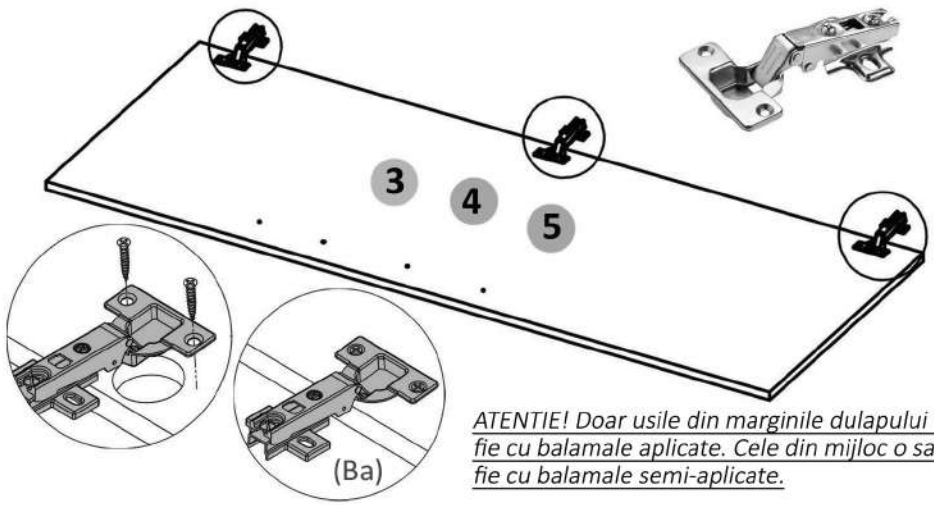

ATENTIE! Doar usile din marginile dulapului o sa fie cu balamale aplicate. Cele din mijloc o sa fie cu balamale semi-aplicate.

PREGATIT 2 USI PENTRU CARCASA 4/4

In cazul in care dulapul ales este cu usile de mai jos, se realizeaza urmatoarele:
Se monteaza pe placile (3), (4) sau (5) **balamale semi -aplicate (Bs)** x 3 buc - cu suruburi 3.5x16 (S3) - cate 2 buc / balama.

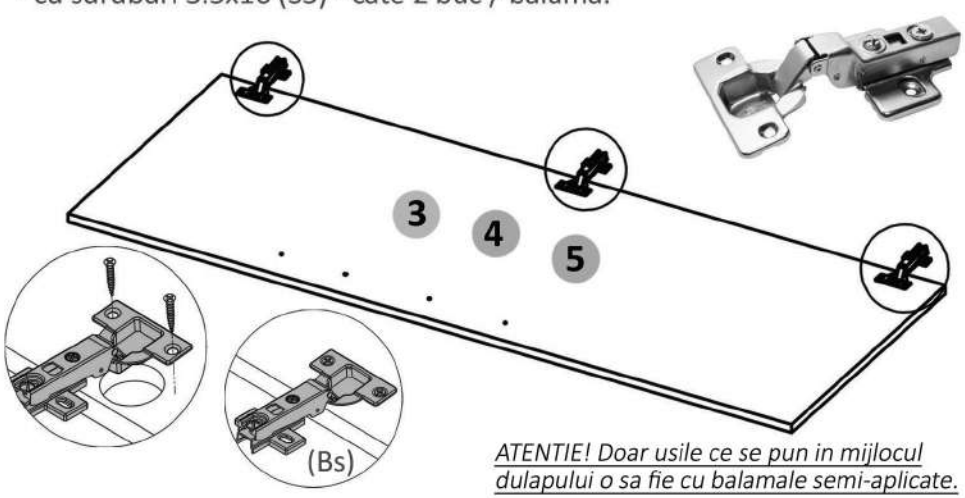

ATENTIE! Doar usile ce se pun in mijlocul dulapului o sa fie cu balamale semi-aplicate.

PREGATIT 2 USI PENTRU CARCASA 2/4

In cazul in care dulapul ales este cu usile de mai jos, se realizeaza urmatoarele:
Se monteaza pe placa (2), **balamale aplicate (Ba)** x 2 buc - cu suruburi 3.5x16 (S3) - cate 2 buc / balama.

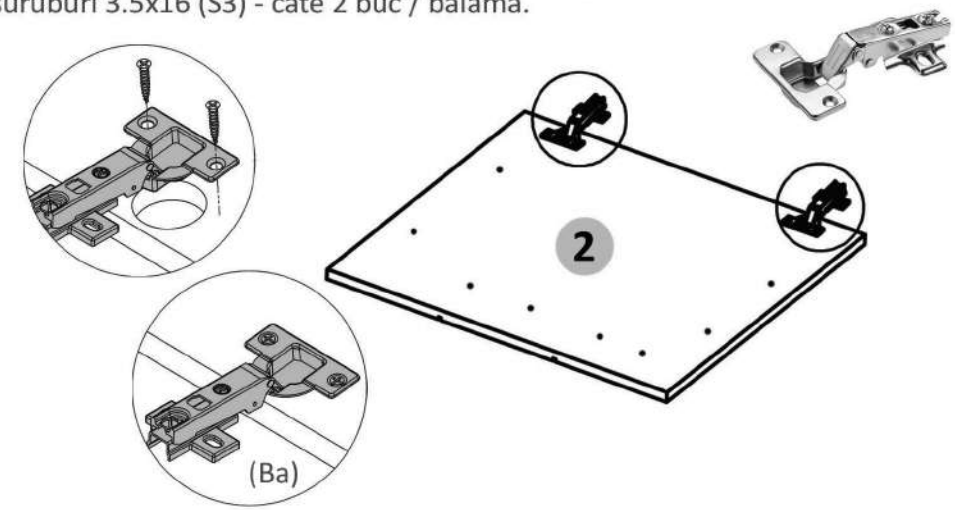

PREGATIT 2 USI PENTRU CARCASA 2/4

In cazul in care dulapul ales este cu usile de mai jos, se realizeaza urmatoarele:
Se monteaza pe placa (2), **balamale semi- aplicate (Bs)** x 2 buc - cu suruburi 3.5x16 (S3) - cate 2 buc / balama.

