LAGUNA®
mobilă pentru acasă

Instructiuni de Montaj

DULAP 1 USA - SOLOMON

Montajul necorespunzator atrage dupa sine pierderea garantiei.

Unelte Necesare:

- Surubelnita
- Ciocan
- Imbus

Se recomanda montarea produsului in minim doua persoane.

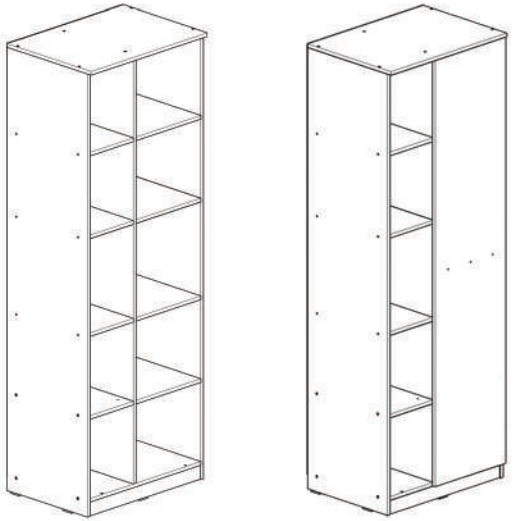

Denumire	Dimensiune	Cantitate	Simbol
Reper Inferior	634x459	1	RI
Reper Superior	666x459	1	RS
Laterale	1904x459	2	L
Reper Intermediar	1828x459	1	INT
Polita fixa Mare	370x459	1	PF1
Polita fixa Mica	248x459	1	PF2
Plinta	634x60	1	P
Polita Mobila Mica	248x459	3	PM1
Polita Mobila Mare	370x459	3	PM2
Front	1840x406	1	FR

Cuie	CU	30	Confirmator 7x50	CF	18	Balama Aplicata	BA	3	Suport Polita	SP	24
Surub 3,5x16	S3	22	Maner	M	1	Talpa Alunecatoare	TA	5	Saibe Cupa	SC	19
Cama demontabil	CD	8	Tija demontabil dublu	DD	2	Surub 3,5x30	S6	6			

1 Ansamblare

Se va prinde laterala dreapta(L) de PF cu confirmator (CF) iar de reperul intermediar(INT) se va fixa cu tija demontabila dubla(DD).
Pe ambele laterale(L) si pe INT se vor fixa suportii de polita(SP).

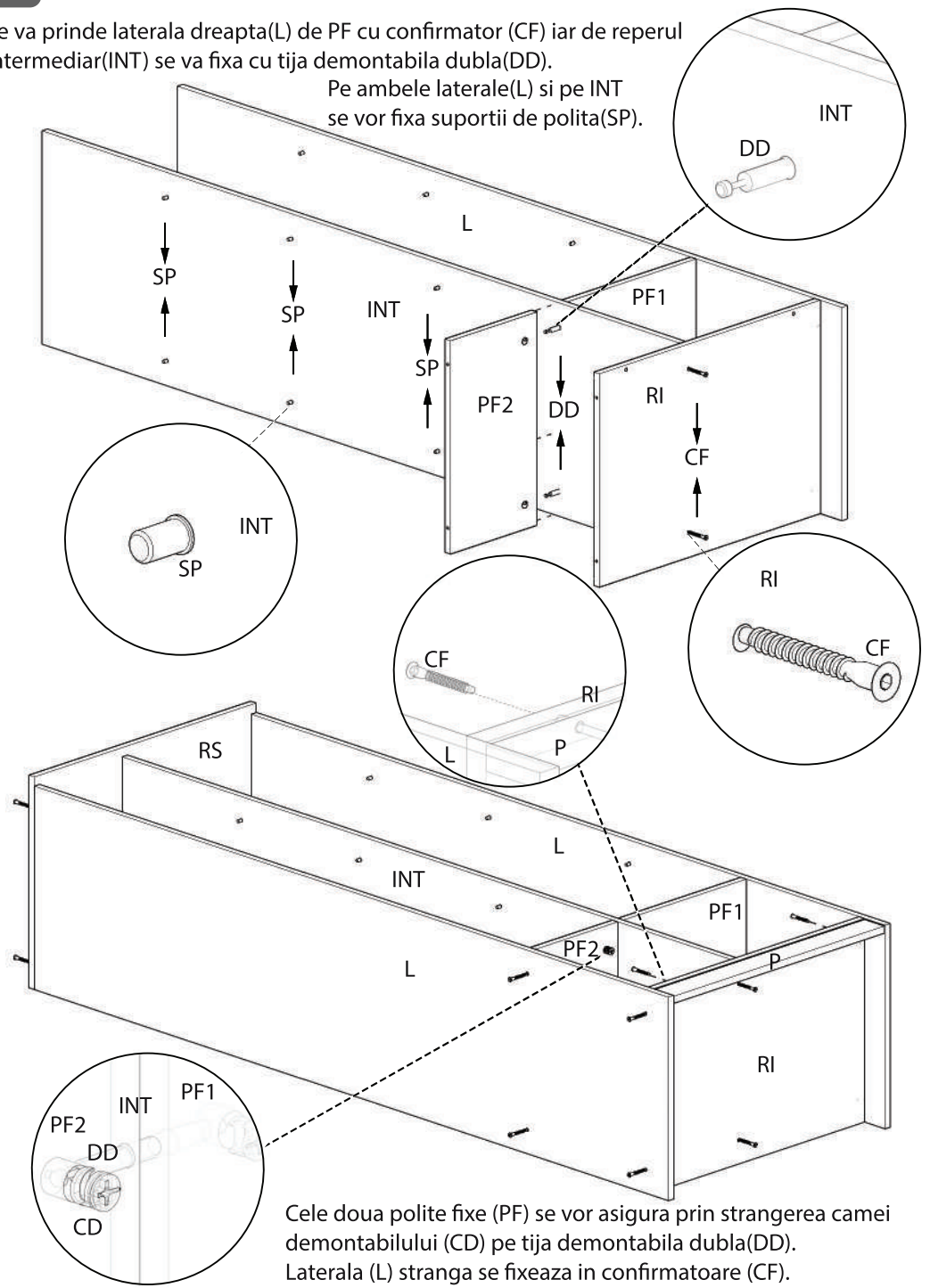

Cele doua polite fixe (PF) se vor asigura prin strangerea camei demontabilului (CD) pe tija demontabila dubla(DD).
Laterala (L) stranga se fixeaza in confirmatoare (CF).

2 *Montare HDF, plinta si front.*

Important:
Inainte de a prinde HDF-ul se va folosi o ruleta pentru a aduce in vinclu, corpul.
HDF-ul se va fixa cu cuie (CU) pe laterale(L), reper inferior (RI), reper superior (RS) si pe cele doua polite fixe (PF).
Talpele alunecatoare (TA) se fixeaza cu surub 3,5x16. (S3)

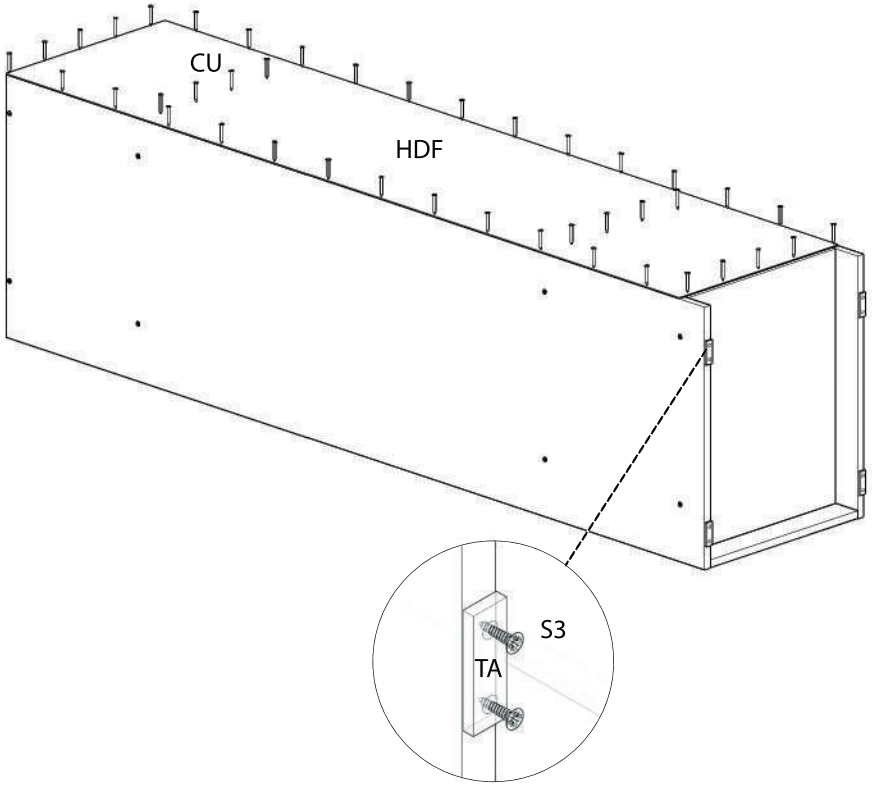

Se aseaza politele mobile (PM) pe suportii de polita (SP).
Balamalele se vor regla cu o surubelnita in cruce pentru a fi aliniate.
Pentru montarea frontului o sa folositi balamalele incadrate (BI). Acestea se fixeaza cu surub 3,5x16 (S3).
Pentru o montare mai usoara a frontului se respecta semnele date pe lateralele dulapului.
Manerul se aseaza orizontal pe front (FR) si se fixeaza cu suruburi metrice.

Suruburile 3,5x30 (S6) se folosesc pentru cuplarea a doua corpuri din aceeasi gama.

