LAGUNA®
mobilă pentru acasă

Pasul 12 (Montaj usa)

Se fixeaza usa (5) pe placa (1) sau (3) in semnele indicate ,folosind surub (S3)x2 buc/balama.

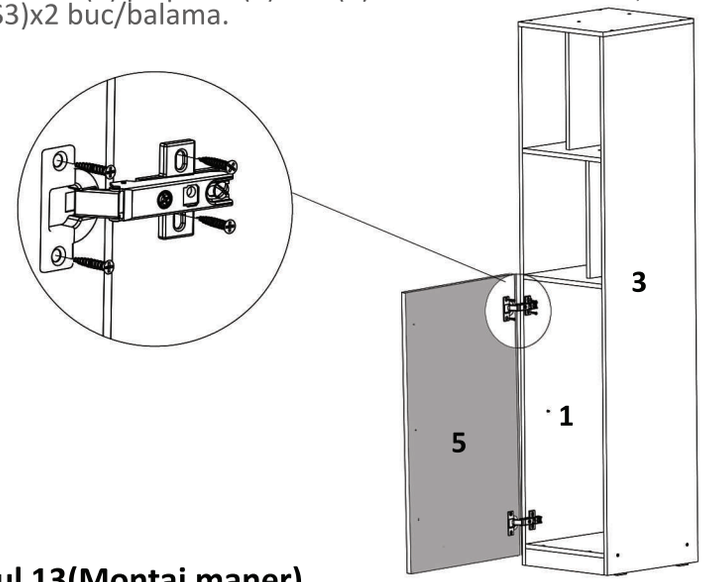

Pasul 13(Montaj maner)

Se fixeaza manerul metalic pe placa (5) in semnele indicate , folosind suruburile asociate, ca in detaliu de mai jos.

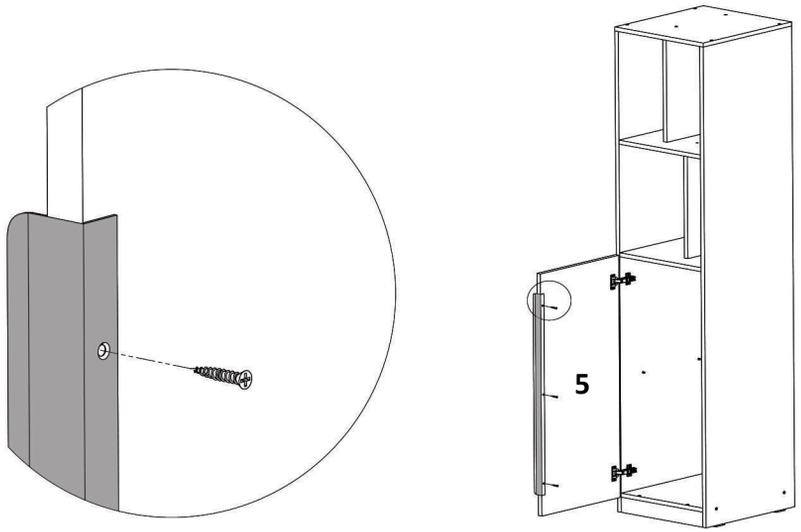

LAGUNA®
mobilă pentru acasă

Instrucțiuni montaj: **Dulap 1U -Auris**

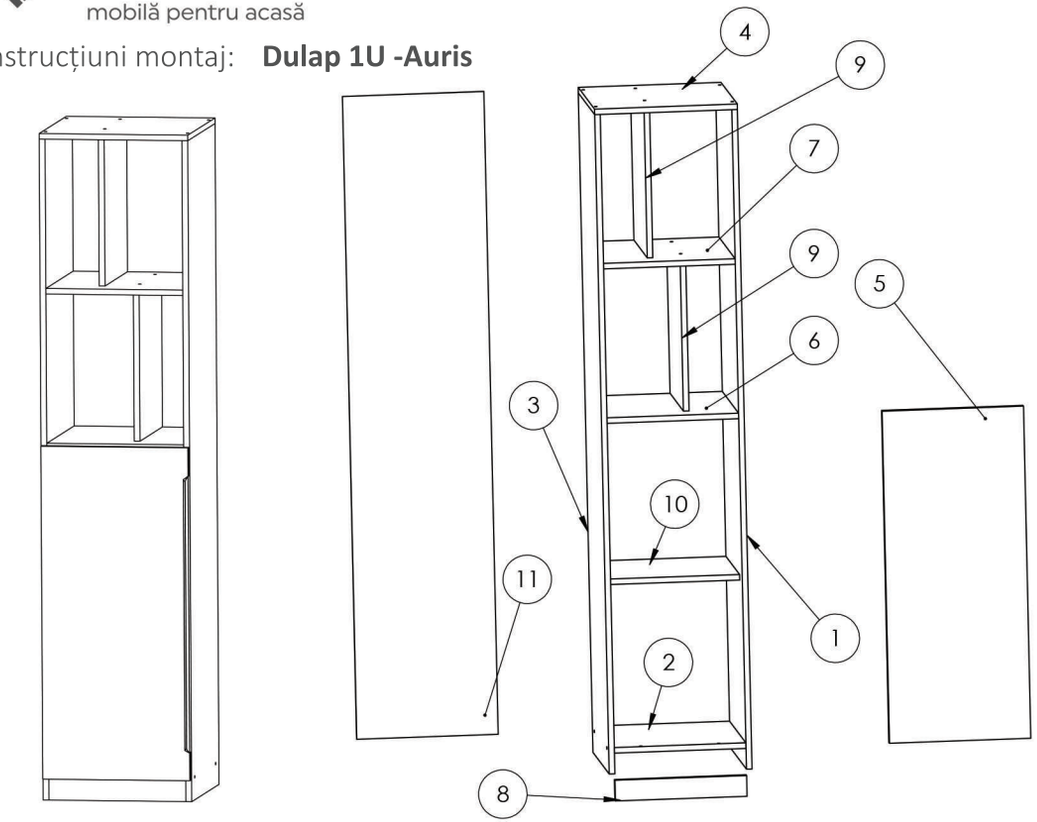

NR REPER	COD REPER	DETALII	CANTITATE
1	Laterala stanga	PAL 1904X459X16 mm	1
2	Fund	PAL 378X459X16 mm	1
3	Laterala dreapta	PAL 1904X459X16 mm	1
4	Tavan	PAL 410X459X16 mm	1
5	Usa	PAL 959X406X16 mm	1
6	Polita fixa inferioara	PAL 378X459X16 mm	1
7	Polita fixa superioara	PAL 378X459X16 mm	1
8	Soclu	PAL 378X60X16 mm	1
9	Polita intermediara	PAL 430X378X16 mm	2
10	Polita mobila	Pal 378x384x16 mm	1
11	HDF	Pal 1856x458x2.5 mm	1

ATENȚIE: MONTAJUL NECORESPUNZĂTOR ATRAGE DUPĂ SINE PIERDEREA GARANȚIEI PRODUSULUI

Șurubelniță în cruce sau **autofiletantă**

Este **recomandat** ca montajul să fie făcut de **minim două persoane**

Un **ciocan** de dimensiune medie

LAGUNA®
mobilă pentru acasă

FERONERIE:

SURUB 3.5X16		DEMONTABIL CU EXCENTRIC		PICIOR PLASTIC		BALAMALE APLICATE	
S3	19	De	8	Pi	4	Ba	2
CUIE		SUPORT POLITA		CONFIRMATOR 7X50		CAMA	
Cu	55	Sp	4	Co	18	Ca	8

Pasul 1

Se fixeaza pe placile (1) respectiv (3) , 8 buc tija demontabil (De), cate 4 buc pe placa, in gaurile indicate(Detaliu 1)
Se fixeaza pe placa (1) respectiv (3) ,in gaurile indicate 4x(Sp), cate 2 bucati pe placa. (Detaliu 2)

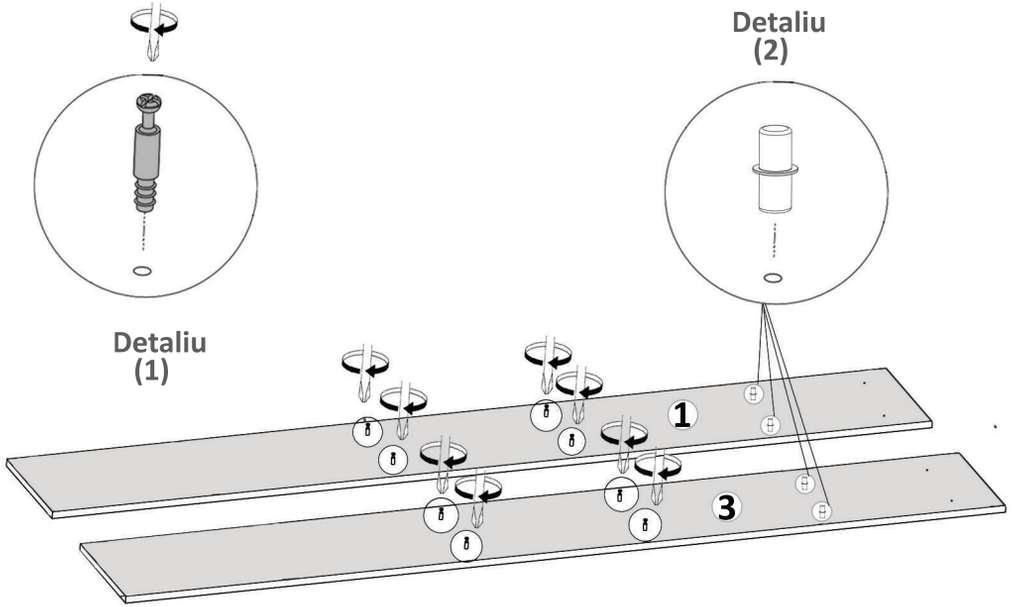

LAGUNA®
mobilă pentru acasă

Pasul 10 (Montaj Picioare Plastic)

Se monteaza pe placa (1) si (3) picioare plastic (Pi) x 4buc - cu suruburi 3.5x16 (S3) - cate 2 buc / picior.

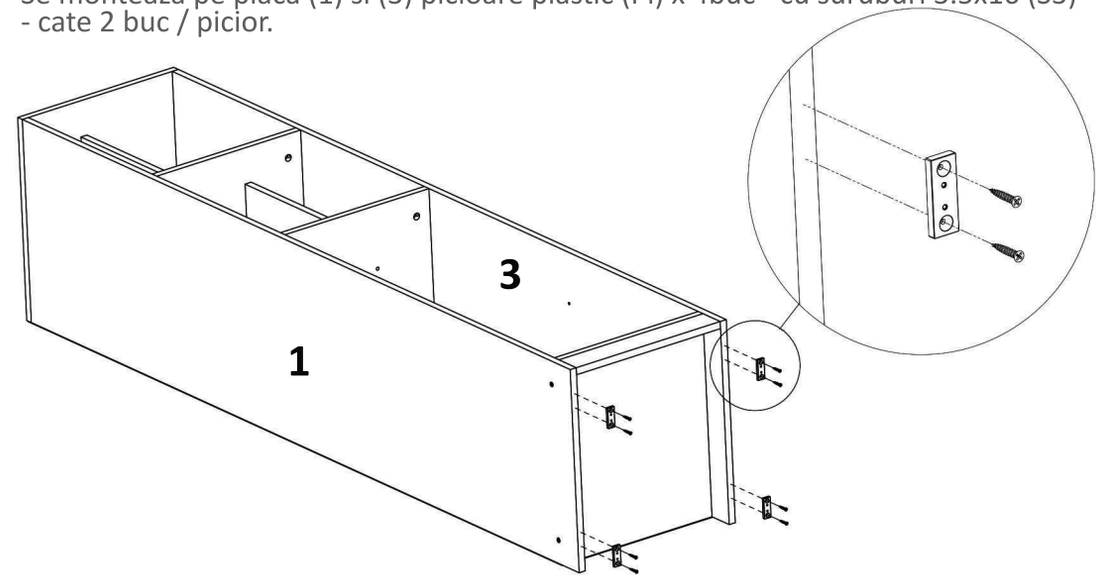

Pasul 11 (Montaj Balamale)

Se monteaza pe placa (5) ,paralel cu cantul placii, balamale aplicate (Ba)x2 buc, folosind surub (S3)x2 buc/balama.

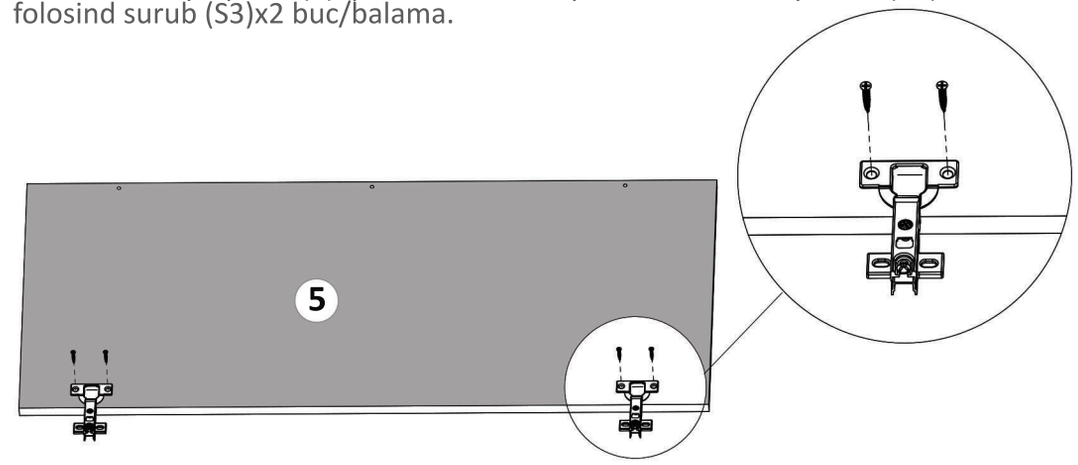

LAGUNA®
mobilă pentru acasă

Pasul 8 (Montaj soclu)

Se fixeaza placa (8) de placa (2) cu ajutorul confirmatoarelor (Co)x2 buc in gaurile indicate .

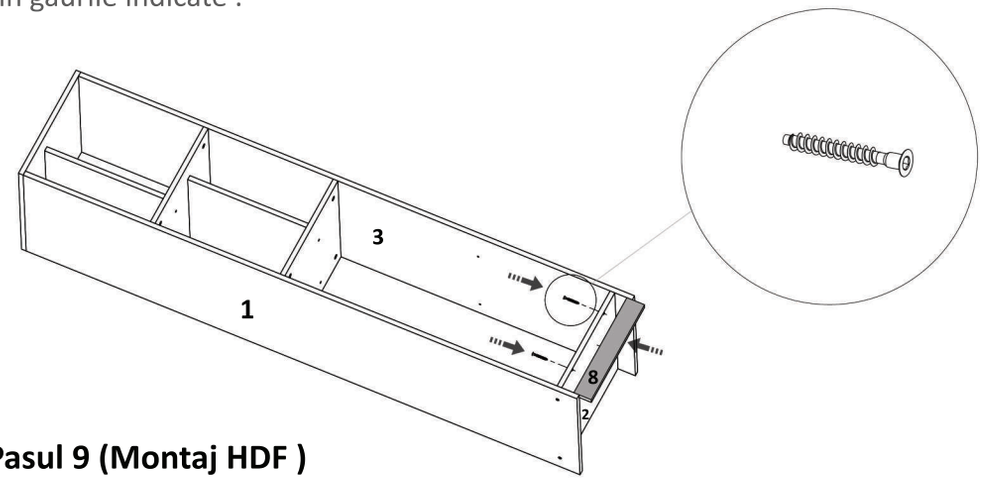

Pasul 9 (Montaj HDF)

Se masoara diagonalele sa fie in vinclu, dupa care se prinde HDF-ul (11) folosindu-se de ciocan cu ajutorul unor cuie (Cu) x 55 buc.

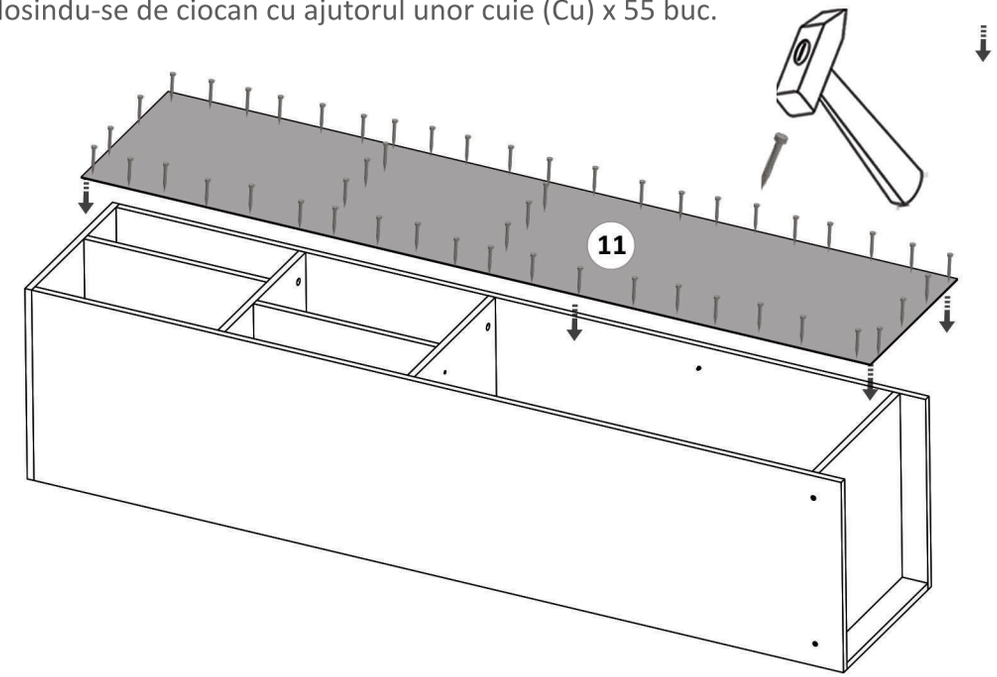

LAGUNA®
mobilă pentru acasă

Pasul 2 (Montaj Repere)

Se prinde placa (7)si (6) de placa (9) cu ajutorul celor 4 Confirmatoare (Co) in gaurile existente pe placa (9) -cate 2 Confirmatoare /placa.

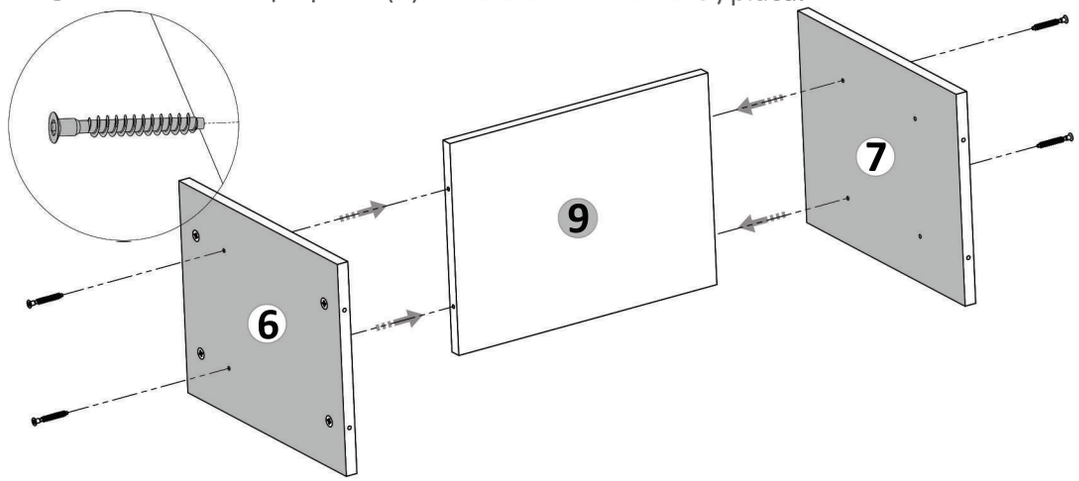

Pasul 3 (Montaj Repere)

Se fixeaza ansamblul de mai sus de placa (9),cu ajutorul celor 2 Confirmatoare (Co) in gaurile existente pe placa (7) -cate 2 Confirmatoare /placa.

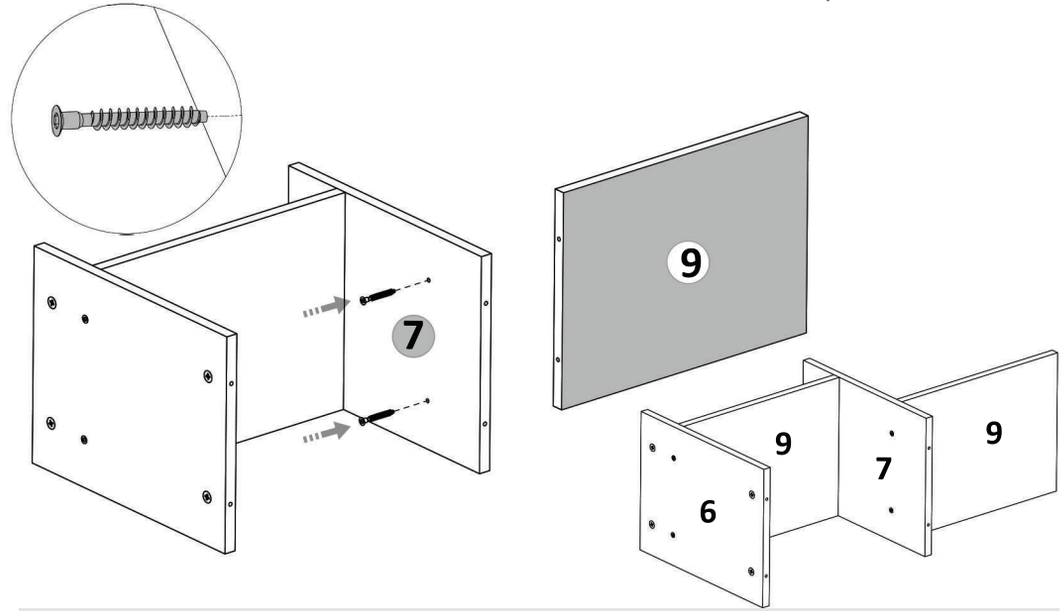

Pasul 4 (Montaj Repere)

Se prinde placa (1) de placile (6,7 si 9) cu demontabili (De) x 4 buc in gaurile prestabilite, urmand ca apoi sa se infileteze (Ca) x 4 buc pana acestea raman stranse.

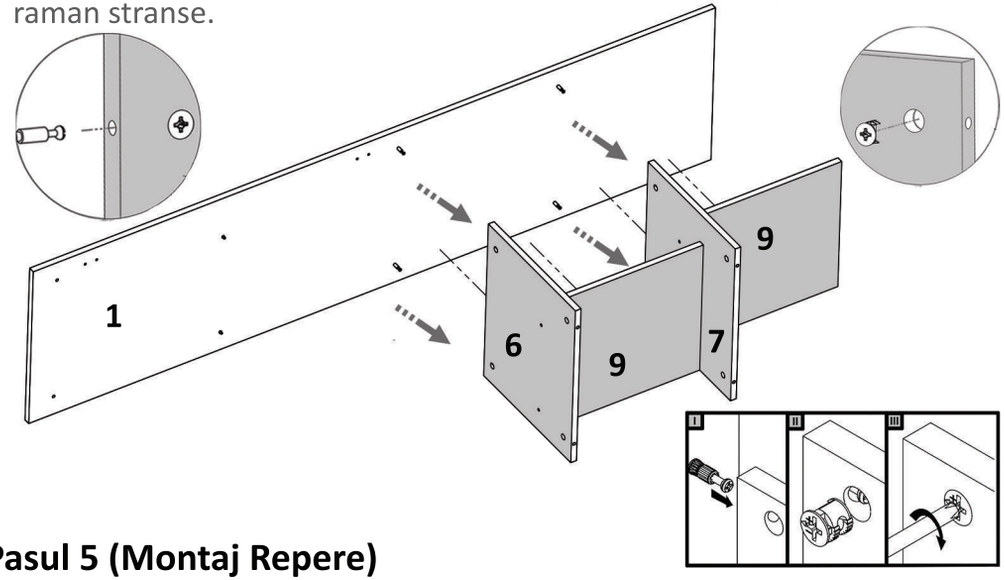

Pasul 5 (Montaj Repere)

Se prinde placa (3) de ansamblul format la pasul 4 cu demontabili (De) x4 buc in gaurile prestabilite, urmand ca apoi sa se infileteze (Ca) x 4 buc pana acestea raman stranse.

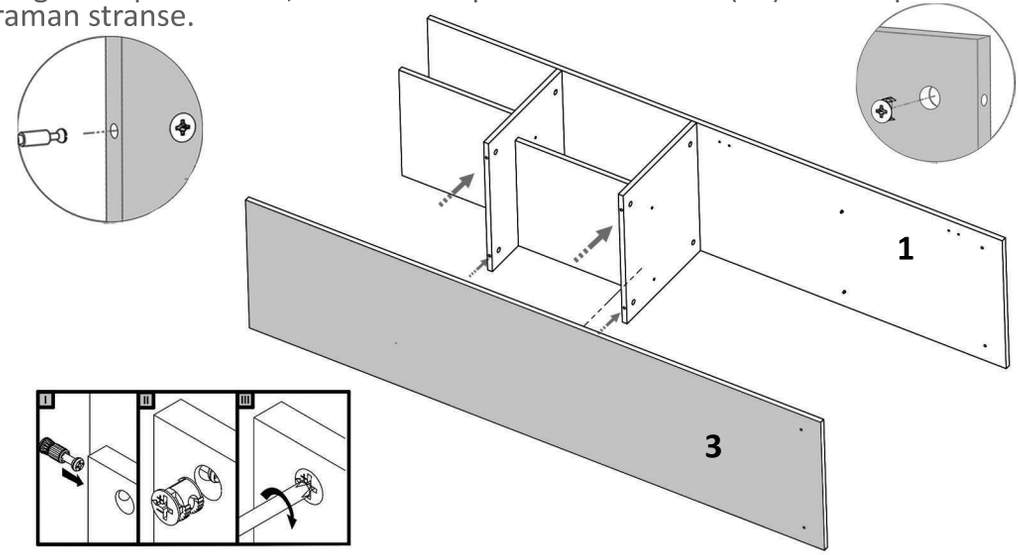

LAGUNA
mobilă pentru acasă

Pasul 6(Montaj Repere)

Se prinde placa (2) de placile (1 si 3) cu Confirmatoare (Co) x 4 buc in gaurile prestabilite,ca in figura de mai jos.

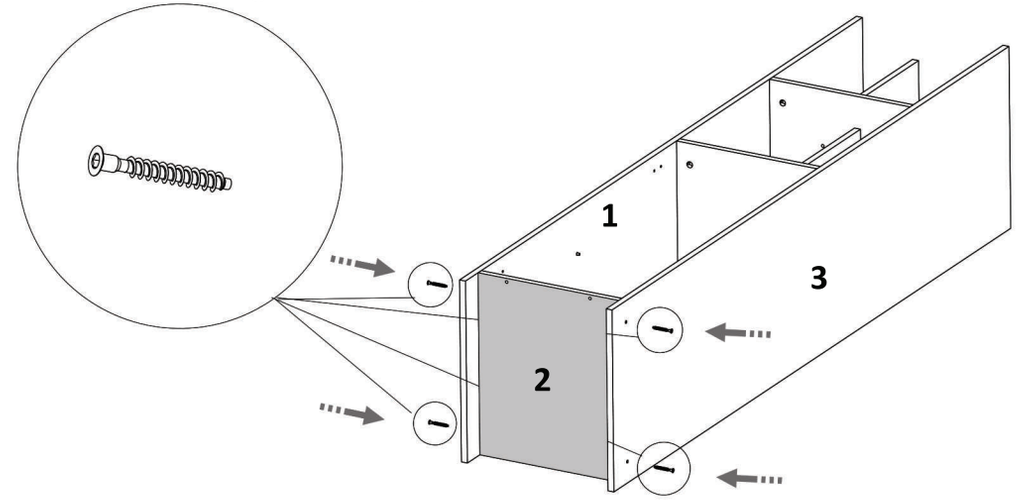

Pasul 7 (Montaj Repere)

Se prinde placa (4) de placile (1,3 si 9) cu confirmatoare (Co) x 6buc in gaurile prestabilite

