Pasul 5 (Montaj Repere)

Se prinde placa (5) cu demontabili (De) x 4 buc in gaurile prestabilite, urmand ca apoi sa se infileteze (Ca) care trebuie puse pe placa (1) x 2 buc si pe placa (2) x 2 buc pana acestea raman stranse.

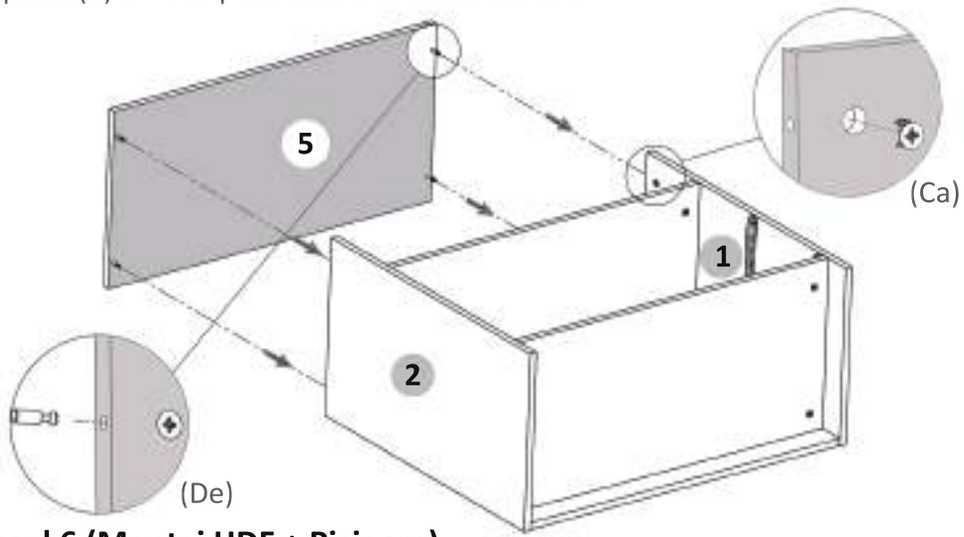

Pasul 6 (Montaj HDF + Picioare)

Se masoara diagonalele sa fie in vinclu, dupa care se prind HDF-urile (7 si 8) folosindu-se de ciocan cu ajutorul unor cuie (Cu) x 32 buc, iar la imbinari se folosesc Profile H acolo unde este spatiu gol si saibe tip cupa (Sc) unde este polita.

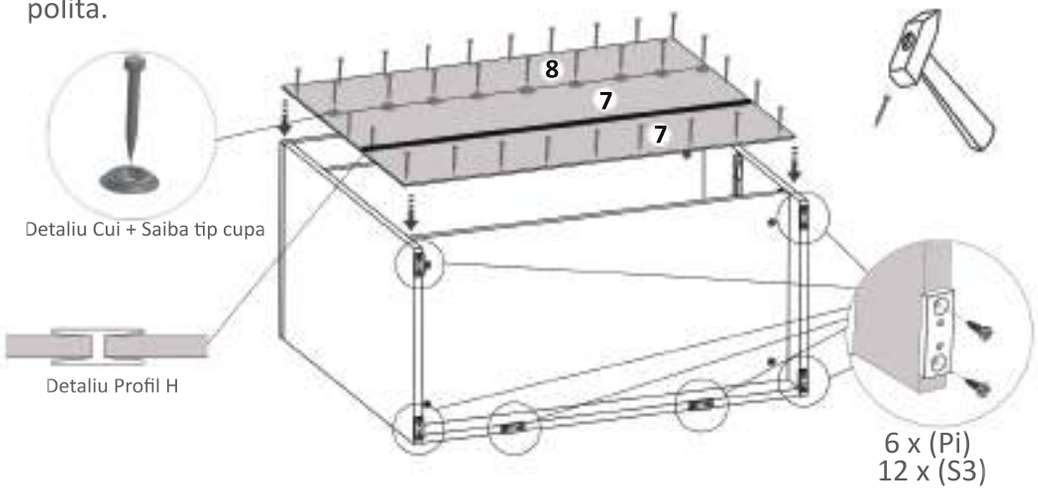

Instrucțiuni montaj: **Carcasa Comoda**

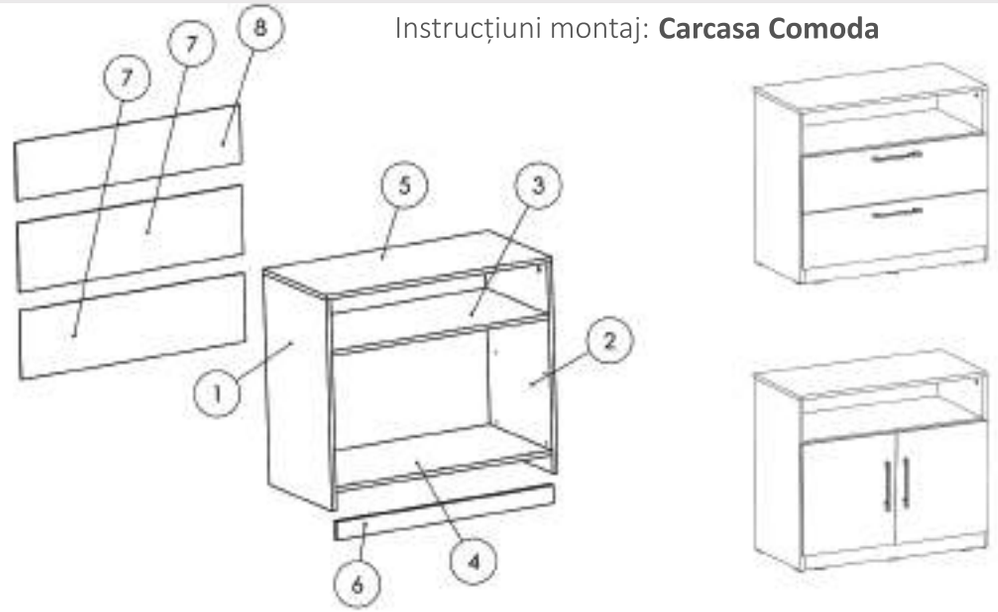

Informatii Utile!

Aceasta carcasa este universala si se potriveste atat pentru modelul de comoda cu sertare cat si pentru modelul de comoda cu usi !

NR. REPER	COD REPER	DETALII	CANTITATE
1	LATERALA ST.	PAL 696 X 404 X 16	1
2	LATERALA DR.	PAL 696 X 404 X 16	1
3	POLITA FIXA	PAL 796 X 404 X 16	1
4	CAPAC INFERIOR	PAL 796 X 404 X 16	1
5	CAPAC SUPERIOR	PAL 830 X 404 X 16	1
6	SOCLU	PAL 796 X 60 X 16	1
7	HDF COMODA INFERIOR	HDF 824 X 227 X 4	2
8	HDF COMODA SUPERIOR	HDF 824 X 192 X 4	1

ATENȚIE: MONTAJUL NECORESPUNZĂTOR ATRAGE DUPĂ SINE PIERDEREA GARANȚIEI PRODUSULUI

Șurubelniță în cruce sau **autofiletantă**

Este **recomandat** ca montajul să fie făcut de **minim două persoane**

Un **ciocan** de dimensiune medie

Elemente feronerie pentru 1 x Carcasa Comoda:

DEMONTABIL CU EXCENTRIC De 12	SURUB 3.5X16 S3 28	CAMA Ca 12	CONFIRMATOR 7X50 Co 3
CUIE Cu 32	BALAMALE APLICATE Ba 4	SAIBA TIP CUPA Sc 8	PICIOR PLASTIC 5 mm Pi 6

Pasul 1 - Optional (Acest pas este valabil doar daca are sertare!)

Se prinde cu infiletanta (Gs) x 1 buc pe placa (1) si (Gd) x 1 buc pe placa (2), fiecare cu cate 2 suruburi (S3) in gaurile punctate din placa. (**Detaliu 1)**

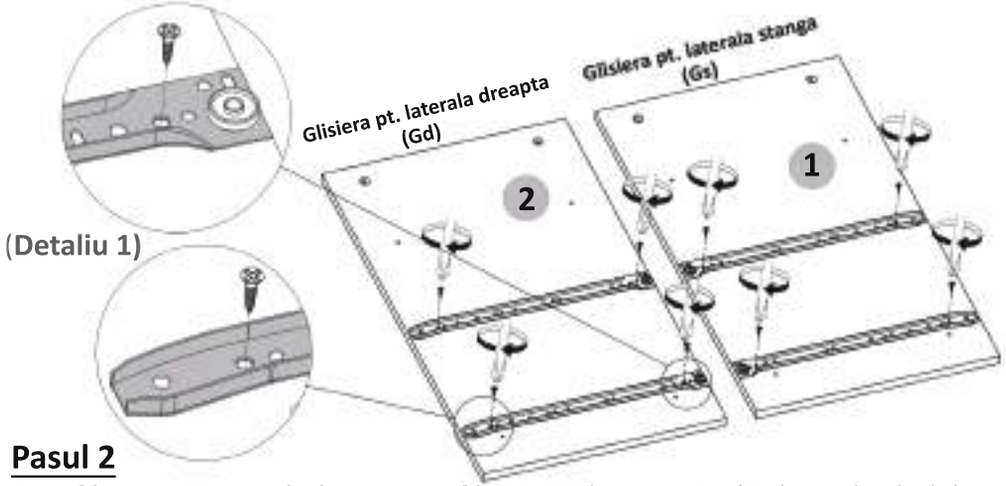

(**Detaliu 1)**

Pasul 2

Se infileteaza cu surubelnita sau infiletanta electrica 4 x (De) pe placile (1) si (2) cate 2 / placa. (**Detaliu 2)**

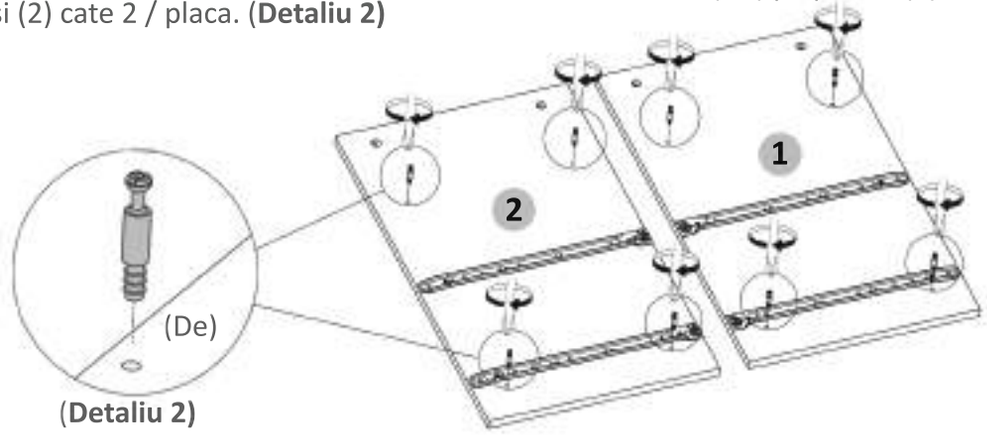

(**Detaliu 2)**

Pasul 3 (Montaj Repere)

Se prinde placa (6) de placa (4) cu ajutorul celor 3 Confirmatoare (Co) in gaurile existente pe placa (4).

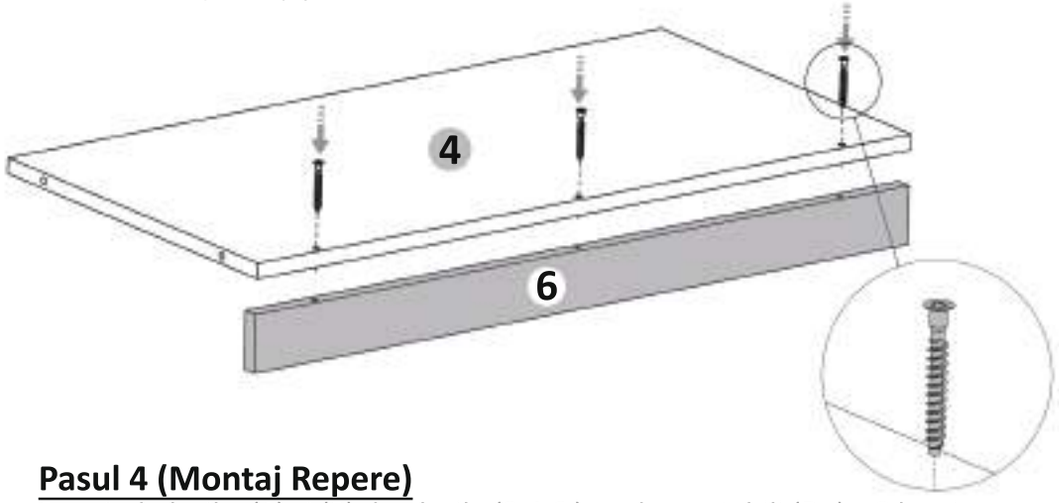

Pasul 4 (Montaj Repere)

Se prind placile (1) si (2) de placile (3,4,6) cu demontabili (De) x 8 buc in gaurile prestabilite, urmand ca apoi sa se infileteze (Ca) x 8 buc pana acestea raman stranse.

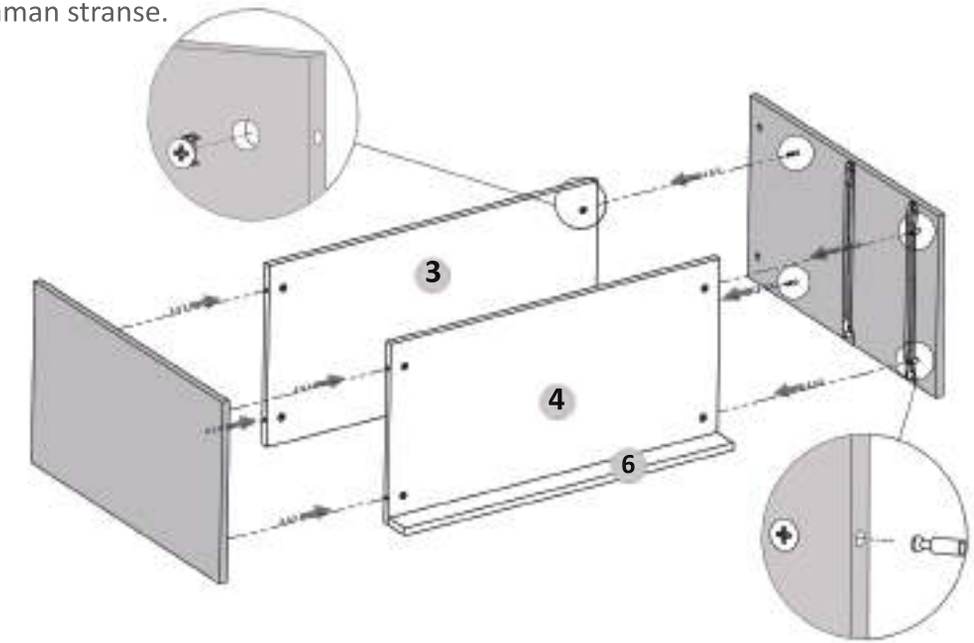

Atentie ! Se gaureste usa in functie de modelul de maner. In interiorul usii exista mai multe tipuri de semne care sa va ajute sa da-ti gauri in placa. Fiecare semn este atribuit unui tip de maner. Se gaureste cu un burghiu cu diametru de 5 mm.

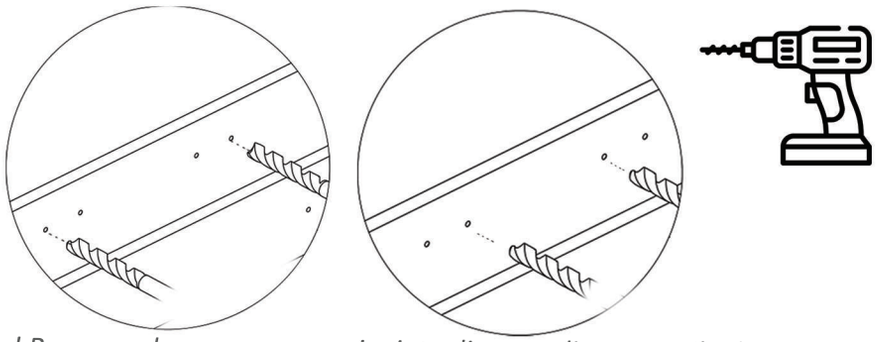

! Recomandam a se masura inainte distanta dintre gaurile de pe placa cu distanta dintre gaurile de pe maner inainte de a gauri placa. !
Usa este universala pentru a putea se potrivii cu mai multe tipuri de manere, drept urmare trebuie gaurita conform cu manerele si modelul ales.

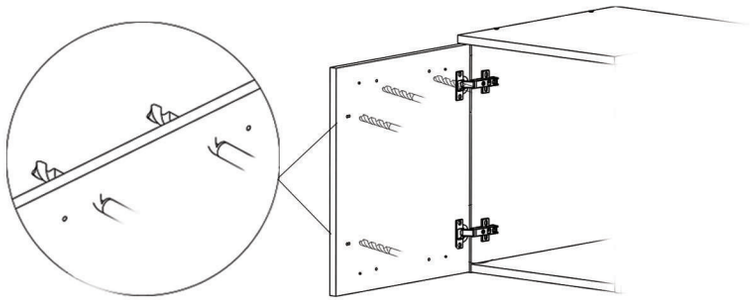

In cazul in care modelul de maner ales coincide cu cel de jos:
Acesta se monteaza pe usa cu suruburile aferente fiecarui maner in gaurile existente pe placa.

Maner 1. - Surub- M4x22 -2 buc

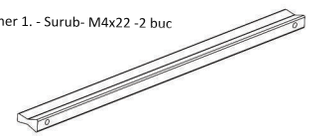

Maner 3. - Surub- M4x27 -2buc

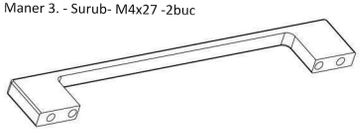

Maner 2. - Surub- M4x27 -2buc

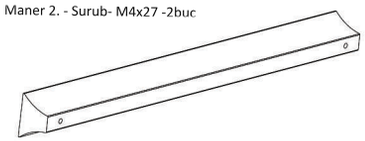

Instrucțiuni montaj:

PREGATIT + MONTAT USI PENTRU CARCASA COMODA

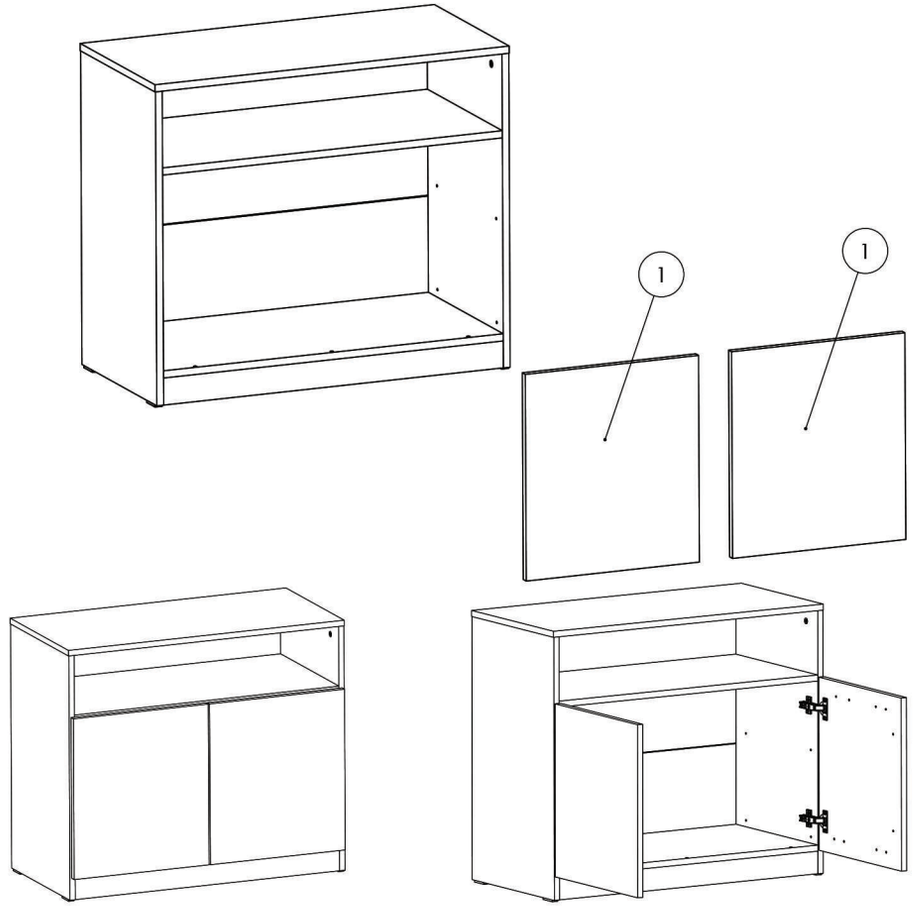

NR. REPER	COD REPER	DETALII	BUC
1	USA 458 SIMPLA		2

ATENȚIE: MONTAJUL NECORESPUNZĂTOR ATRAGE DUPĂ SINE PIERDEREA GARANȚIEI PRODUSULUI

Șurubelniță în cruce sau **autofiletantă**

Este **recomandat** ca montajul să fie făcut de **minim două persoane**

Un **ciocan** de dimensiune medie

PREGATIT USA PENTRU CARCASA COMODA

In cazul in care comoda aleasa este cu usa de mai jos, se realizeaza urmatoarele:
Se monteaza pe placa (1), **balamale aplicate (Ba)** x 2 buc - cu suruburi 3.5x16 (S3) - cate 2 buc / balama.

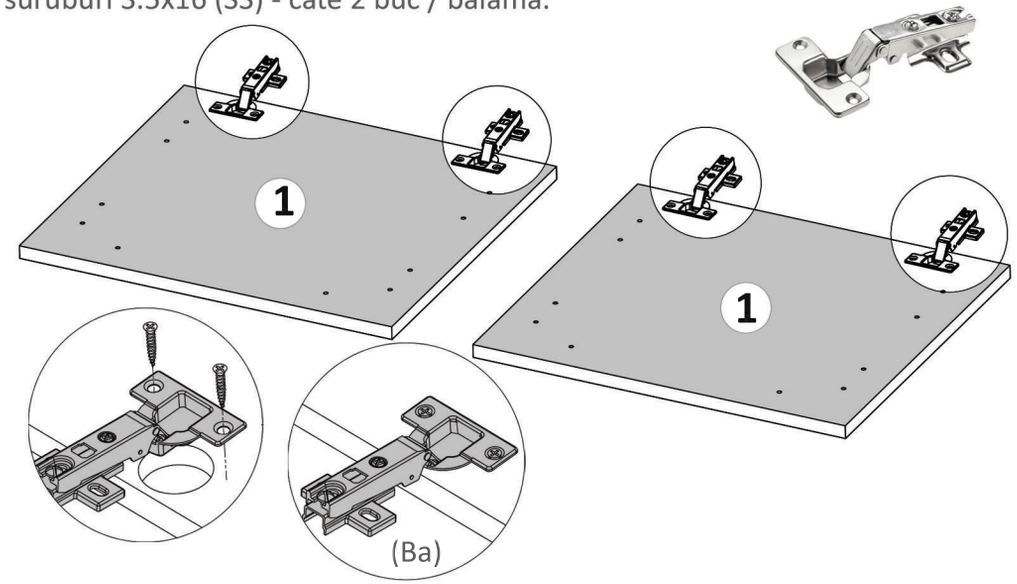

MONTAT USI PE CARCASA COMODA (2 USI 458)

Se monteaza pe placa laterala , usile cu balamale aplicate (1) cu suruburi 3.5x16 (S3) - cate 2buc / balama.

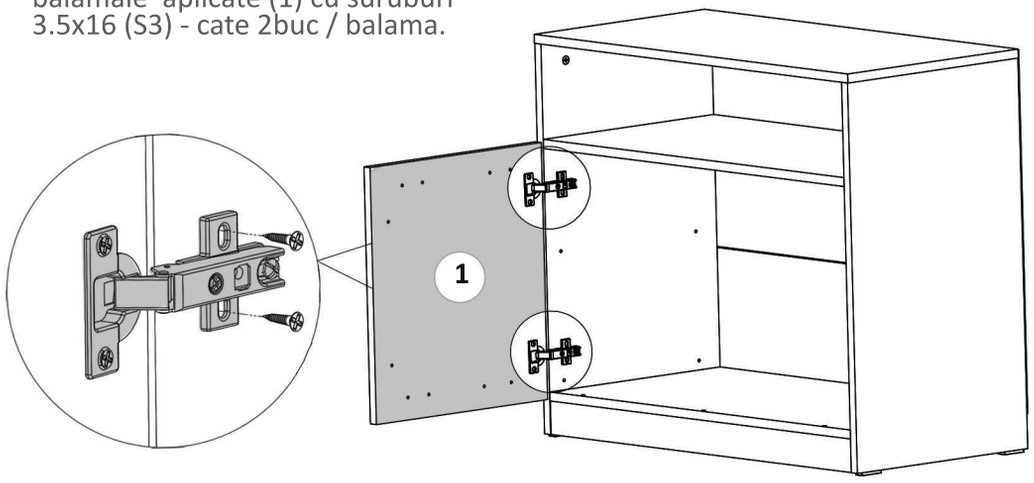

MONTAT USI PE CARCASA COMODA (2 USI 458)

Se monteaza pe placa laterala , usile cu balamale aplicate (1) cu suruburi 3.5x16 (S3) - cate 2buc / balama.

