Pasul 6 (Montaj Agatator Pt. sina)

Se monteaza pe laterale (2) si (3) 2x Agatatori pentru sina (Ag) folosindu-se suruburi 3.5x30 (S6) - cate 2 / agatator

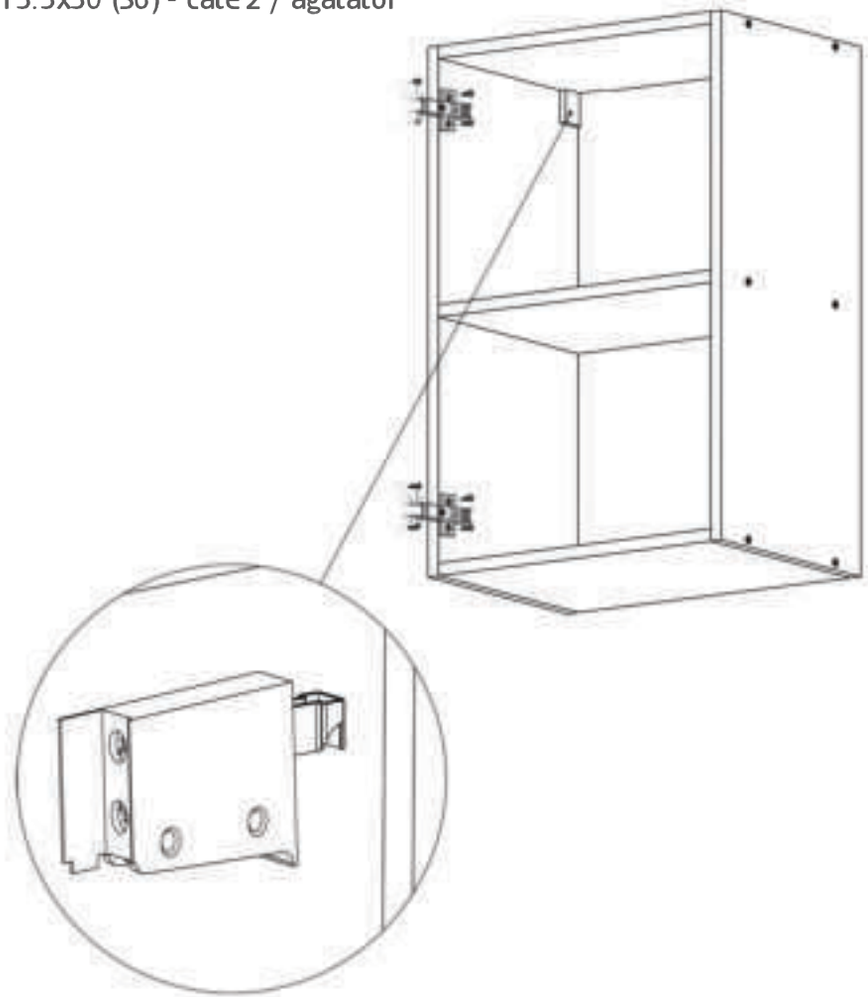

LAGUNA
mobilă pentru acasă

Instrucțiuni montaj: **Corp Superior 200 mm**

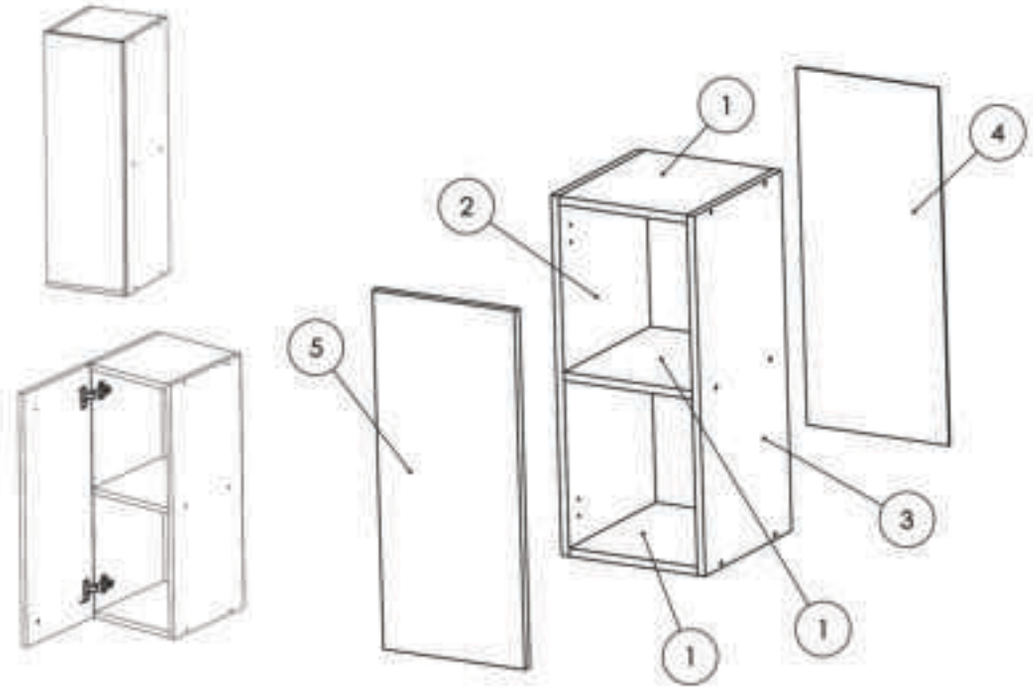

ITEM NO.	Detalii	Cod Reper	Cantitate
1	PAL 308X168X16	FUND/TAVAN/POLITA FIXA	3
2	PAL700X308X16	LATERALA ST	1
3	PAL700X308X16	LATERALA DR	1
4	HDF695X195X2.5	HDF	1
5	PAL 696X197X18	FRONT	1

ATENȚIE: MONTAJUL NECORESPUNZĂTOR ATRAGE DUPĂ SINE PIERDEREA GARANȚIEI PRODUSULUI

Șurubelniță în cruce sau autofiletantă

Este recomandat ca montajul să fie făcut de minim două persoane

Un ciocan de dimensiune medie

Elemente feronerie:

CONFIRMATOR 50mm	Co	12	SURUB 4X18	S8	8	SURUB 3.5X30	S6	12	SURUB M4X22	Sm	2
CUIE	Cu	25	BALAMALE APLICATE	Ba	2	COLTAR PLASTIC PVC ALB	Ag	2			

Pasul 1

Se prinde placa (2) si (3) de placile (1) cu ajutorul a celor 12 x Confirmatoare (Co)

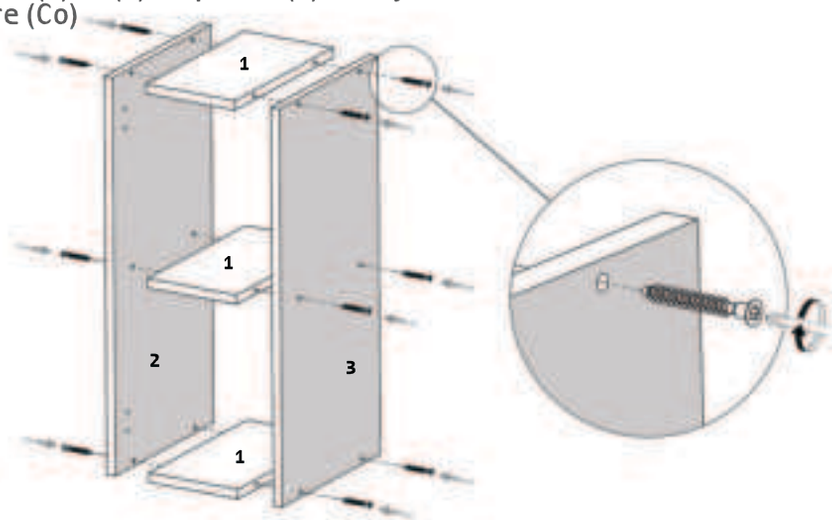

Se masoara diagonalele sa fie in vinclu, dupa care se prinde HDF-ul (4) folosindu-se de ciocan cu ajutorul unor cuie (Cu)x 18 buc,



Se masoara diagonalele sa fie in vinclu inainte de a monta HDF-ul!

LAGUNA
mobilă pentru acasă

Pasul 4 (Montaj Balamale)

Se monteaza pe placa Front (5) si pe laterala (2) balamale (Ba) 2x balamale folosindu-se suruburi 4x18 (S8) - cate 4 / balama

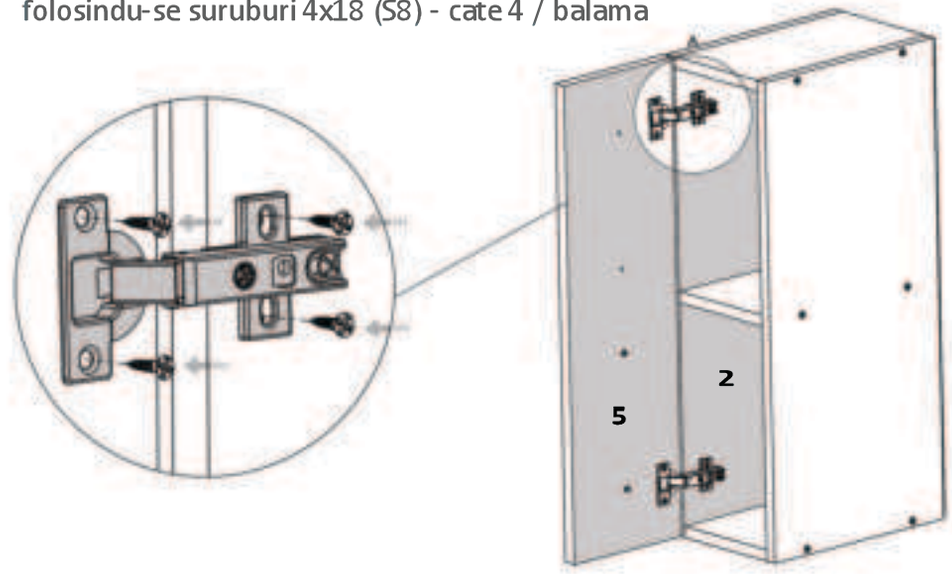

Pasul 5 (Montaj Manere pe Front)

Se monteaza pe placa Front (5) 1x maner folosindu-se suruburi M4x22 (Sm) - cate 2 / maner.

Inainte de a monta manerele, Se gauresc Usile cu diam. de 5 in semnele de pe acestea.

