## Pasul 15 (Montaj Sertare in Carcasa )



## Pasul 15 - (Montaj accesorii)

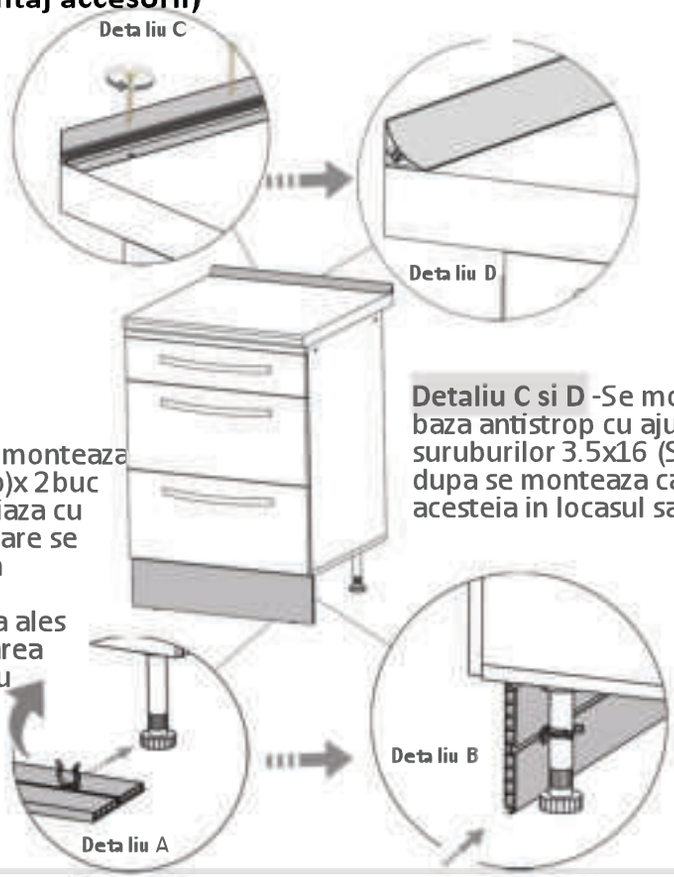


**Detaliu A si B** -Se monteaza clipsuri plastic (Cp)x 2buc pe soclu si se aliniaza cu picioarele, dupa care se prinde de acestea

In cazul in care s-a ales plinta din pal, fixarea clipsului se face cu surub (S6)x 2 buc

**Detaliu C si D** -Se monteaza baza antistrop cu ajutorul suruburilor 3.5x16 (S3)iar dupa se monteaza capacul acesteia in locasul sau.



LAGUNA
mobilă pentru acasă

Instrucțiuni montaj: **Corp Inferior Sertare 400 mm**

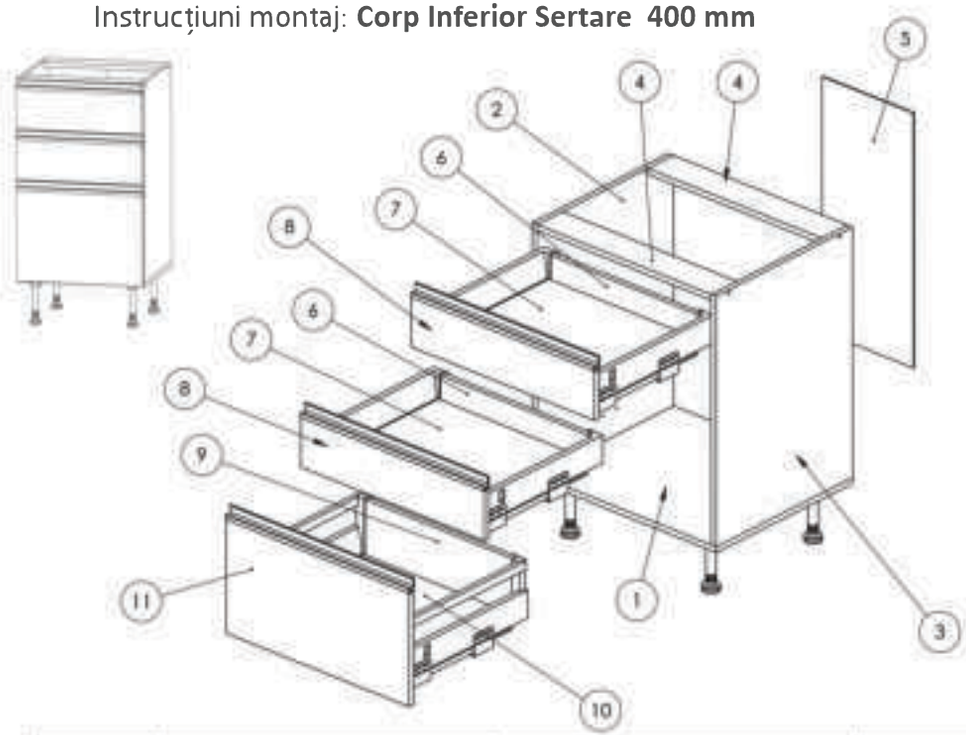


| NR REPER | DETALII | COD REPER | CANTITATE |
|---|---|---|---|
| 1 | PAL 400X500X16 | FUND | 1 |
| 2 | PAL 684X500X16 | LATERALA STANGA | 1 |
| 3 | PAL 684X500X16 | LATERALA DREAPTA | 1 |
| 4 | PAL 368X94X16 | LEZENE TAVAN | 2 |
| 5 | HDF 696X395X2.5 | HDF ALB | 1 |
| 6 | PAL 282X67X16 | CAPAT SERTAR MIC | 2 |
| 7 | PAL 294X442X16 | FUND SERTAR MIC | 2 |
| 8 | PAL 397X171X18 | FATA DE SERTAR MICA | 2 |
| 9 | PAL 282X152X16 | CAPAT SERTAR MARE | 1 |
| 10 | PAL 294X442X16 | FUND SERTAR MARE | 1 |
| 11 | PAL 397X346X18 | FATA DE SERTAR MARE | 1 |

**ATENȚIE: MONTAJUL NECORESPUNZĂTOR ATRAGE DUPĂ SINE PIERDEREA GARANȚIEI PRODUSULUI**

Șurubelniță în cruce sau autofiletantă

Este recomandat ca montajul să fie făcut de minim două persoane

Un ciocan de dimensiune medie

Elemente feronerie:

| | | | | | | | |
|---|---|---|---|---|---|---|---|
| CONFIRMATOR 50mm | C | 8 | SURUB 4X20 | S9 | 12 | SURUB 3.5X30 | S6 | 8 | SURUB M4X22 | Sm | 6 |
| SURUB 3.5X40 | S7 | 4 | | | | | | | SURUB 3.5X16 | S3 | 78 |
| CUIE | Cu | 30 | Cleme plinta | Cp | 2 | PICIOARE | Pi | 4 | | | |

## Pasul 1

Se monteaza glisierele pe placile (2) si (3) cu ajutorul suruburilor (S3) 3.5x16 fiecare glisiere fiind prinsa cu 4 x suruburi ca si in imaginea alaturata

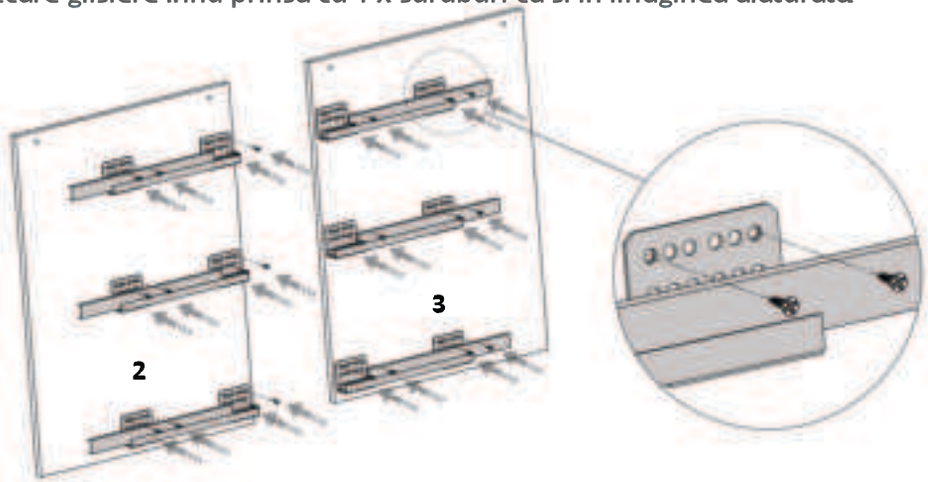


## Pasul 2

Se prinde placa Fund (1) de placa laterala st. (2) si placa laterala dr. (3) cu ajutorul a celor 4 x Confirmatoare (Co)

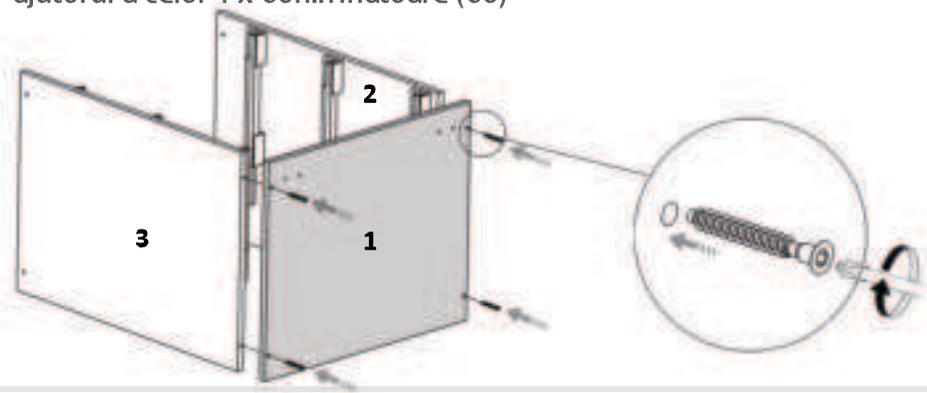




LAGUNA
mobilă pentru acasă

## Pasul 12 (Montaj Elemente pe glisiere)

Se monteaza pe glisiere 2 elementi prin apasarea unor cleme de prindere.

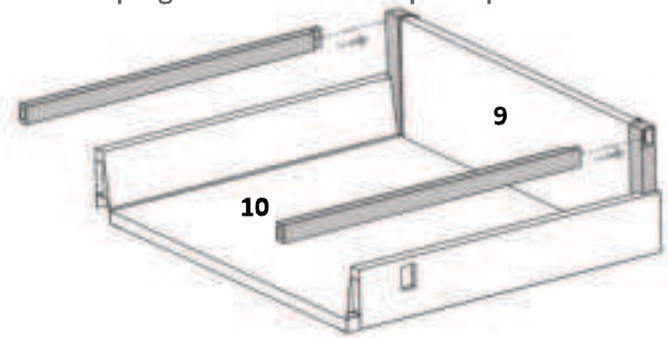


## Pasul 13 (Montaj Fata Sertar Mare cu Corp Sertar Mare )

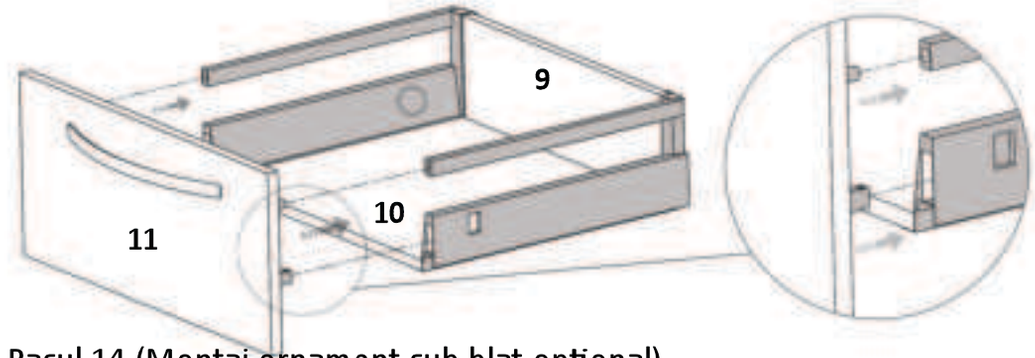


## Pasul 14 (Montaj ornament sub blat.optional)

In cazul in care s-a ales varianta cu profil din aluminu, acesta se monteaza folosind suruburilor 3.5x16 (S3).
Se pozitioneaza de la margine exact ca si in desen.

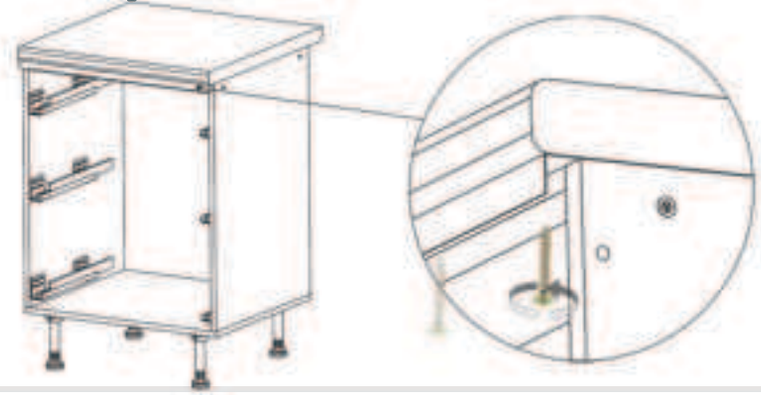

## Pasul 10 (Montaj glisiere Sertar Mare )

Se monteaza pe placile (10) si pe placa (9) glisiere stanga /dreapta folosindu-se suruburi 3.5x16 (S3) - cate 10 buc /sertar

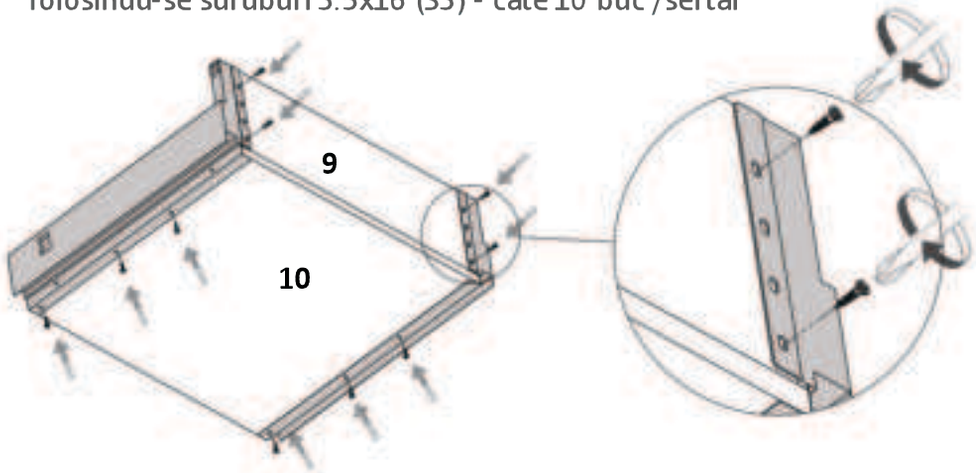


## Pasul 11 (Montaj Elemente pe Fata Sertar Mare )

Se monteaza pe placa (11) cei 2 conectori (in forma de T) si cei doi cilindrii folosindu-se suruburi 3.5x16 (S3) in gaurile prevazute - cate 2 buc /conector.
Se monteaza Manerul mare pe partea exterioara folosindu-se suruburi (Sm) in gaurile prevazute - cate 2 buc /maner.

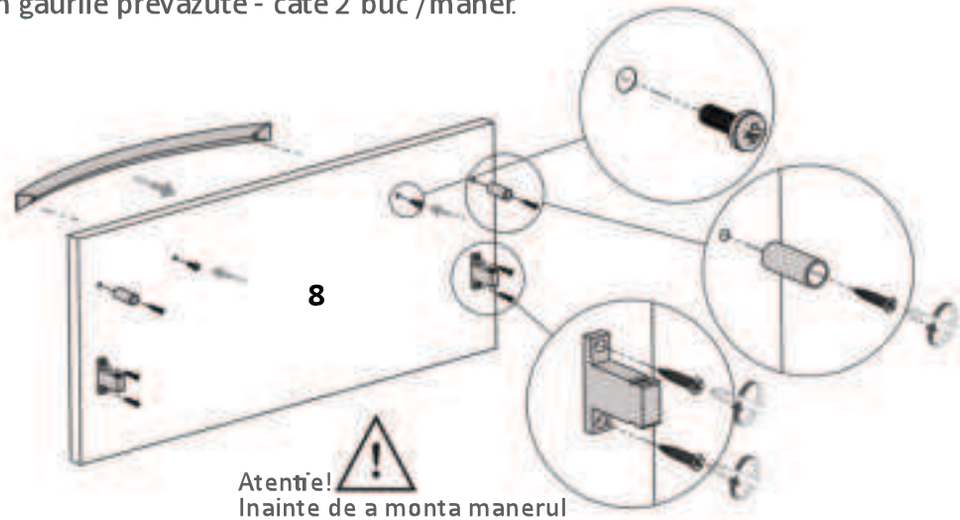


Atentie!
Inainte de a monta manerul gaurile punctate se gauresc cu burghiul de 5 mm pt. surub



LAGUNA
mobilă pentru acasă

## Pasul 3 - (Montaj lezene)

Se prinde la capete placa (4)cu placile (2) si (3) folosind confirmatoare Co x 4 buc

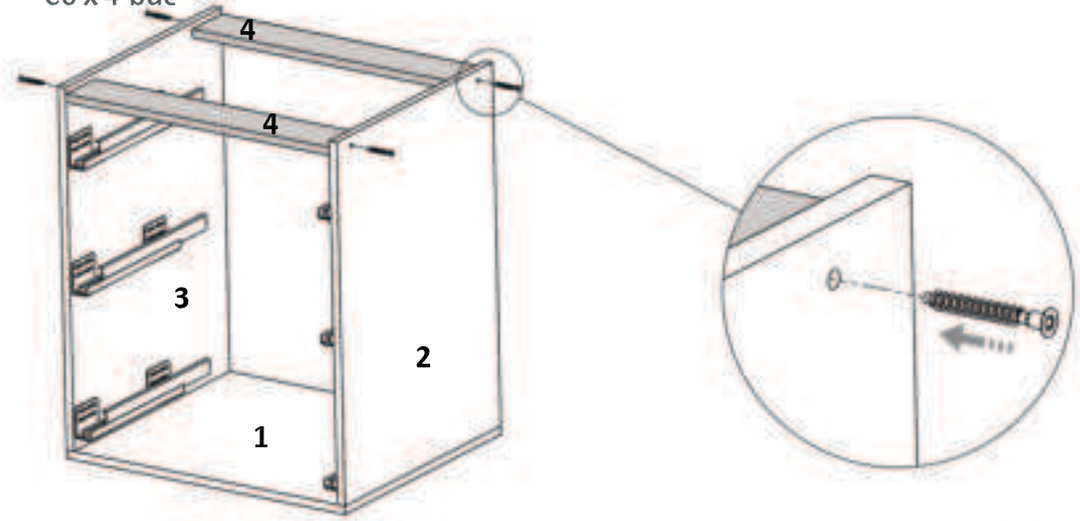


## Pasul 4 (Montaj HDF)

Se masoara diagonalele sa fie in vinclu, dupa care se prinde HDF-ul (5) folosindu-se de ciocan cu ajutorul unor cuie (Cu)x 26buc, iar pe mijloc se introduce in profilul plastic H.

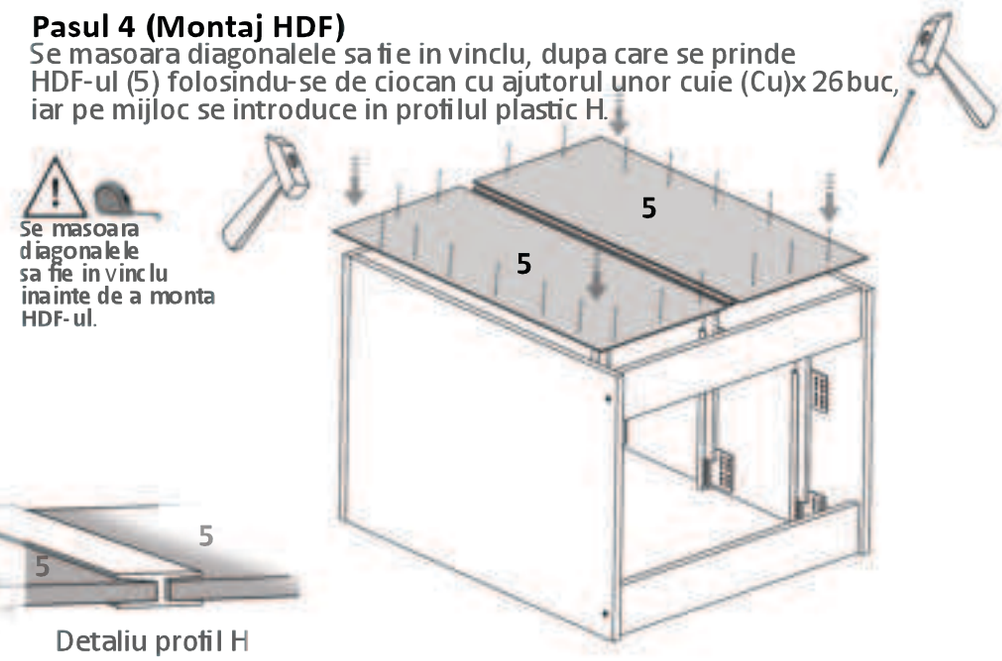





Detaliu profil H

## Pasul 5 (Montaj Picioare)

Se monteaza pe placa Fund (1) Picioare plastic (Pi)x 4buc folosindu-se suruburi 3.5x16 (S3) - cate 3 / picior.

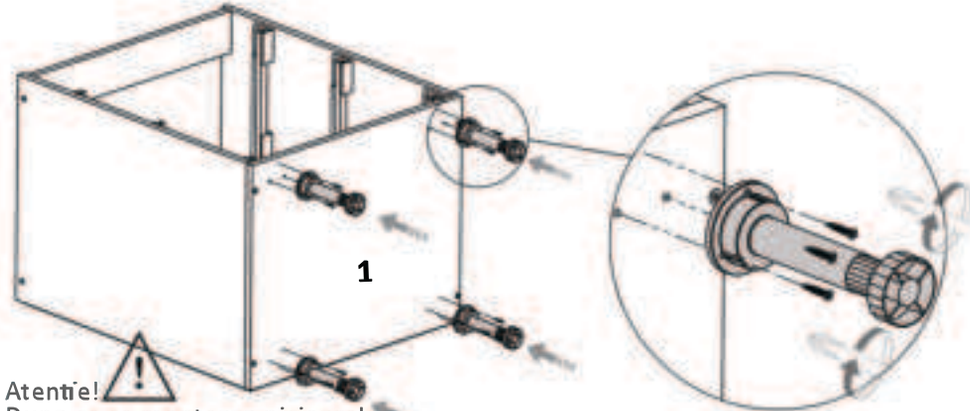


Atentie!
Dupa ce se monteaza picioarele, se pune pe pozitie si se verifica cu un boloboc sa fie corpul drept. In caz contrar se ajusteaza din rotirea picioarelor.

## Pasul 6 (Montaj Blat)

Se pozitioneaza blatul pe carcasa corpului iar fixarea lui se face cu ajutorul unor suruburi 3.5x40 (S7) x 4buc.

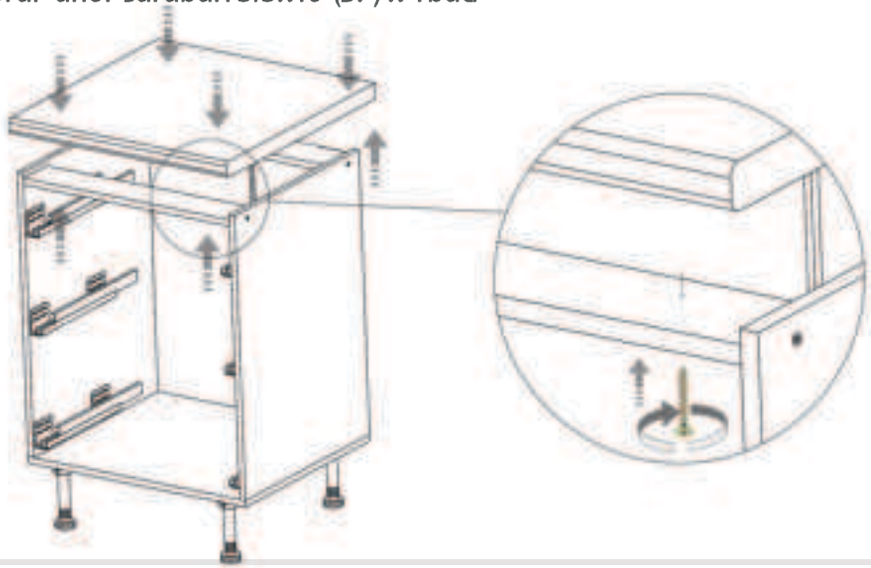



LAGUNA
mobilă pentru acasă

## Pasul 7 (Montaj glisiere Sertar Mic )

Se monteaza pe placile Fund Sertar Mic (7) si pe placa Spate Sertar mic (6) glisiere stanga /dreapta folosindu-se suruburi 3.5x16 (S3) - cate 10 buc /sertar.

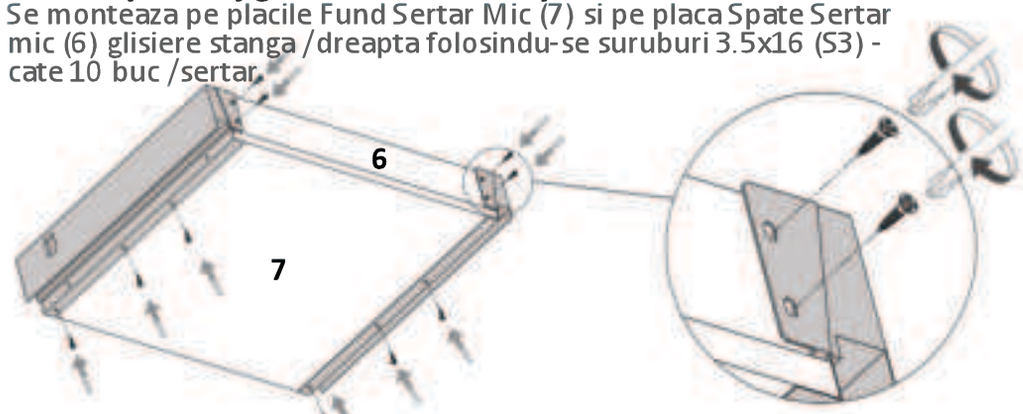


## Pasul 8 (Montaj Elemente pe Fata Sertar Mic )

Se monteaza pe placa Fata Sertar Mic (8) cei 2 conectori (in forma de T) folosindu-se suruburi 3.5x16 (S3) in gaurile prevazute - cate 2 buc /conector.
Se monteaza Manerul ales pe partea exterioara folosindu-se suruburi (Sm) in gaurile prevazute - cate 2 buc /maner.

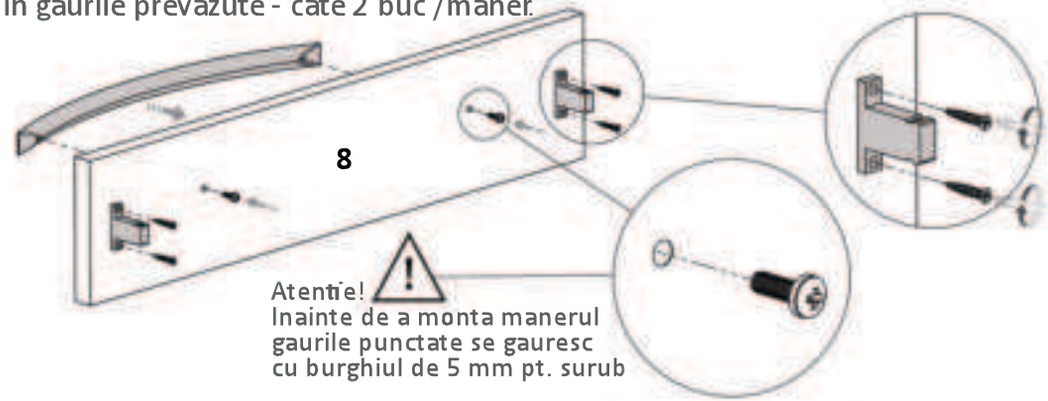


Atentie!
Inainte de a monta manerul gaurile punctate se gauresc cu burghiul de 5 mm pt. surub

## Pasul 8 (Montaj Fata Sertar Mic cu Corp Sertar Mic )

