Pasul 6 (Montaj Picioare)

Se monteaza pe placa Fund (6) Picioare plastic
(Pi)x 4buc folosindu-se suruburi 3.5x16 (S3) -cate 3 / picior.

Atentie! ⚠
Dupa ce se monteaza picioarele, se pune pe pozitie si se verifica cu un boloboc sa fie corpul drept. In caz contrar se ajusteaza din rotirea picioarelor.



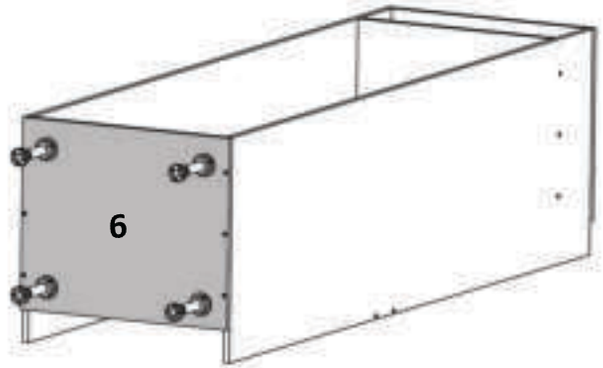

Pasul 7 (Montaj balamale + manere)

Se monteaza pe placile Front (8) si (9) pe placa (1) balamale (Ba) x5 buc
folosindu-se suruburi 4x18 (S8) - cate 4 / balama

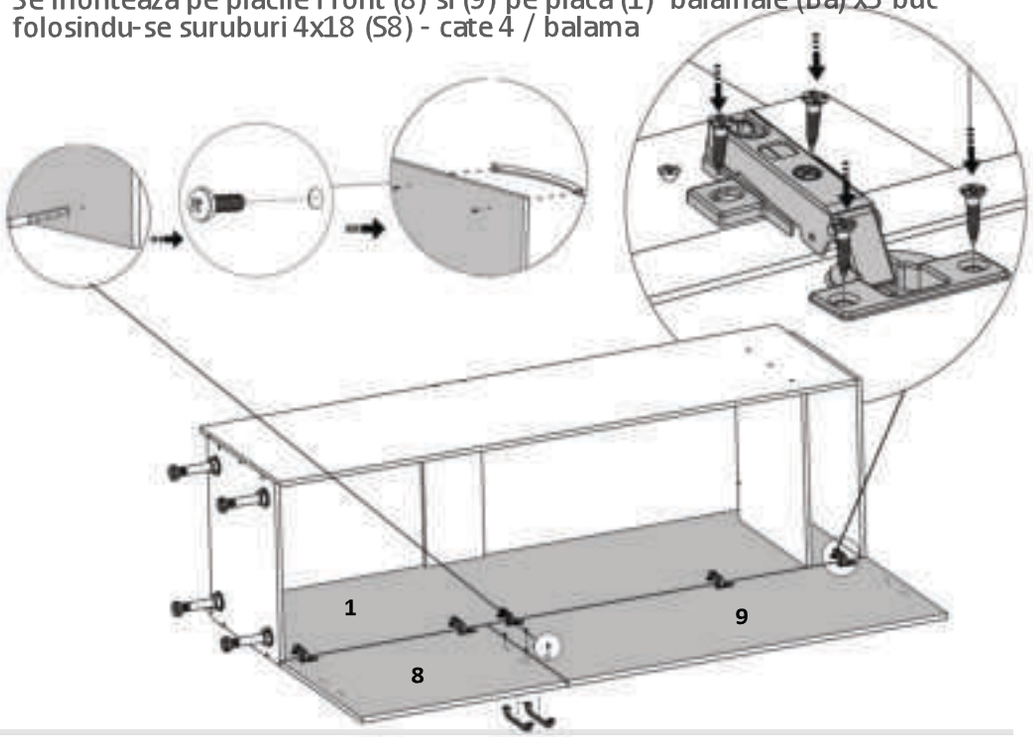

LAGUNA
mobilă pentru acasă

Nu te descurci ?
Acceseaza site-ul companiei
sau scaneaza codul QR pentru
instructiuni si video-uri cu montaj

Instrucțiuni montaj: **Corp Inferior Frigider 600 mm**



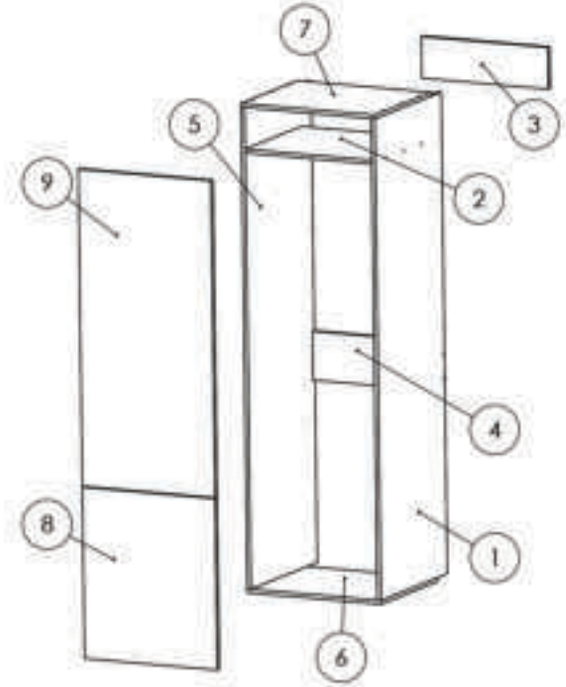

NR. REPER	DETALII	COD REPER	CANTITATE
1	PAL 2006X588X18	LATERALA DR	1
2	PAL 568X500X16	POLITA FIXA	1
3	PAL 568X170X16	LEZENA SPATE SUPERIOARA	1
4	PAL 568X200X16	LEZENA SPATE INFERIOARA	1
5	PAL 2006X588X18	LATERALA ST	1
6	PAL 600X500X16	FUND	1
7	PAL 600X500X16	TAVAN	1
8	PAL 696x597x18	FRONT INFERIOR	1
9	PAL 1334x597x18	FRONT SUPERIOR	1

ATENȚIE: MONTAJUL NECORESPUNZĂTOR ATRAGE DUPĂ SINE PIERDEREA GARANȚIEI PRODUSULUI

Șurubelniță în cruce sau autofiletantă

Este recomandat ca montajul să fie făcut de minim două persoane

Un ciocan de dimensiune medie

Elemente feronerie:

CONFIRMATOR Co 26	SURUB 4X18 S8 20	SURUB 3.5X30 S6 12	SURUB M4X22 Sm 4
Cleme plinta Cp 4	PICIOARE Pi 4	BALAMALE APLICATE Ba 5	SURUB 3.5X16 S3 26

Pasul 1 (Montaj Polita fixa)

Se prinde placa (2) de placa laterala (1) introducand cele 3 x Confirmatoare (Co)in gaurile prestabilite si se intileteaza.

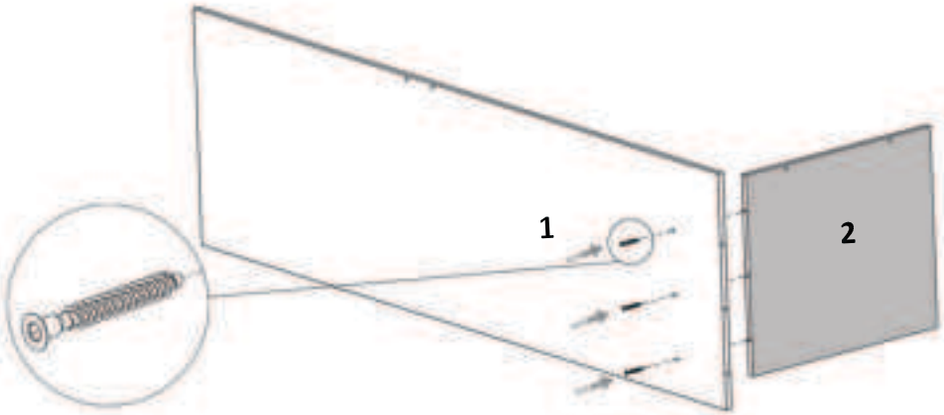

Pasul 2 (Montaj lezena)

Se prinde placa (4) de placa laterala (1) introducand cele 2x Confirmatoare (Co) in gaurile prestabilite, urmand ca apoi sa se intileteze.

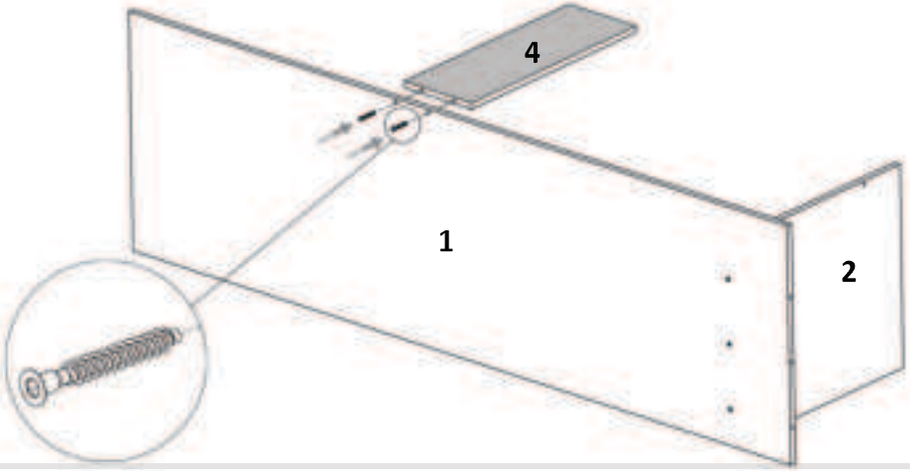

LAGUNA
mobilă pentru acasă

Nu te descurci ?
Acceseaza site-ul companiei
sau **scaneaza codul QR** pentru
instructiuni si video-uri cu montaj

Pasul 3 (Montaj Lezena superioara)

Se prinde placa (3) de placa (2) introducand cele 2xConfirmatoare (Co)in gaurile prestabilite, urmand ca apoi sa se intileteze.

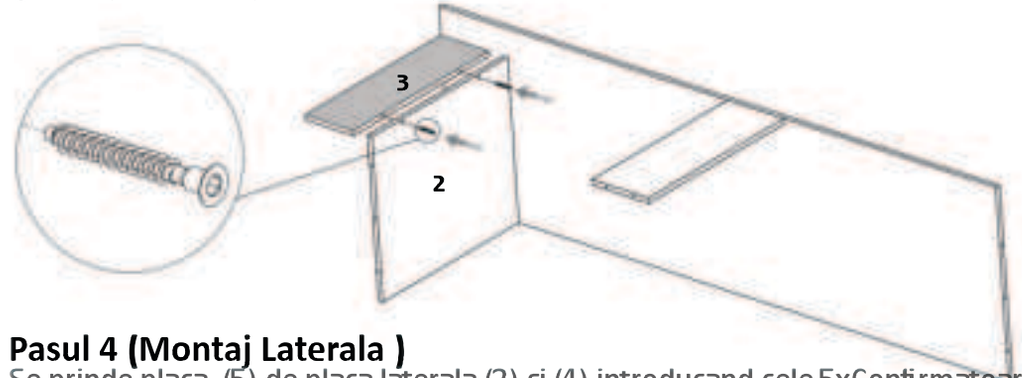

Pasul 4 (Montaj Laterala)

Se prinde placa (5) de placa laterala (2) si (4) introducand cele 5xConfirmatoare (Co)in gaurile prestabilite, urmand ca apoi sa se intileteze.

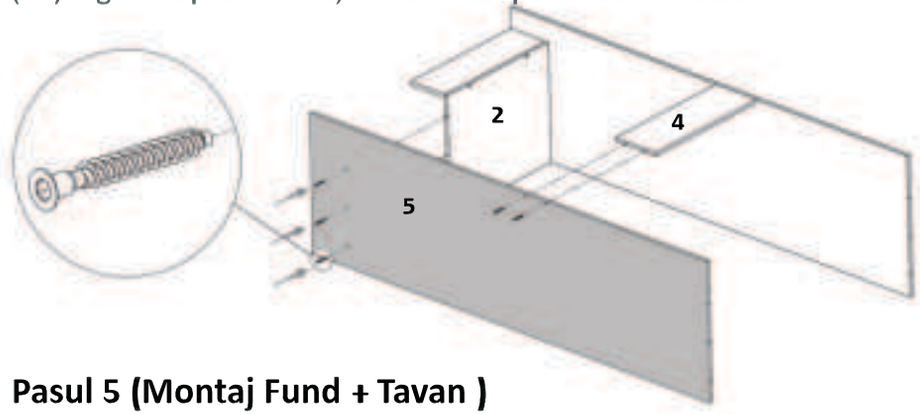

Pasul 5 (Montaj Fund + Tavan)

Se prinde placa (6) si (7) de placa laterala (1) si (5) introducand cele 14 xConfirmatoare (Co)in gaurile prestabilite, urmand ca apoi sa se intileteze.

