LAGUNA
mobilă pentru acasă

Instrucțiuni montaj: **Corp Inferior 400 mm**

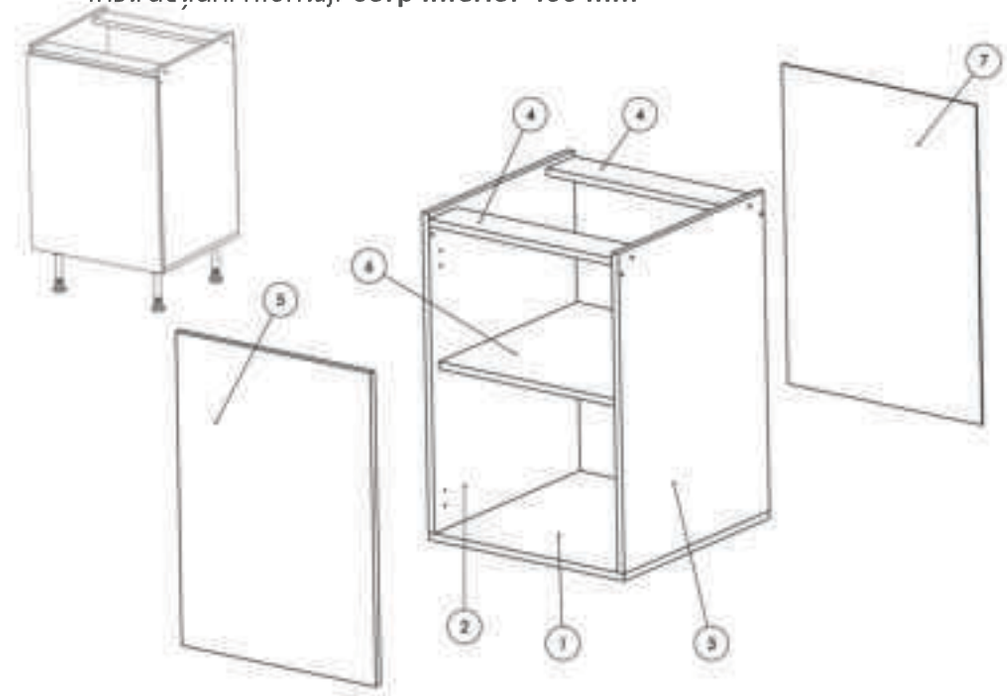

NR. REPER	DETALII	COD REPER	CANTITATE	BUC
1	PAL 500x400x16	Fund.	1	BUC
2	PAL 684x500x16	Laterala st.	1	BUC
3	PAL 684x500x16	Laterala dr.	1	BUC
4	PAL 368x94x16	Lezena	2	BUC
5	PAL 696x397x18	Front	1	BUC
6	PAL 475x366x16	Polita Mobila	1	BUC
7	HDF 695X397X2	HDF	1	BUC

ATENȚIE: MONTAJUL NECORESPUNZĂTOR ATRAGE DUPĂ SINE PIERDEREA GARANȚIEI PRODUSULUI

Șurubelniță în cruce sau autofiletantă

Este recomandat ca montajul să fie făcut de minim două persoane

Un ciocan de dimensiune medie

Elemente feronerie:

CONFIRMATOR 50mm	Co	8	SURUB 4X18	S8	8	SURUB 3.5X30	S6	8	SURUB M4X22	Sm	2
SURUB 3.5X40	S7	4	SUPORT POLITA	Sp	4	BALAMALE APLICATE	Ba	2	SURUB 3.5X16	S3	25
CUIE	Cu	30	Cleme plinta	Cp	2	PICIOARE	Pi	4			

Pasul 1
Se bate cu ajutorul unui ciocan suportul polita 4 x(Sp) pe placile 2 si 3.

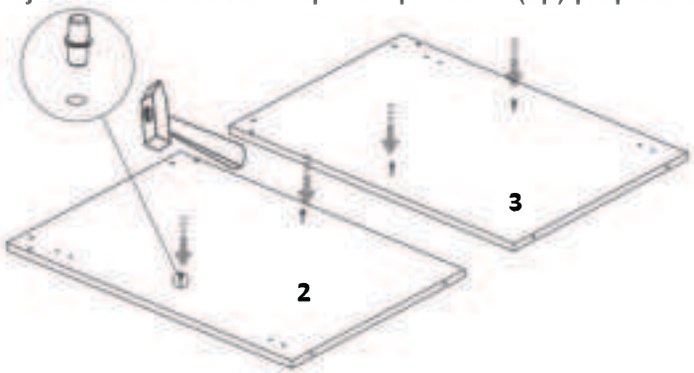

Pasul 2
Se prinde placa Fund (1) de placa laterala st. (2) si placa laterala dr. (3) cu ajutorul a celor 4 x Confirmatoare (Co)

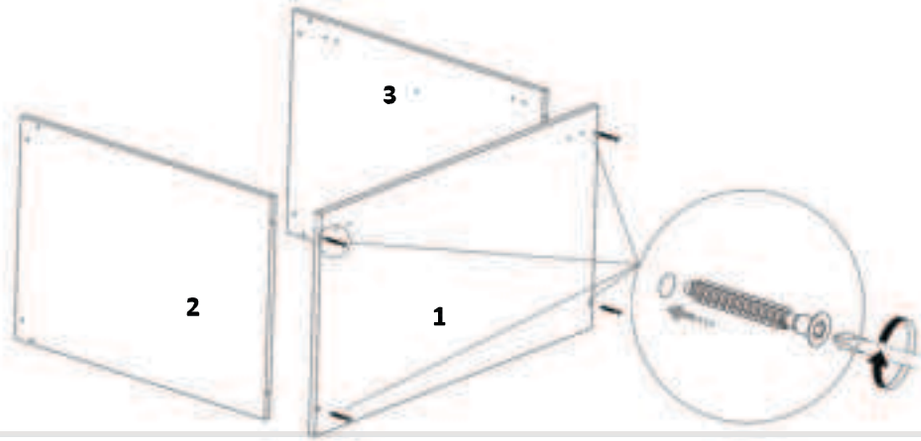

LAGUNA
mobilă pentru acasă

Pasul 10 (Montaj Soclu)

Detaliu B Se monteaza clipsul plastic pe soclu, dupa care se rasuceste si se aliniaza cu picioarele.
In cazul plintei din pal ,clipsul de pal se va fixa cu ajutorul suruburilor (S3)x 2 buc/ clips

Detaliu C Se monteaza soclul cu clipsul de picioare la fel ca si in imagine

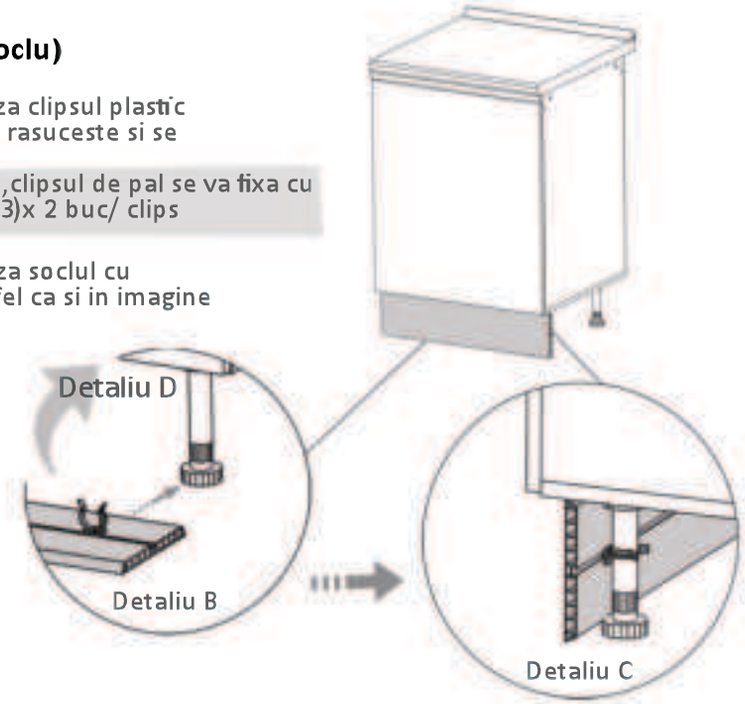

Pasul 11 (Montaj antistrop)

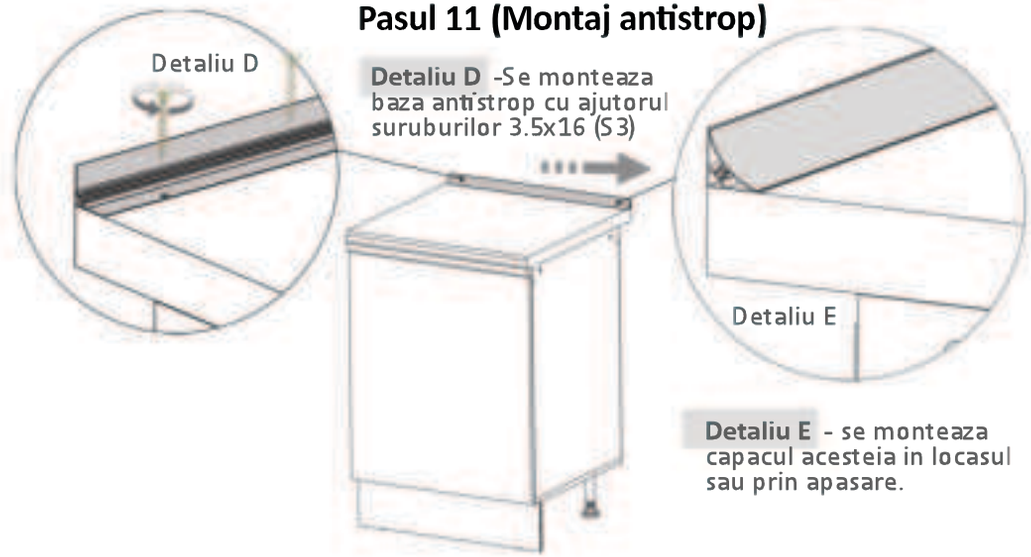

Detaliu D -Se monteaza baza antistrop cu ajutorul suruburilor 3.5x16 (S3)

Detaliu E - se monteaza capacul acesteia in locasul sau prin apasare.

Pasul 8 (Dat gauri + Montaj Manere)

Se monteaza pe placa Front (5) Manerul
(Mn)x 1buc folosindu-se suruburi
(Sm) M4x22 - cate 2 / maner.

Atentie, placa front (5) se va gauri in semnele indicate conform manerului ales.

Detaliu F - Se gaureste Frontul (5) inainte de a monta manerul cu gaurile avand diam. 5.

Detaliu (F)

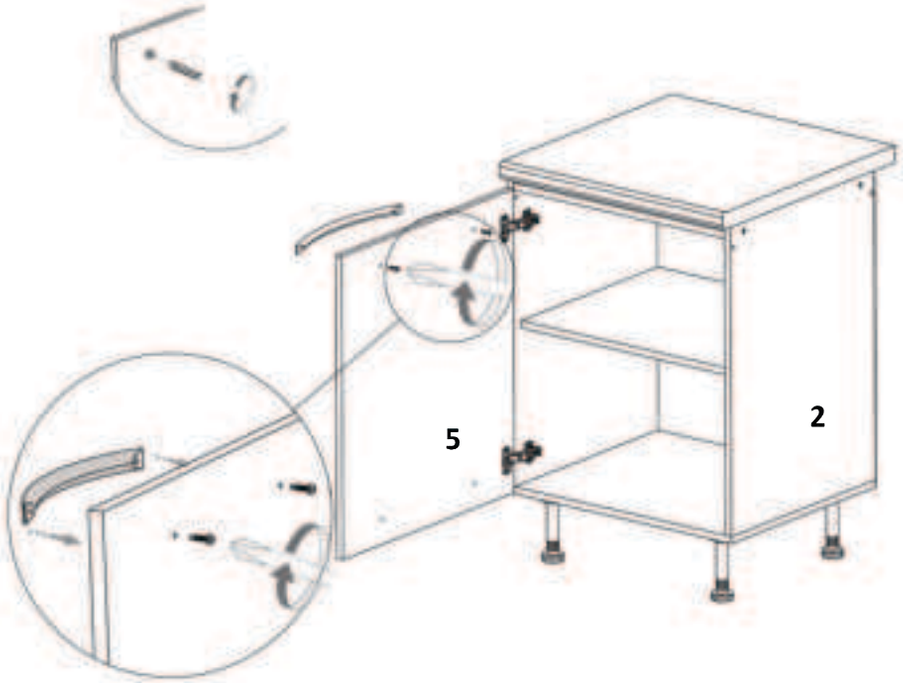

LAGUNA
mobilă pentru acasă

Pasul 3 - Varianta A (Montaj lezene)

Se prinde la capete placa (4)cu placile (2) si (3) folosind confirmatoare Co x 4 buc

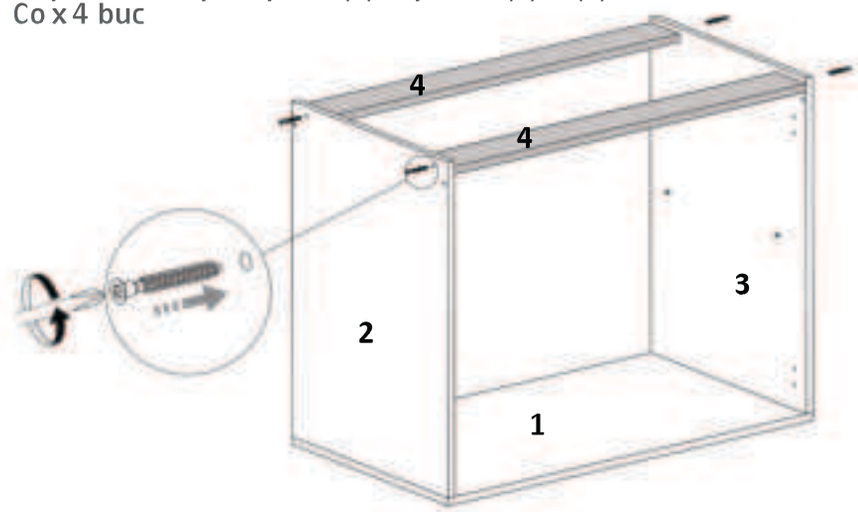

Pasul 3 - Varianta B (Montaj lezene)

Se prinde la capete placa (4)cu placile (2) si (3) folosind confirmatoare Co x 4 buc.

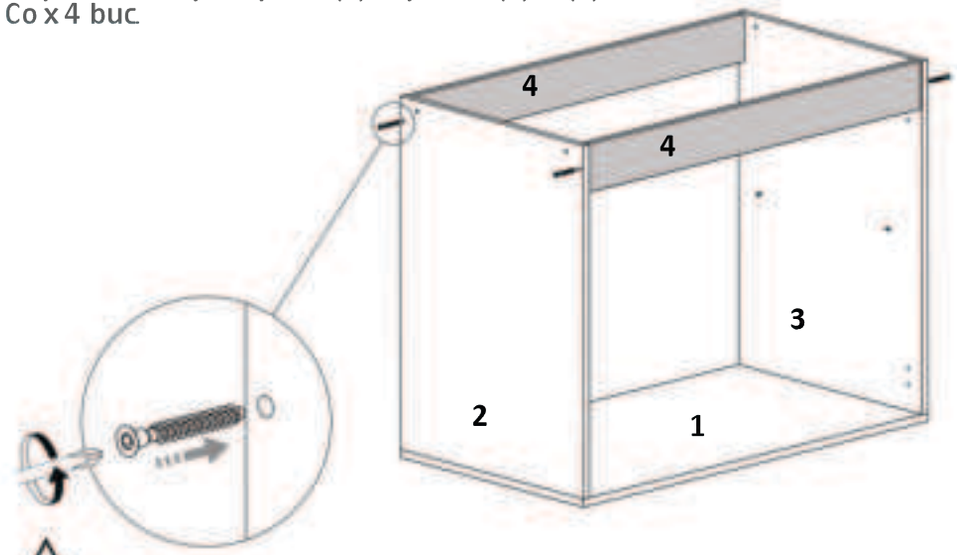

In functie de cat de mult trebuie sa decupati din blat, alegeti varianta optima din cele doua prezentate

Pasul 4 (Montaj HDF)

Se masoara diagonalele sa fie in vinclu, dupa care se prinde HDF-ul (7) folosindu-se de ciocan cu ajutorul unor cuie (Cu)x34buc, iar pe mijloc se introduce in profilul plastic H.

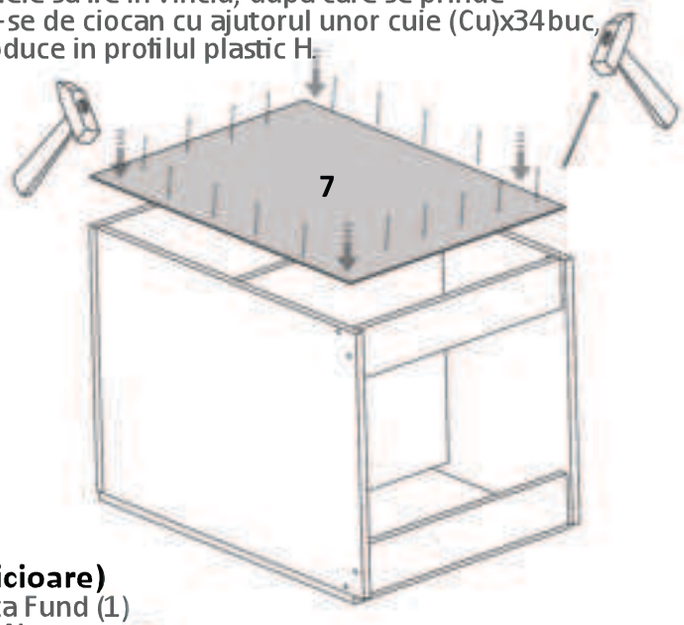

Se masoara diagonalele sa fie in vinclu inainte de a monta HDF-ul!

Pasul 5 (Montaj Picioare)

Se monteaza pe placa Fund (1) Picioare plastic (Pi)x 4buc folosindu-se suruburi 3.5x16 (S3) - cate 3 / picior.

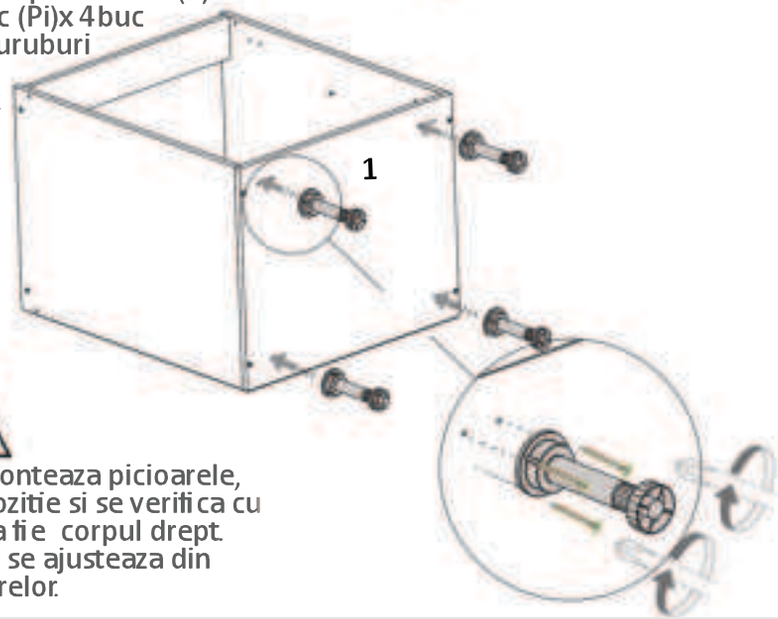

Atentie!
Dupa ce se monteaza picioarele, se pune pe pozitie si se verifica cu un boloboc sa fie corpul drept. In caz contrar se ajusteaza din rotirea picioarelor.

LAGUNA
mobilă pentru acasă

Pasul 6 (Montaj Blat)

Pentru a fixa blatul pe corp se folosesc suruburi 3.5x40 (S7) x 4buc

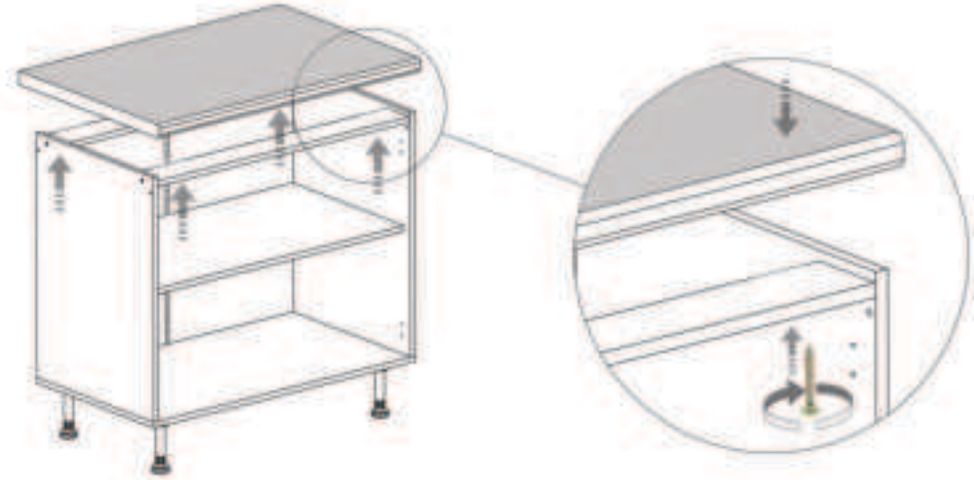

Pasul 7 (Montaj Balamale)

Se monteaza pe placile Fronturi (5) si pe placile (2) si (3) balamale (Ba) folosindu-se suruburi 4x18 (S8) - cate 4 / balama

