LAGUNA
mobilă pentru acasă

Nu te descurci ?
Acceseaza site-ul companiei
sau **scaneaza codul QR** pentru
instructiuni si video-uri cu montaj

Instrucțiuni montaj: **Corp Inferior 200 mm**

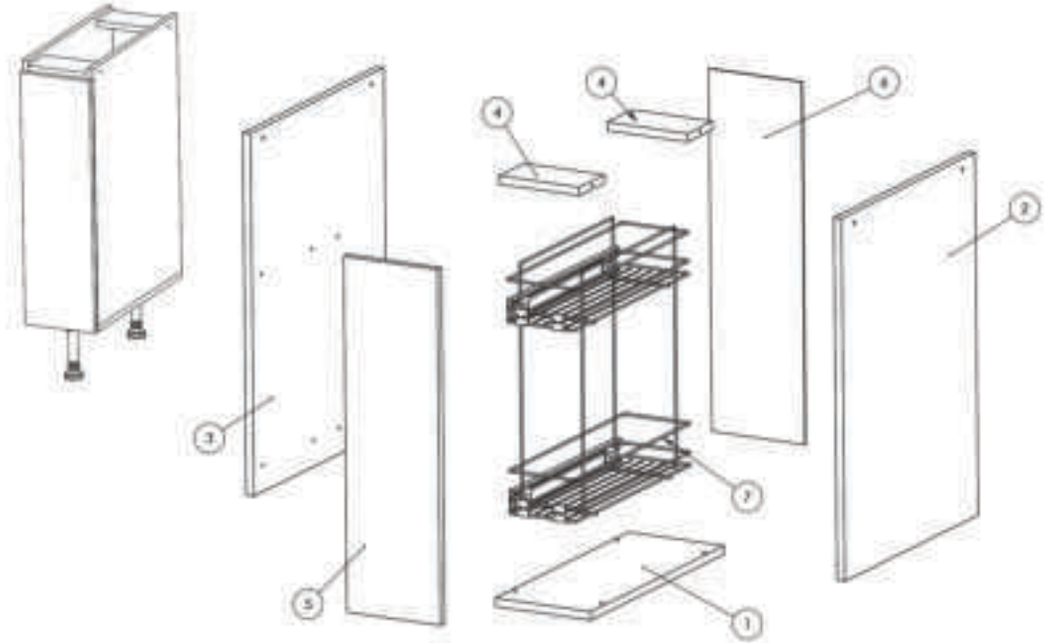

NR. REPER	DETALII	COD REPER	CANTITATE	BUC
1	PAL 500X200X16	FUND	1	BUC
2	PAL 684X500X16	LATERALA DR	1	BUC
3	PAL 684X500X16	LATERALA ST	1	BUC
4	PAL 168X94X16	LEZENA TAVAN	2	BUC
5	PAL 696x197x18	FRONT	1	BUC
6	HDF 696x195x2,5	HDF	1	BUC
7	CADRU 464X436X182	COS METAL JOLLY	1	BUC

ATENȚIE: MONTAJUL NECORESPUNZĂTOR ATRAGE DUPĂ SINE PIERDEREA GARANȚIEI PRODUSULUI



Șurubelniță în cruce sau autofiletantă



Este recomandat ca montajul să fie făcut de minim două persoane



Un ciocan de dimensiune medie

Elemente feronerie:

CONFIRMATOR 50mm	C	8	SURUB 4X18	S8	8	SURUB 3.5X30	S6	4	SURUB M4X22	Sm	2
SURUB 3.5X40	S7	2				PICIOARE	Pi	2	SURUB 3.5X16	S3	30
CUIE	Cu	20	CLEME PLINTA	Cp	1	COS JOLLY	Cj	1			

Pasul 1
Se monteaza pe ansamblu (Cj) 2 x glisiere (Gl) cu ajutorul suruburilor (Sn) M4x10 -4buc

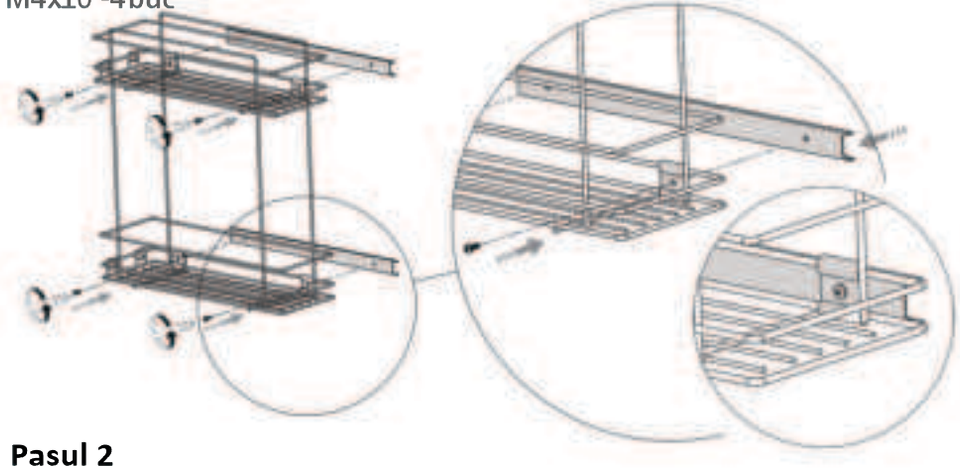

Pasul 2
Se pinde placa Front (5) de ansamblul (Cj) cu ajutorul suruburilor de fixare

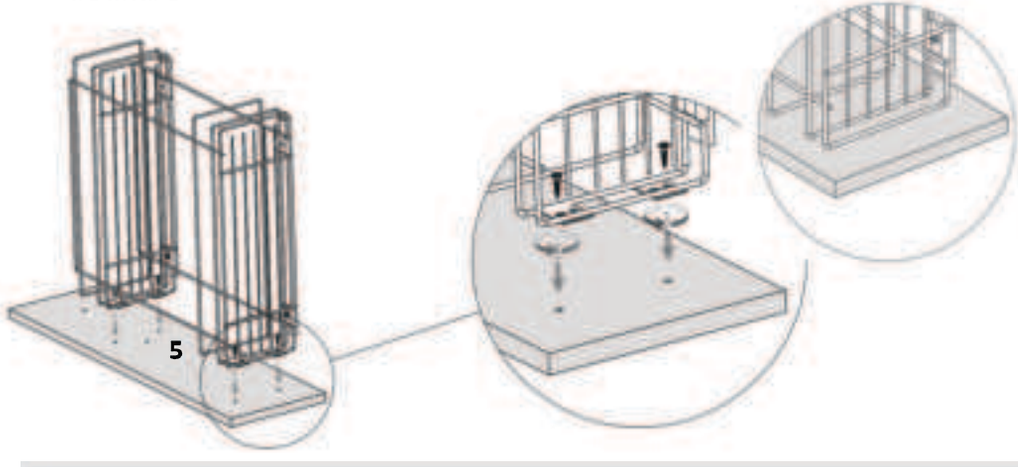

LAGUNA
mobilă pentru acasă

Nu te descurci ?
Acceseaza site-ul companiei
sau scaneaza codul QR pentru
instructiuni si video-uri cu montaj

Pasul 11 (Introdus Ansamblul Jolly in corp)
Se pozitioneaza ansamblul Jolly in fata corpului, dupa care se introduce glisiera de pe ansamblul metalic in cea de pe corpul de PAL. Se imbina pana ce acestea culiseaza usor.



Pasul 12
(Montaj Soclu + Antistrop)

Detaliu D si E -Se monteaza baza antistrop cu ajutorul suruburilor 3.5x16 (S3)iar dupa se monteaza capacul acesteia in locasul sau.

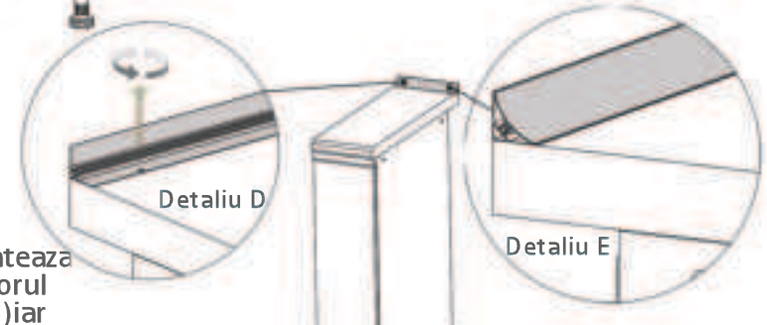

Detaliu C
Se monteaza soclul cu clipsul de picioare la fel ca si in imagine

Detaliu B
Se monteaza clipsul plastic pe soclu, dupa care se rasuceste si se aliniaza cu picioarele.

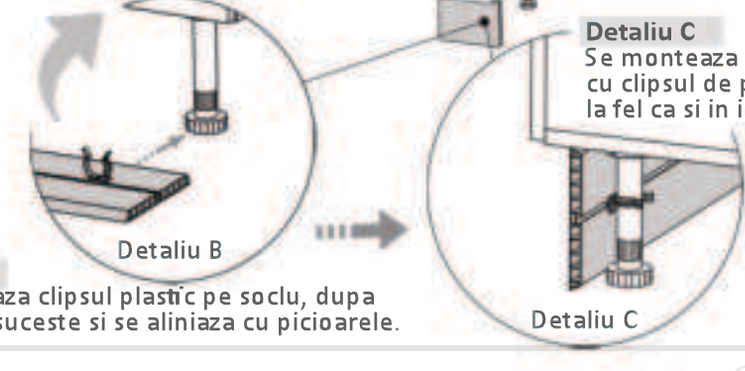

Pasul 9 (Dat gauri + Montaj Manere)

Se monteaza pe placa Front (5) manerul ales
x 1buc folosindu-se suruburi (Sm) M4x22
- x2 buc.

Detaliu F - Se gaureste Frontul (5) inainte de a monta manerul cu gaurile avand diam. 5.

Detaliu (F)



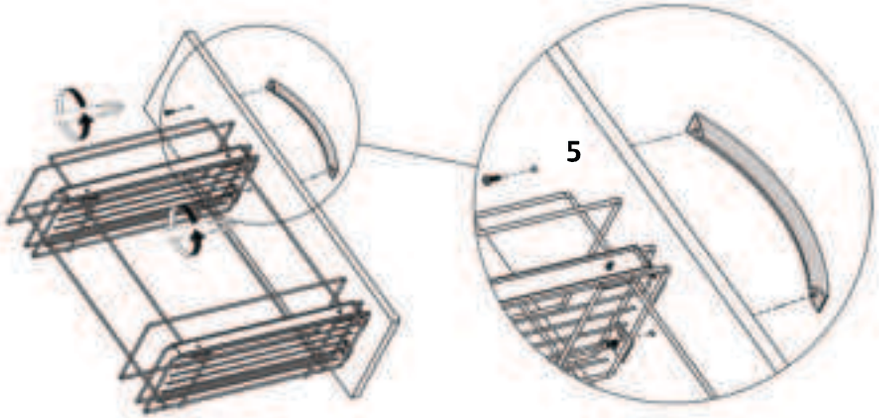

LAGUNA
mobilă pentru acasă

Nu te descurci ?
Acceseaza site-ul companiei
sau scaneaza codul QR pentru
instructiuni si video-uri cu montaj

Pasul 3 - (Montaj glisiere pe 1 laterala)

Se monteaza pe placa (3) glisierele mari de la cosul jolly cu ajutorul suruburilor (S3) -6buc .
(Se monteaza potrivind gaurile din placi cu cele din glisiere)

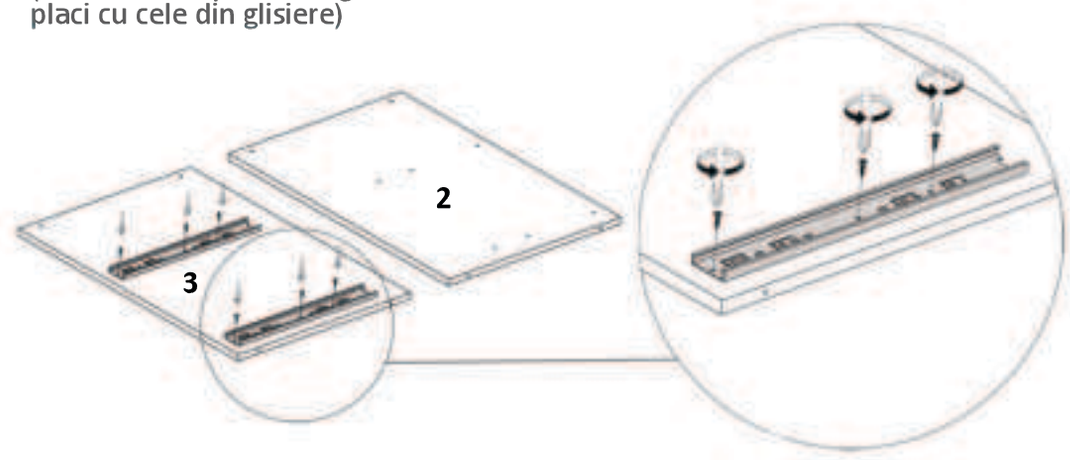

Pasul 4 - (Montaj Fund cu laterale)

Se monteaza placa Fund (1) de placa laterala (2) si de placa laterala (3) cu ajutorul a celor 4 x Confirmatoare (C).

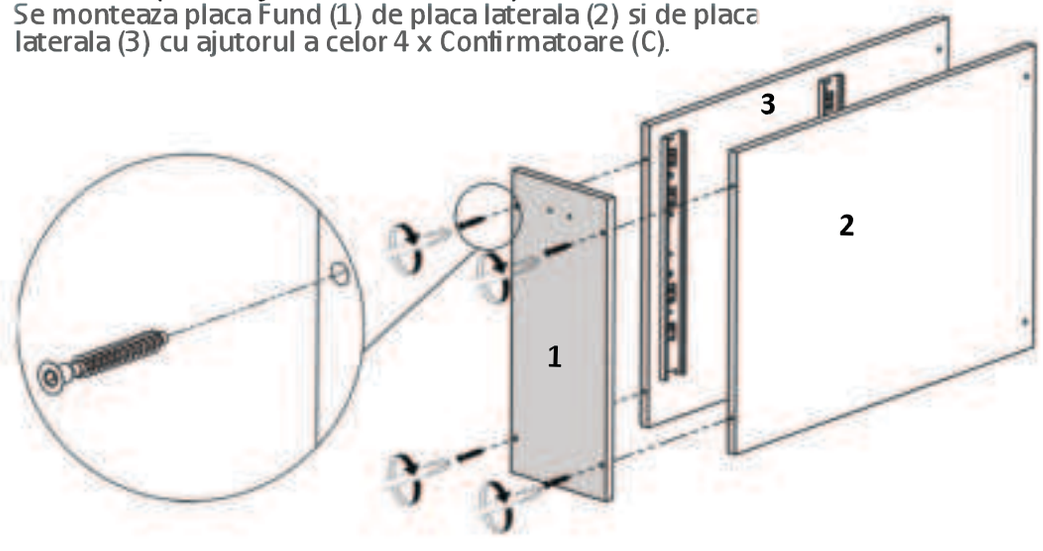

Pasul 5 (Montaj Lezene)

Se prinde la capete placa (4) cu placile (2) si (3) folosind confirmatoare (Co)x 4 buc

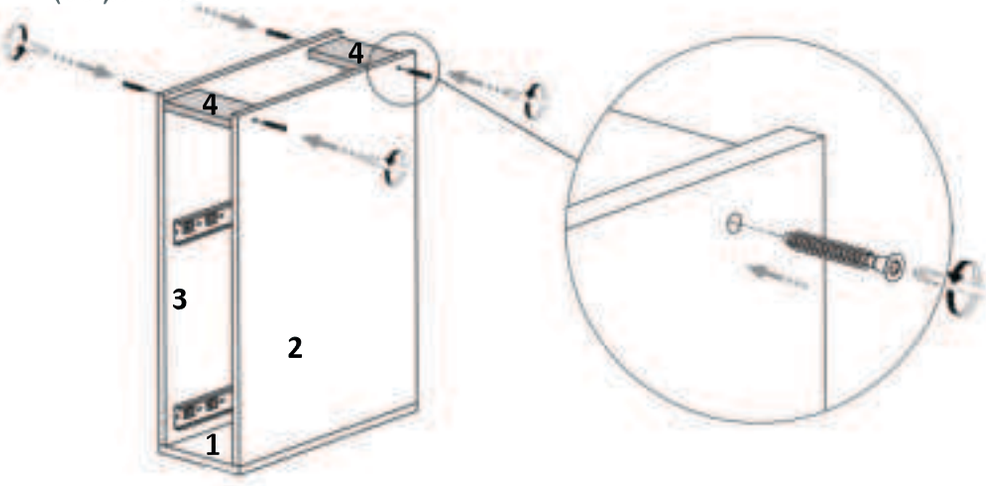

Pasul 6 (Montaj HDF)

Se masoara diagonalele sa fie in vinclu, dupa care se prinde HDF-ul (6) folosindu-se de ciocan cu ajutorul unor cuie (Cu)x20 buc,



Se masoara diagonalele sa fie in vinclu inainte de a monta HDF-ul!

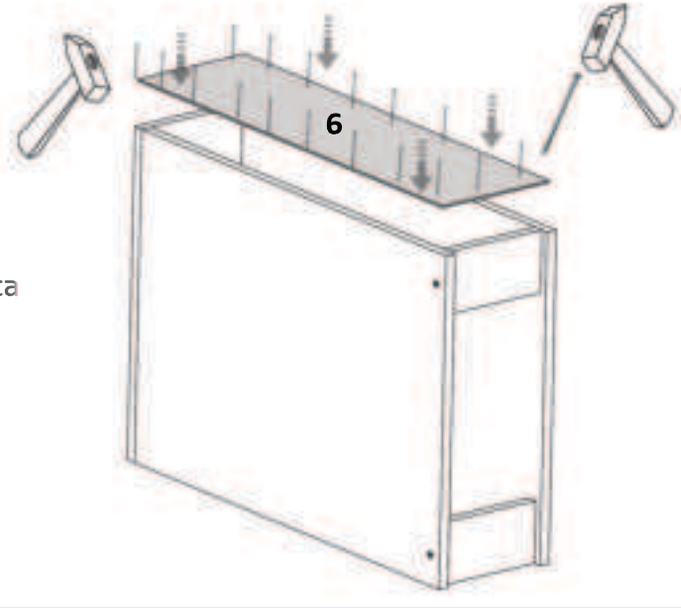

LAGUNA
mobilă pentru acasă

Nu te descurci ?
Acceseaza site-ul companiei
sau scaneaza codul QR pentru
instructiuni si video-uri cu montaj

Pasul 7 (Montat Picioare)

Se monteaza picioarele reglabile in semnele indicate, fixarea lor se face folosind suruburi (S3)x3 buc.

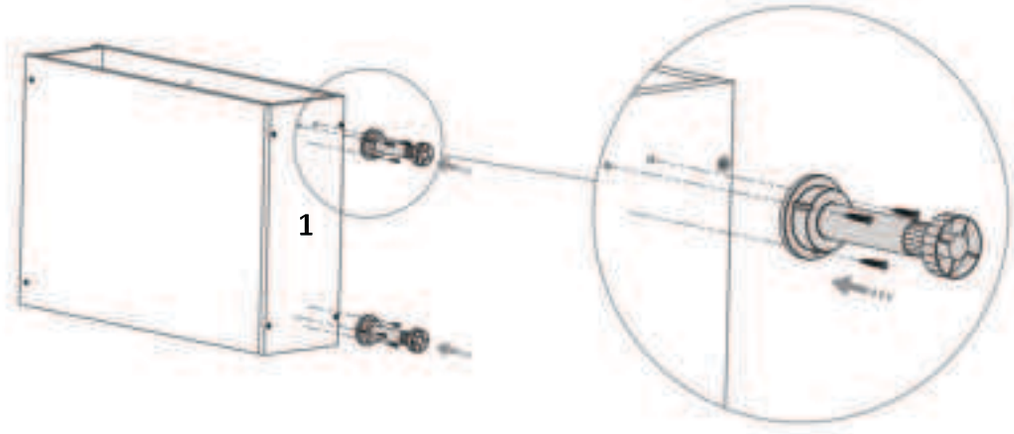

Pasul 8 (Montaj Blat)

Se monteaza blatul pe corp iar fixarea lui se face cu ajutorul unor suruburi 3.5x40 (S7) x 2 buc.

