Pasul 6 (Montaj HDF)

Se masoara diagonalele sa fie in vinclu, dupa care se prinde HDF-ul (6) folosindu-se de ciocan cu ajutorul unor cuie (Cu)x 30 buc

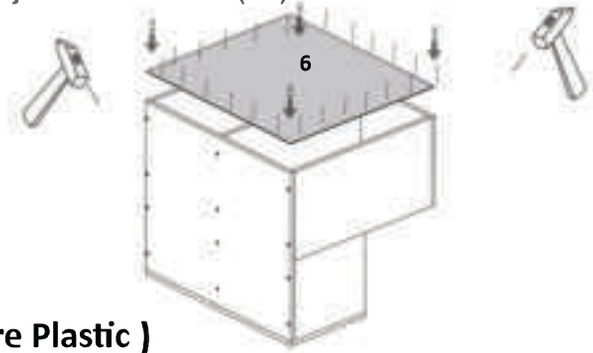



Se masoara diagonalele sa fie in vinclu inainte de a monta HDF-ul!

Pasul 7 (Montaj Coltare Plastic)

Se monteaza pe laterale (4) si spate (3) 2x Agatator sina(Ag) folosindu-se suruburi 3.5x30 (S6) - cate 2 / agatator.

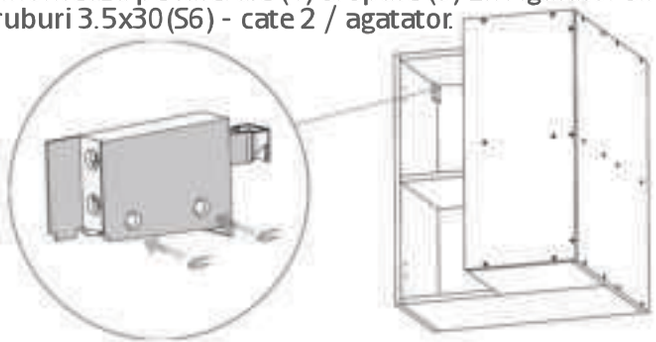

Pasul 8 (Montaj Balamale + Fronturi + Manere)

Se monteaza pe placa (7) si (8) 4 x balamale de colt folosindu-se suruburi (S8) 4x18 cate 4 / balama. Se monteaza pe placa (8) 1x maner mic cu ajutorul suruburilor (Sm) M4x22 cate 2 /maner.

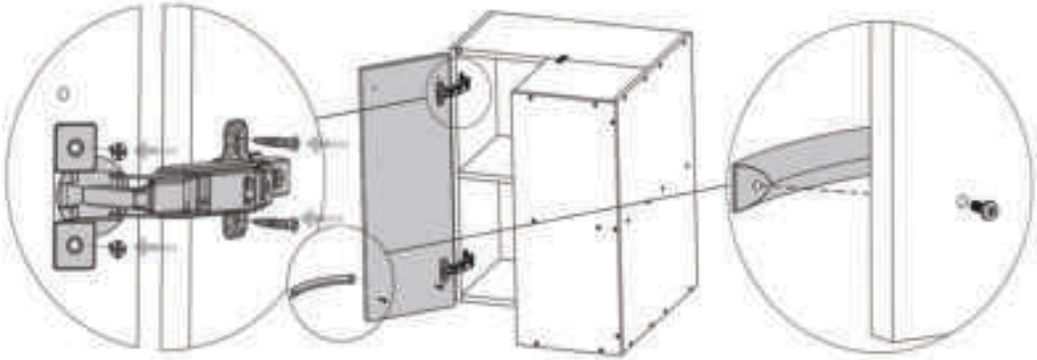

LAGUNA
mobilă pentru acasă

Instrucțiuni montaj: **CARCASA BUCATARIE- CCS 650**

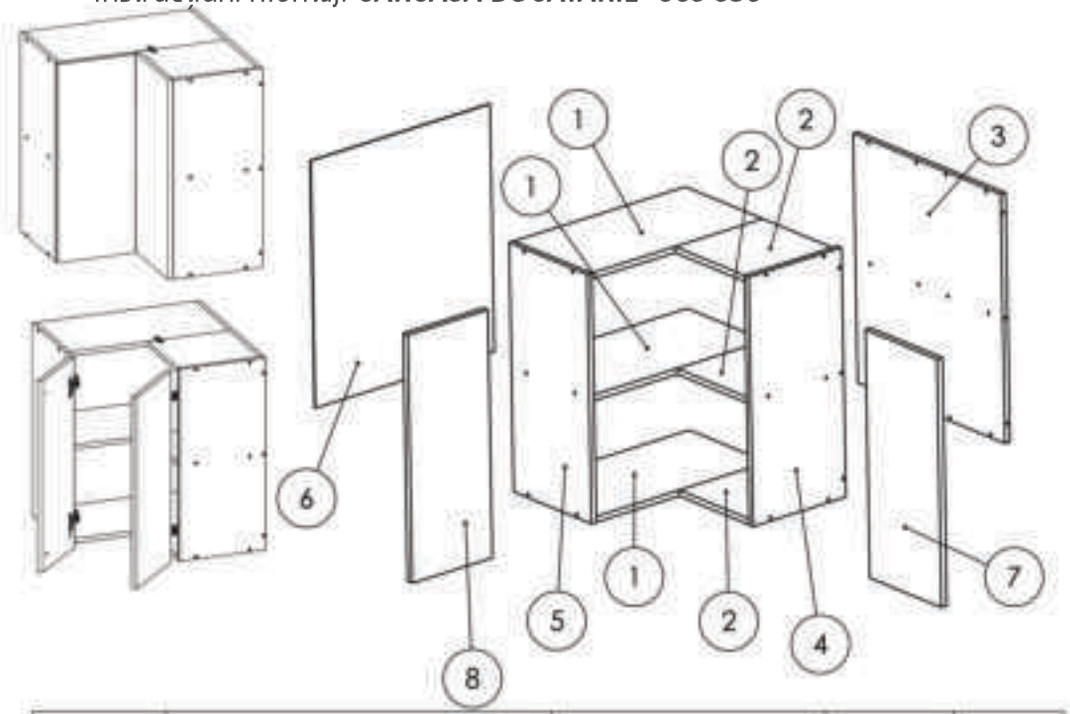

NR. REPER	DETALII	COD REPER	CANTITATE	BUC
1	PAL 618X308X16	SEGMENT MARE FUND	3	BUC
2	PAL 326X292X16	SEGMENT MIC FUND	3	BUC
3	PAL 700X634X16	SPATE COLT	1	BUC
4	PAL 700X308X16	LATERALA DR.	1	BUC
5	PAL 700X308X16	LATERALA ST.	1	BUC
6	HDF 645X695X2.5	HDF	1	BUC
7	PAL 696X336X18	USA MARE	1	BUC
8	PAL 696X318X18	USA MICA	1	BUC

ATENȚIE: MONTAJUL NECORESPUNZĂTOR ATRAGE DUPĂ SINE PIERDEREA GARANȚIEI PRODUSULUI



Șurubelniță în cruce sau autofiletantă



Este recomandat ca montajul să fie făcut de minim două persoane



Un ciocan de dimensiune medie

Elemente feronerie:

CONFIRMATOR 50mm	Co	27	SURUB 4X18	S8	16	SURUB 3.5X30	S6	12	SURUB M4X22	Sm	4
PLACUTA I	Pi	3	BALAMALE de colt 170	Bc	4	SURUB 3.5X16	S3	12	Agatator reglabil pt. sina	Ag	2
CUIE	Cu	40	CEP LEMN 8X35	Ce	6						

Pasul 1 (Imbinare Cep Placa 1 si 2)

Se imbina placa (1) cu placa (2) prin introducerea in gaurile destinate acestora cepuri de lemn (Ce) iar apoi se apropie piesele ca si in imagine.

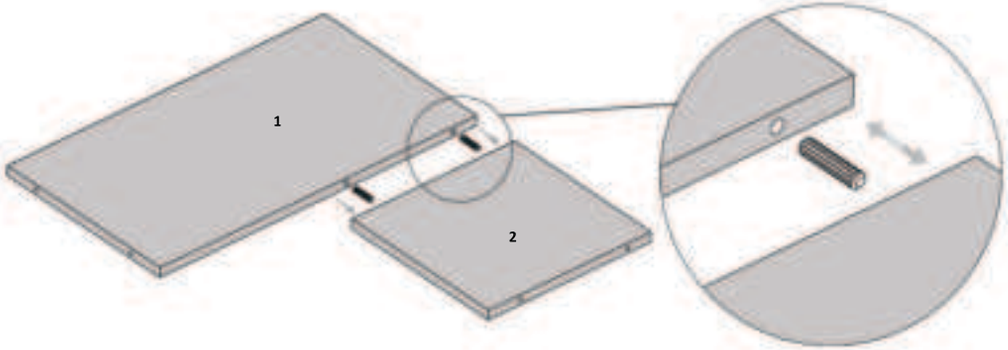

Pasul 2 (Prins placute cu suruburi)

Se prinde placa (1) si (2) cu ajutorul unei placute metalice (Pi) care vine prinsa cu 4 suruburi (S3).

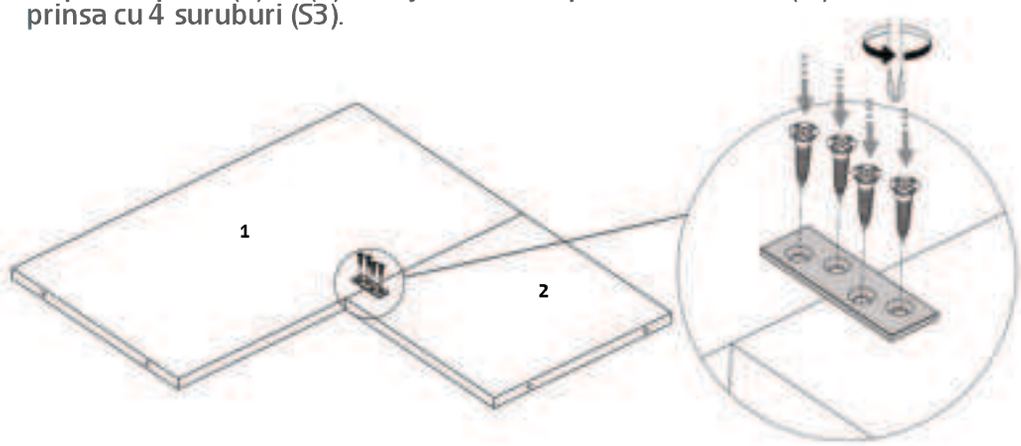

LAGUNA
mobilă pentru acasă

Pasul 3 (Montaj Spate Colt)

Se monteaza placa (3) cu placile (1) si (2) cu ajutorul unor Confirmatoare (Co) x 12 buc pozitionate in gaurile de pe placa (3).

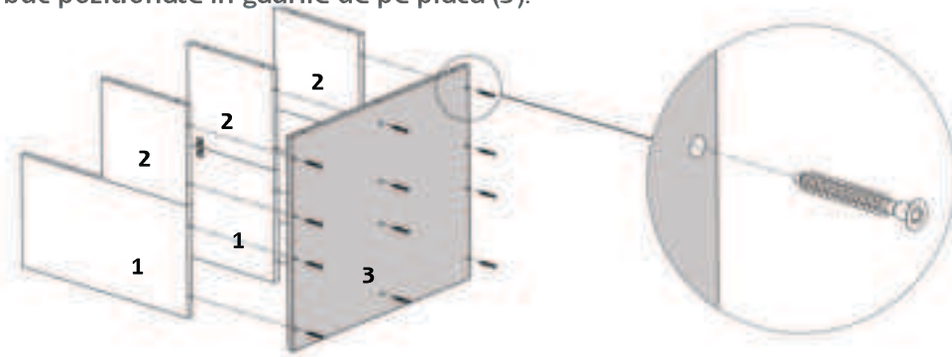

Pasul 4 (Montaj Laterala Dr.)

Se monteaza placa (4) cu placile (2) si (3) cu ajutorul unor Confirmatoare (Co) x 9 buc pozitionate in gaurile de pe placa (4).

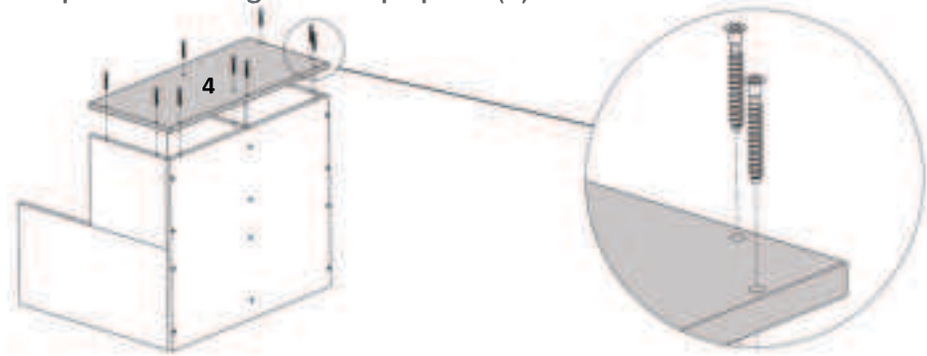

Pasul 5 (Montaj Laterala St.)

Se monteaza placa (5) cu placile (1) cu ajutorul unor Confirmatoare (Co) x 6 buc pozitionate in gaurile de pe placa (5).

