Pasul 8 (Montaj Picioare)

Se monteaza pe placa Fund (4) Picioare plastic
(Pi)x 4buc folosindu-se suruburi 3.5x16 (S3) -cate 3 / picior.

Atentie! ⚠
Dupa ce se monteaza picioarele, se pune pe pozitie si se verifica cu un bolobloc sa fie corpul drept. In caz contrar se ajusteaza din rotirea picioarelor.



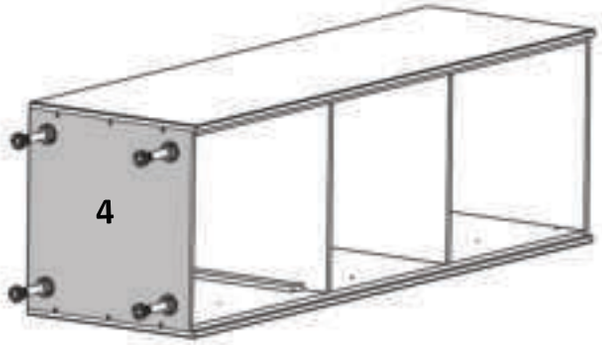

Pasul 9 (Montaj balamale + manere)

Se monteaza pe placile Front (8) si (9) pe placa (1) balamale (Ba) x5 buc
folosindu-se suruburi 4x18 (S8) - cate 4 / balama

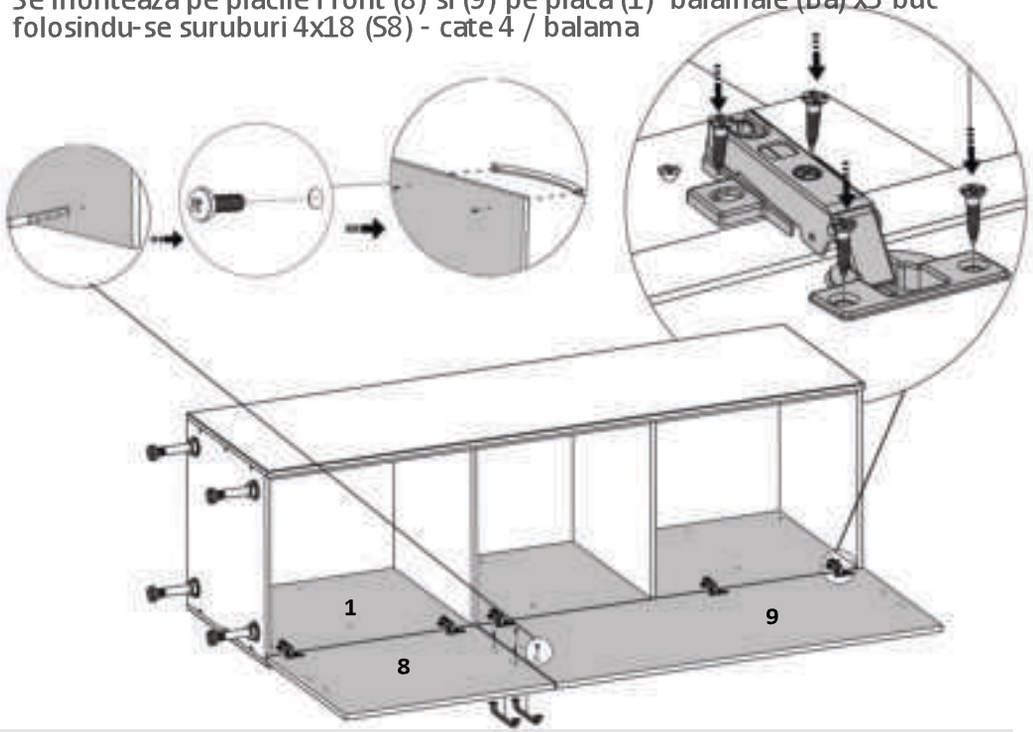

LAGUNA
mobilă pentru acasă

Nu te descurci ?
Acceseaza site-ul companiei
sau scaneaza codul QR pentru
instructiuni si video-uri cu montaj

Instrucțiuni montaj: **Modul Inalt 600 mm -C 600**

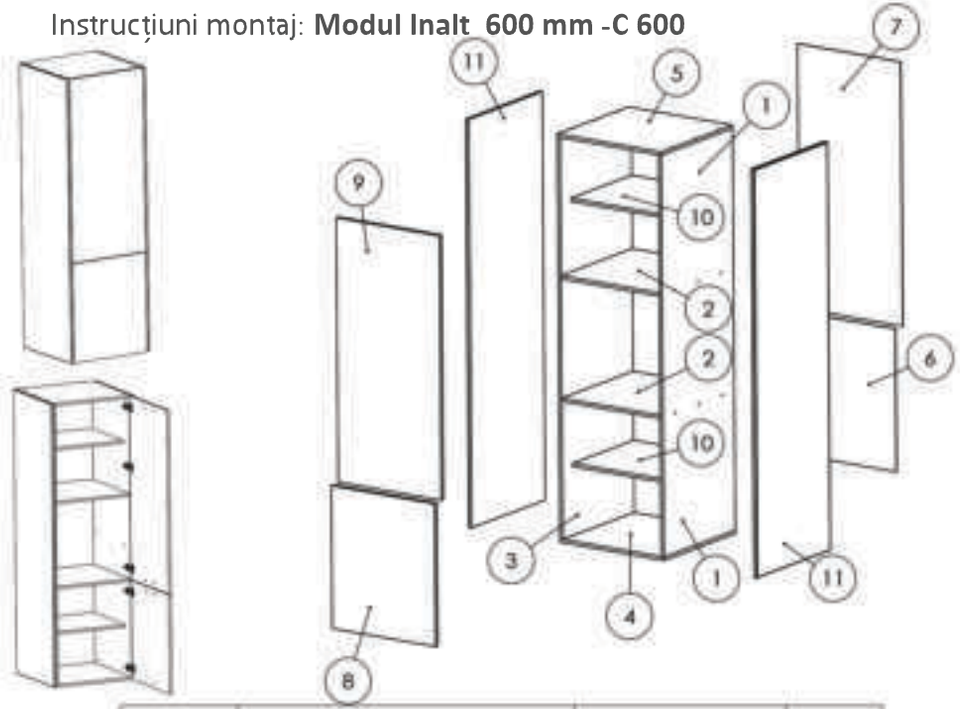

ITEM NO.	DESCRIPTION	PART NUMBER	QTY.
1	PAL 2006X587X16	LATERALA DR	1
2	PAL 587X568X16	POLITA FIXA	2
3	PAL 2006X587X16	LATERALA ST	1
4	PAL 600X587X16	FUND	1
5	PAL 600X587X16	TAVAN	1
6	HDF 698x595x2,5	HDF C INF	1
7	HDF 1336x595x2,5	HDF C SUP	1
8	PAL 696x597x18	FRONT C INFERIOR	1
9	PAL 1334x597x18	FRONT C SUPERIOR	1
10	PAL 566X500X16	POLITA MOBILA	2
11	PAL 2038x605x18	PILASTRU	2

ATENȚIE: MONTAJUL NECORESPUNZĂTOR ATRAGE DUPĂ SINE PIERDEREA GARANȚIEI PRODUSULUI

Șurubelnița în cruce sau autofiletantă

Este recomandat ca montajul să fie făcut de minim două persoane

Un ciocan de dimensiune medie

Elemente feronerie:

CONFIRMATOR Co 24	SURUB 4X18 S8 20	SURUB 3.5X30 S6 20	SURUB M4X22 Sm 4
SAIBA TIP CUPA S7 7	SUPORT POLITA Sp 8	BALAMALE INCADRATE Ba 5	SURUB 3.5X16 S3 16
CUIE Cu 70	Cleme plinta Cp 4	PICIOARE Pi 4	

Pasul 1

Se bate cu ajutorul unui ciocan suportul polita 8 x(Sp) pe placile 1 si 3.

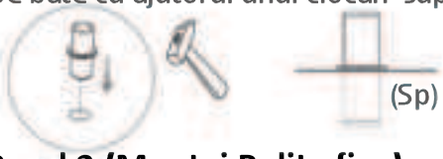

Pasul 2 (Montaj Polita fixa)

Se prind placile (2) de placa laterala (1) introducand cele 6 x Confirmatoare (Co)in gaurile prestabilite si se intileteaza.

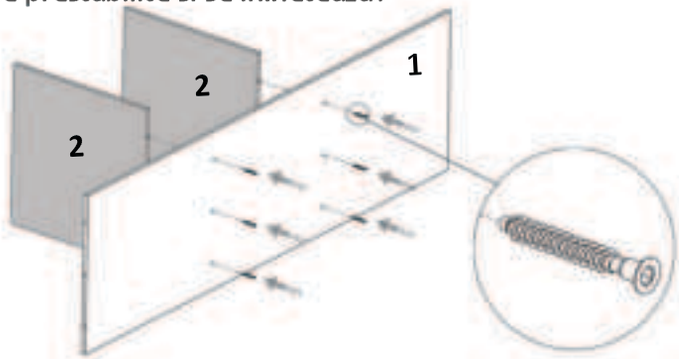

Pasul 3 (Montaj laterala)

Se prind placile (2) de placa laterala (3) introducand cele 6x Confirmatoare (Co) in gaurile prestabilite, urmand ca apoi sa se intileteze



LAGUNA
mobilă pentru acasă

Nu te descurci ?
Acceseaza site-ul companiei
sau **scaneaza codul QR** pentru
instructiuni si video-uri cu montaj

Pasul 4 (Montaj Fund + Tavan)

Se prind placile (4) si (5) de placa laterala (1) si (3) introducand cele 12x Confirmatoare (Co)in gaurile prestabilite, urmand ca apoi sa se intileteze

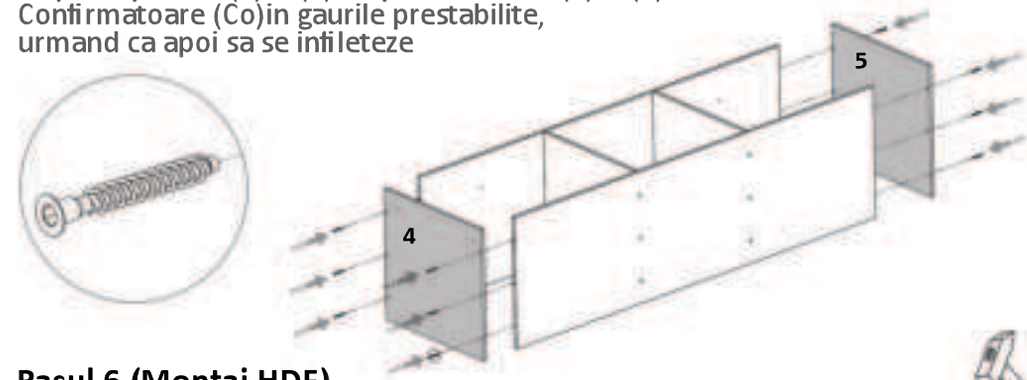

Pasul 6 (Montaj HDF)

Se masoara diagonalele sa fie in vinclu, dupa care se prinde HDF-ul (6)si (7) folosindu-se de ciocan cu ajutorul unor cuie (Cu)x 70 buc.

Se masoara diagonalele sa fie in vinclu inainte de a monta HDF-ul!

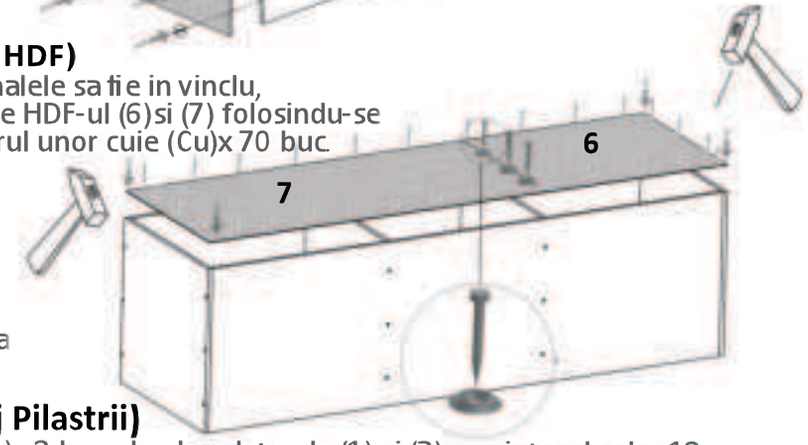

Pasul 7 (Montaj Pilastrii)

Se prind placile (11) x2 buc de placa laterala (1) si (3) cu ajutorul celor 12 suruburi (S6).

