2 *Montare HDF, plinta si front.*

Important:
Inainte de a prinde HDF-ul se va folosi o ruleta pentru a aduce in vinclu, corpul.
HDF-ul se va fixa cu cuie (CU) pe laterale(L), reper inferior (RI), reper superior (RS) si pe cele doua polite fixe (PF).
Talpele alunecatoare (TA) se fixeaza cu surub 3,5x16. (S3)

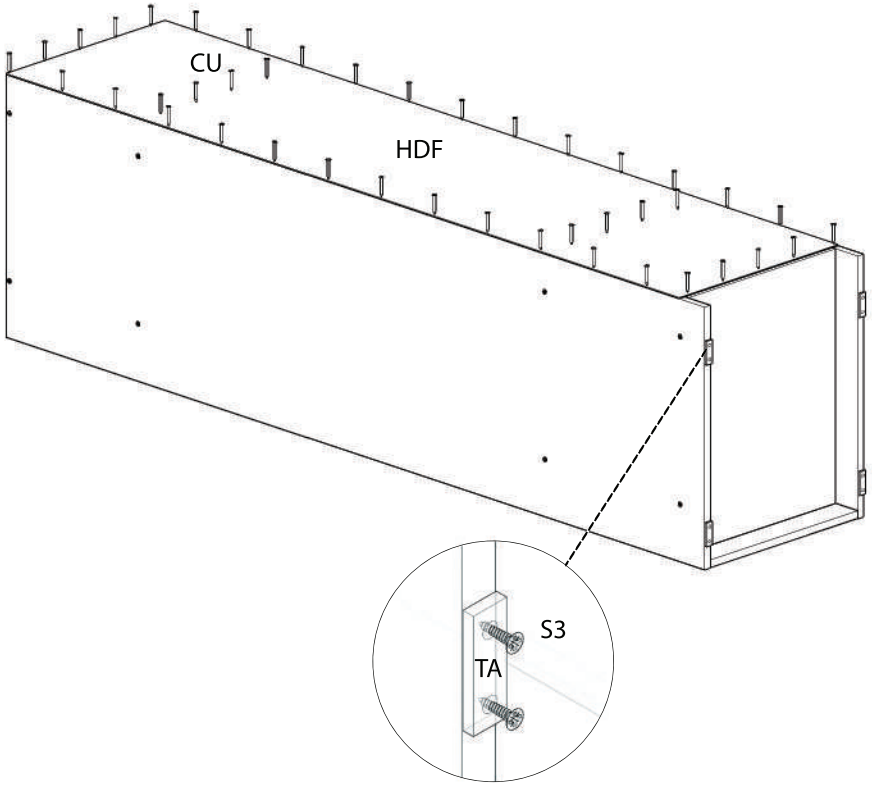

Se aseaza politele mobile (PM) pe suportii de polita (SP).
Balamalele se vor regla cu o surubelnita in cruce pentru a fi aliniate.
Pentru montarea frontului o sa folositi balamalele incadrate (BI). Acestea se fixeaza cu surub 3,5x16 (S3).
Pentru o montare mai usoara a frontului se respecta semnele date pe lateralele dulapului.
Manerul se aseaza orizontal pe front (FR) si se fixeaza cu suruburi metrice.

Suruburile 3,5x30 (S6) se folosesc pentru cuplarea a doua corpuri din aceeasi gama.

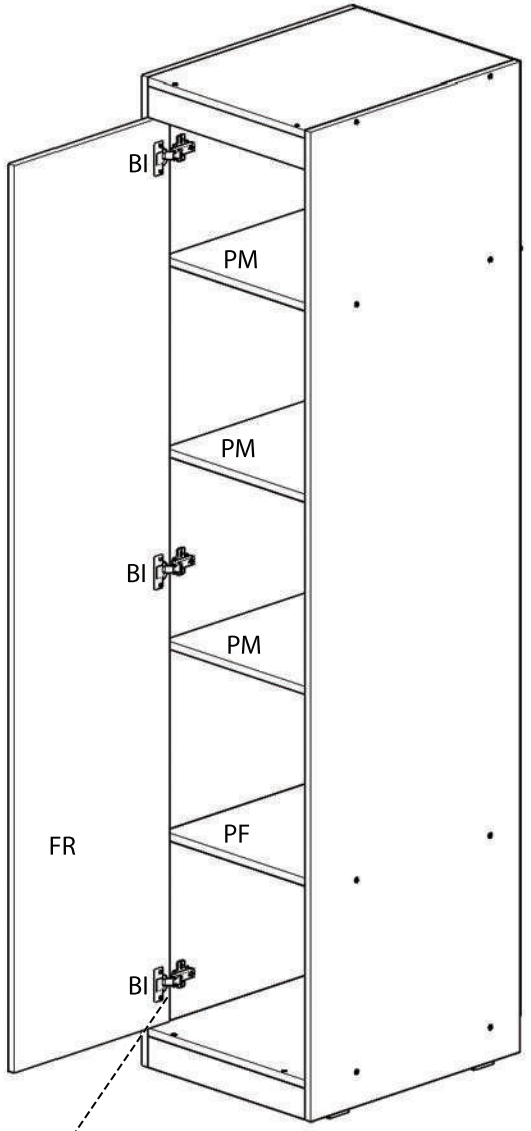

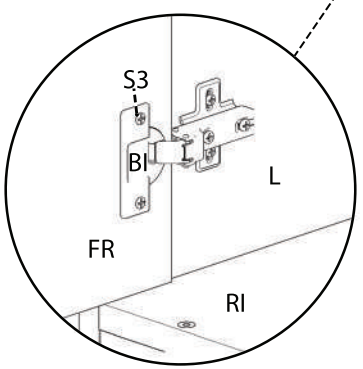

LAGUNA®
mobilă pentru acasă

Instructiuni de Montaj — Dulap 1 Usa - Bingo

Montajul necorespunzator atrage dupa sine pierderea garantiei.

Unelte Necesare:

- Surubelnita
- Ciocan
- Imbus

Se recomanda montarea produsului in minim doua persoane.

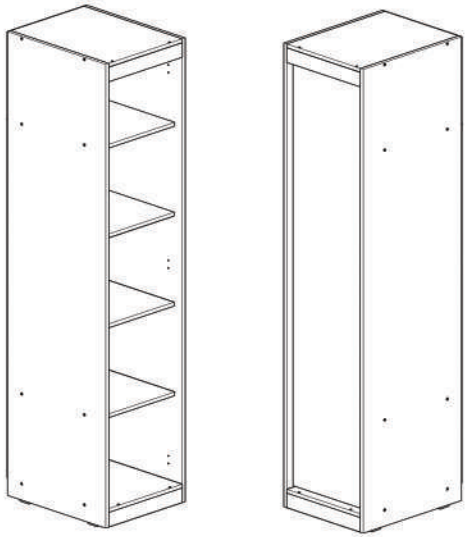

Denumire	Dimensiune	Cantitate	Simbol
Reper Inferior	412x550	1	RI
Reper Superior	412x550	1	RS
Laterale	1948x550	2	L
Polita fixa	412x508	1	PF
Plinta	412x62	1	P
Ornament (32 mm)	412x62	1	ORN
Polita Mobila	412x508	3	PM
Front	1786x406	1	FR

Cuie	CU	60	Confirmator 7x50	CF	20	Balama Incadrata	BI	3	Suport Polita	SP	8
Surub 3,5x16	S3	20	Maner	M	1	Talpa Alunecatoare	TA	4	Surub 3,5x30	S6	4

1 Ansamblare

Se vor prinde lateralele de reperul inferior (RI), superior (RS) si politele fixe(PF) in confirmatoare(CF).

