LAGUNA
mobilă pentru acasă

## Pasul 10 (Montaj accesorii- Piston Gaz)

Se fizeaza corpul piston (Pa) in clemele montate anterior, prin clipsare, ca in figura de mai jos.

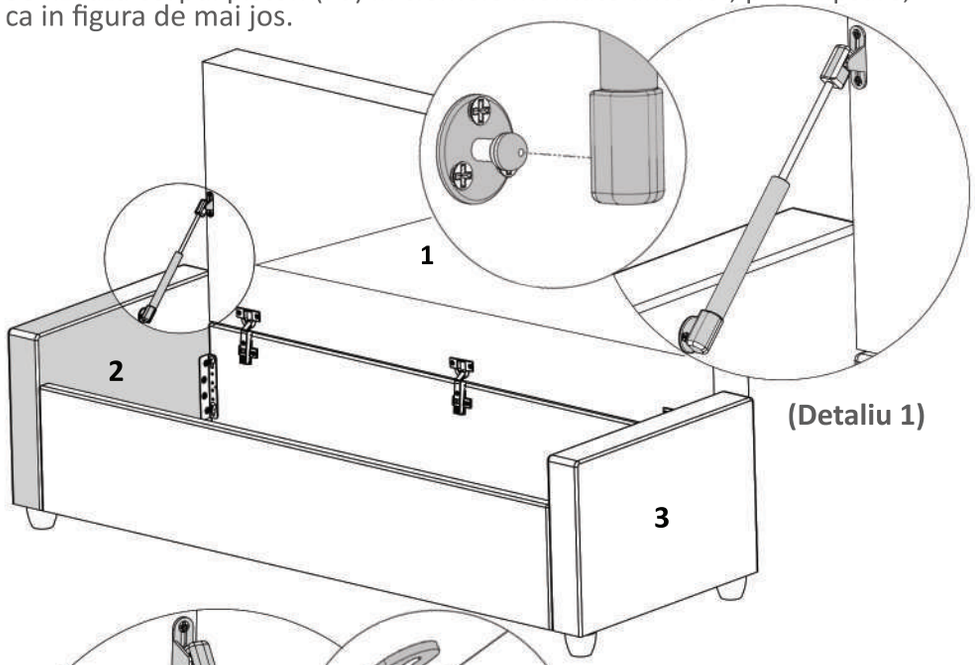


(Detaliu 1)

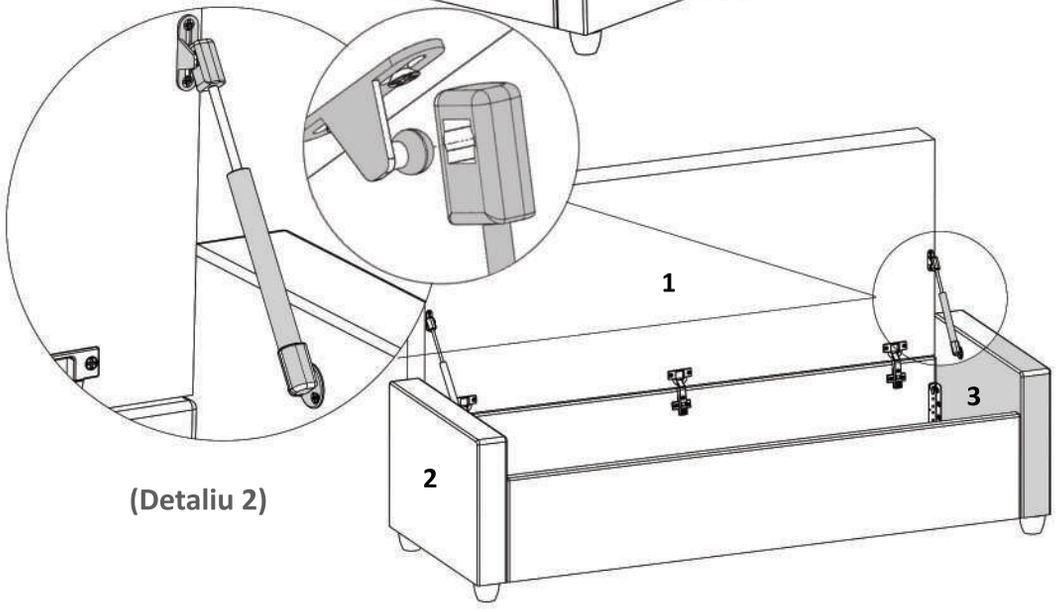


(Detaliu 2)



LAGUNA
mobilă pentru acasă

Instrucțiuni montaj:
**BANCUTA TAPITATA**
**(CU SPATIU DEPOZITARE)**

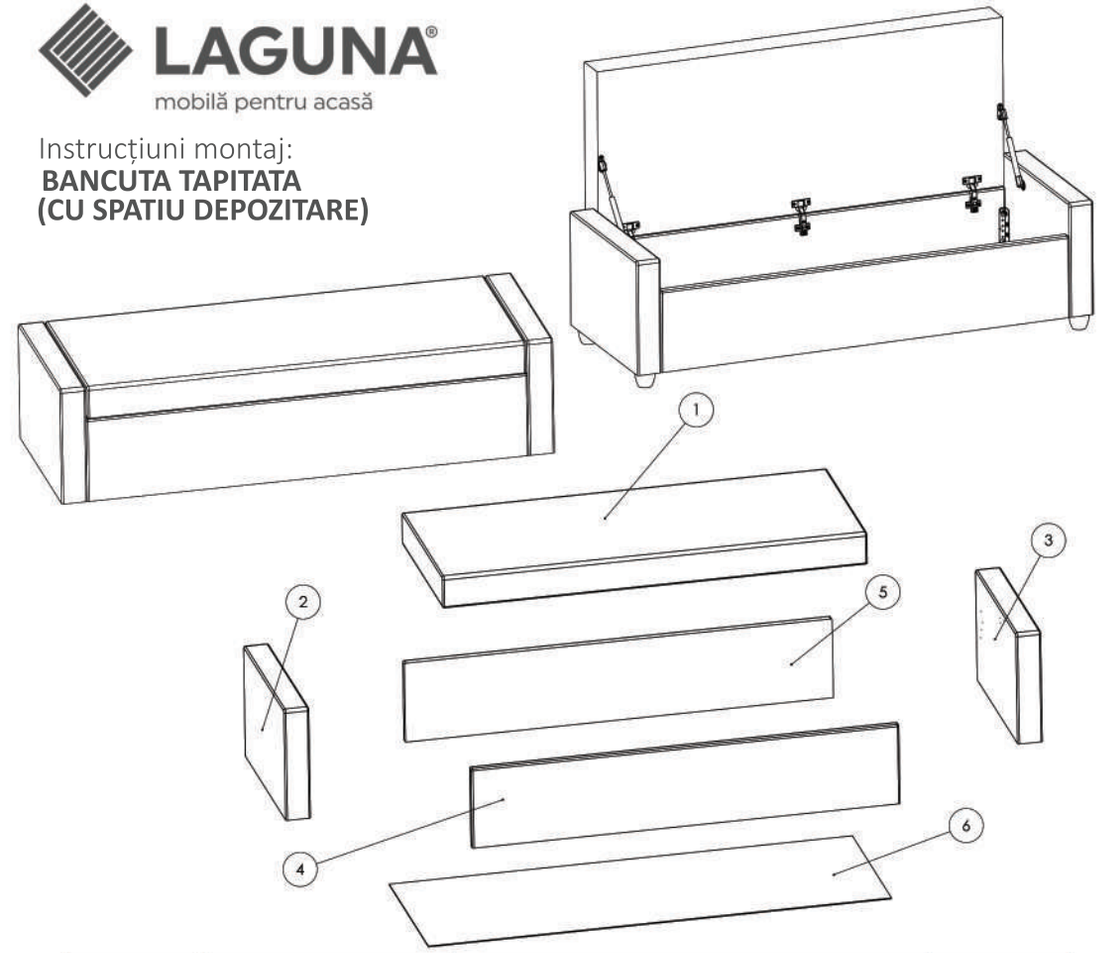


| NR REPER | COD REPER | DETALII | CANTITATE |
|---|---|---|---|
| 1 | SEZUT | ANSAMBLU TAPITAT 1280X350X100 MM | 1 |
| 2 | BRAT ST. | ANSAMBLU TAPITAT 350X350X75 MM | 1 |
| 3 | BRAT DR. | ANSAMBLU TAPITAT 350X350X75 MM | 1 |
| 4 | LATERALA FATA | ANSAMBLU TAPITAT 1290X250X25 MM | 1 |
| 5 | LATERALA SPATE | ANSAMBLU TAPITAT 1290X250X25 MM | 1 |
| 6 | HDF FUND | HDF TAPITAT 1396X335X3 MM | 1 |

ATENȚIE: MONTAJUL NECORESPUNZĂTOR ATRAGE DUPĂ SINE PIERDEREA GARANȚIEI PRODUSULUI

**Șurubelniță** în cruce sau **autofiletantă**

Este **recomandat** ca montajul să fie făcut de **minim două persoane**

Un **ciocan** de dimensiune medie

FERONERIE BANCUTA TAPITATA:

| | | | | | | | |
|---|---|---|---|---|---|---|---|
| SURUB 3.5X16 MM LUNGIME | S3 | 16 | SURUB CAP BOMBAT IMBUS M6X16 | S4 | 8 | PISTON AMORTIZOR 120N CU ACCESORII | Pa | 2 | BALAMALE APLICATE | Ba | 3 |
| SURUB 3X20 MM LUNGIME | S5 | 40 | PICIOR PLASTIC CONIC | Pi | 4 | SURUB 5X50 | S2 | 4 | CHEIE IMBUS | Ci | 1 |
| SURUB 4X20 MM LUNGIME | S6 | 22 | COLTAR METAL 127 | S7 | 4 | SURUB 5X25 | S8 | 16 | | | |

## Pasul 1

Se prind 2 x Accesorii Piston (rotund) pe Asamblul tapitat (2 si 3)- cate 1 buc/ brat cu ajutorul suruburilor (S6) / cate **3 suruburi / accesoriu .(Detaliu 1).**

Se prind 4 x Coltar Metalic 127mm (S7) pe Asamblul tapitat (2 si 3)- cate 2 buc/ brat cu ajutorul suruburilor (S8) / cate **4 suruburi / coltar .(Detaliu 2).**

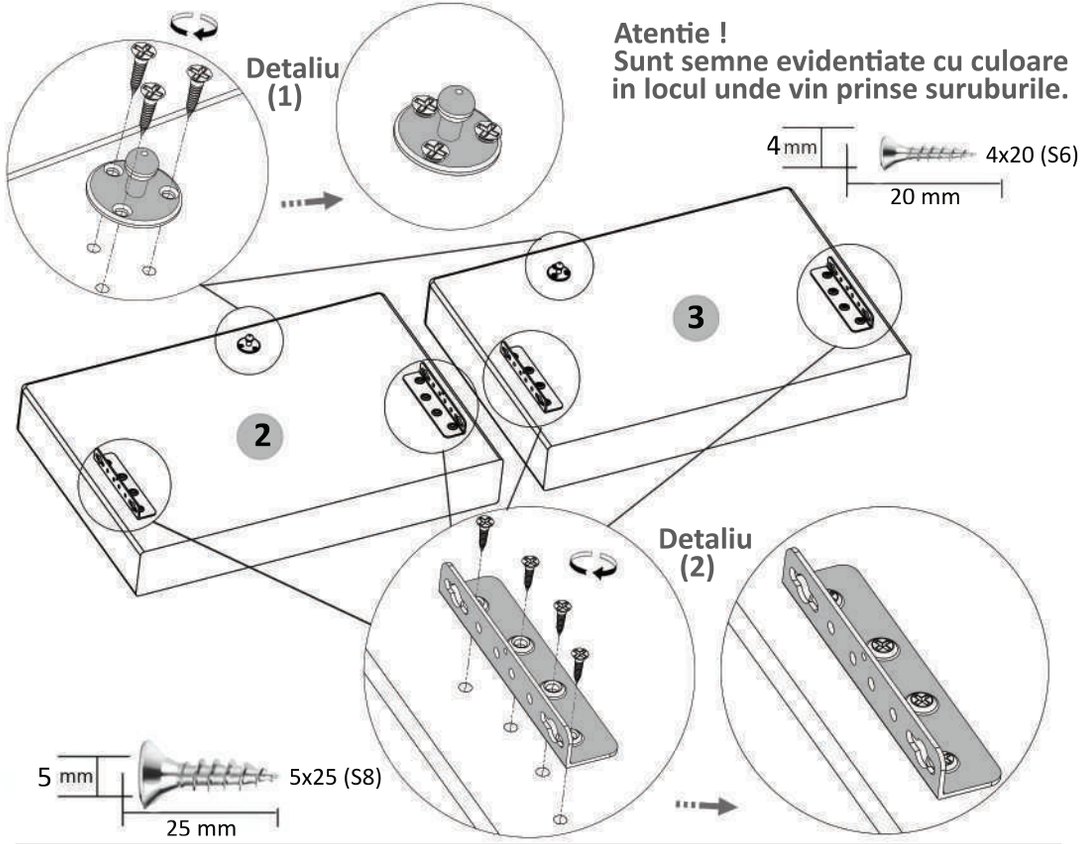




LAGUNA
mobilă pentru acasă

## Pasul 9 (Montaj sezut)

Se monteaza ansamblul (1) format la pasul (8), cu placa (4) prin fixarea balamalelor (Ba) folosind surub (S6)x6 buc.

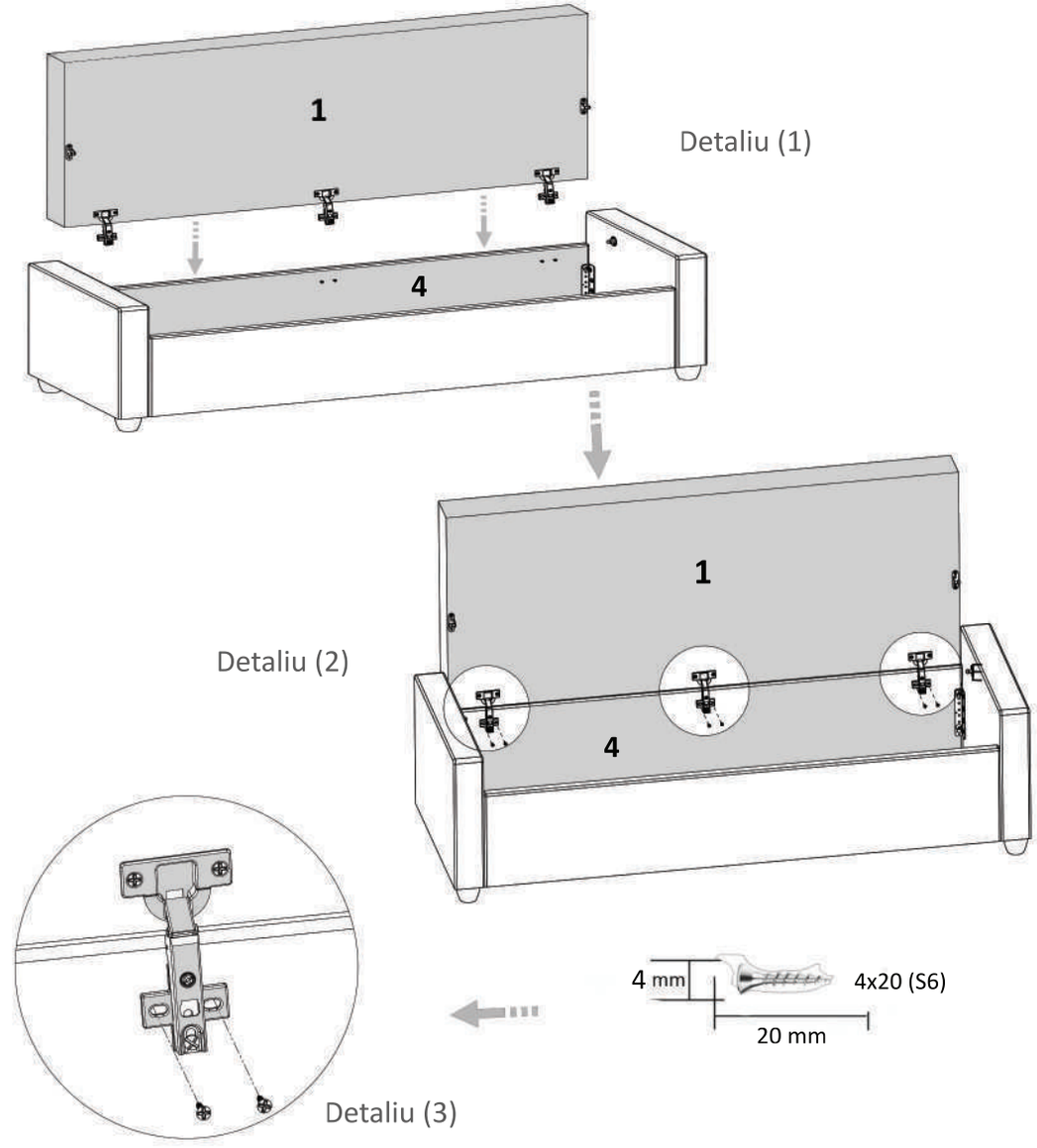

## Pasul 8 (Montaj -Balamale /accesorii piston gaz)

Se fixeaza pe placa (1),in semnele indicate, accesoriu oval piston gaz (Pa) folosind surub (S6)x4 buc respectand imaginea de mai jos.
Se prind Balamalele aplicate (Ba)x3 buc, pe placa (1), in gaurile indicate, folosind surub (S6)x6 buc.

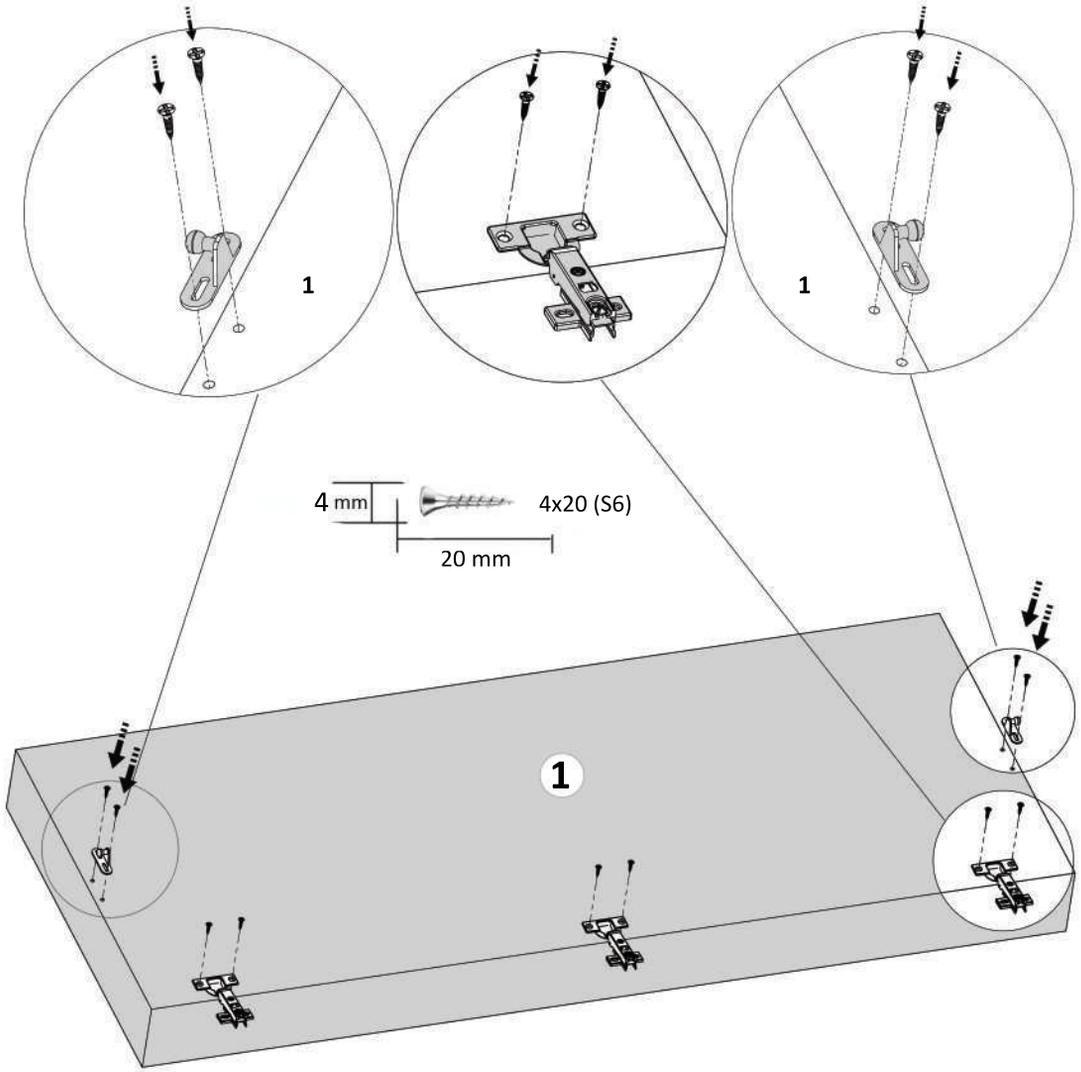






## Pasul 2

Se prinde elementul (3) de elementul (4) cu ajutorul celor 2 x suruburi M6X16 cu cap bombat amprenta imbus (S4) in gaurile de pe Placa (4).
**Se poate utiliza cheia imbus (CI) din interiorul pachetului.**

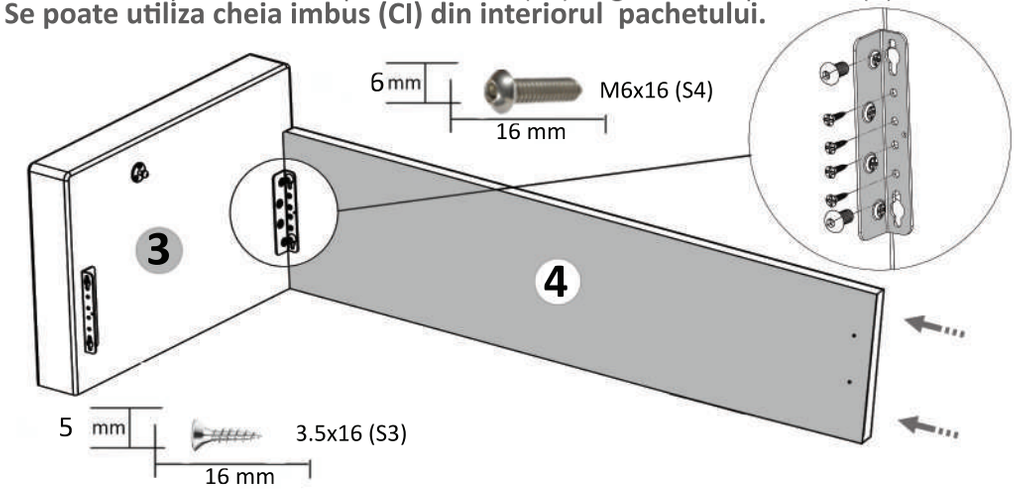


! Pt. rezistenta se adauga si 4 x (S3) / coltar !

## Pasul 3

Se prinde elementul (2) de elementul (4) cu ajutorul celor 2 x suruburi M6X16 cu cap bombat amprenta imbus (S4) in gaurile de pe Placa (4).
**Se poate utiliza cheia imbus (CI) din interiorul pachetului.**

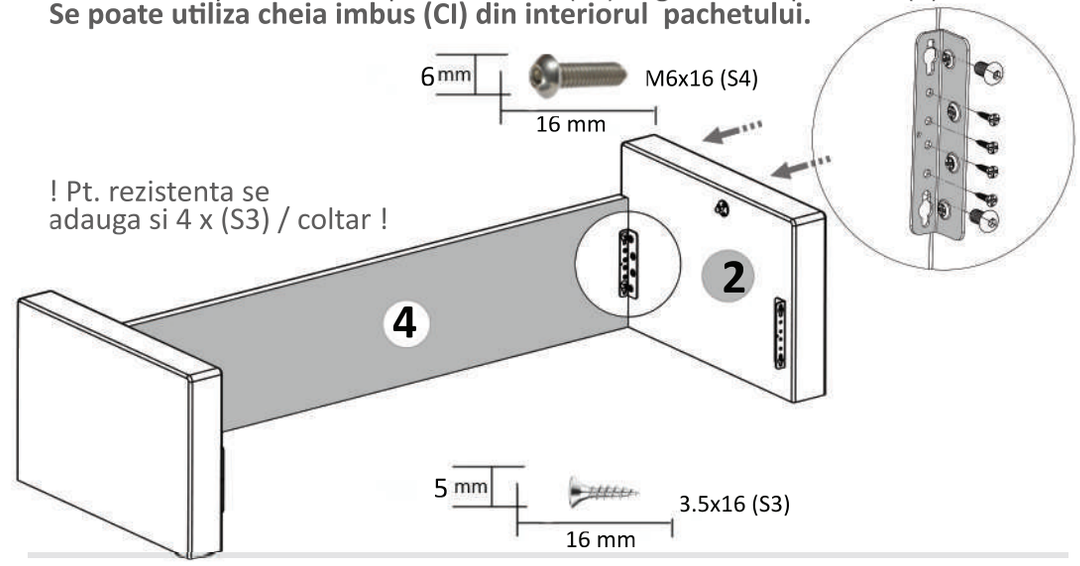

## Pasul 4

Se prinde elementul (5) de elementul (2) cu ajutorul celor 2 x suruburi M6X16 cu cap bombat amprenta imbus (S4) in gaurile de pe Placa (4).
**Se poate utiliza cheia imbus (CI) din interiorul pachetului.**

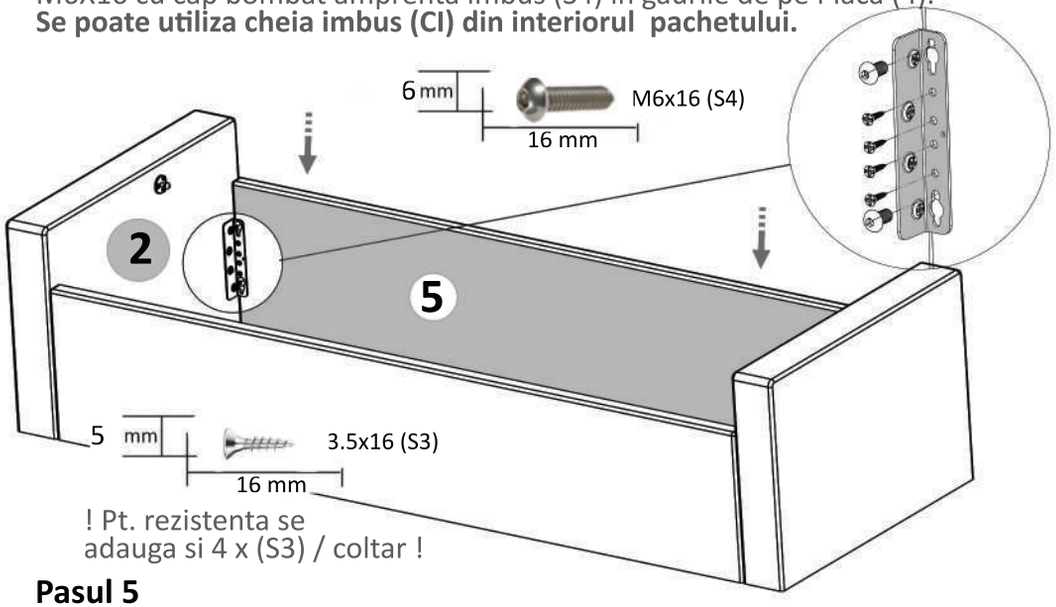


! Pt. rezistenta se adauga si 4 x (S3) / coltar !

## Pasul 5

Se prinde elementul (5) de elementul (3) cu ajutorul celor 2 x suruburi M6X16 cu cap bombat amprenta imbus (S4) in gaurile de pe Placa (4).
**Se poate utiliza cheia imbus (CI) din interiorul pachetului.**

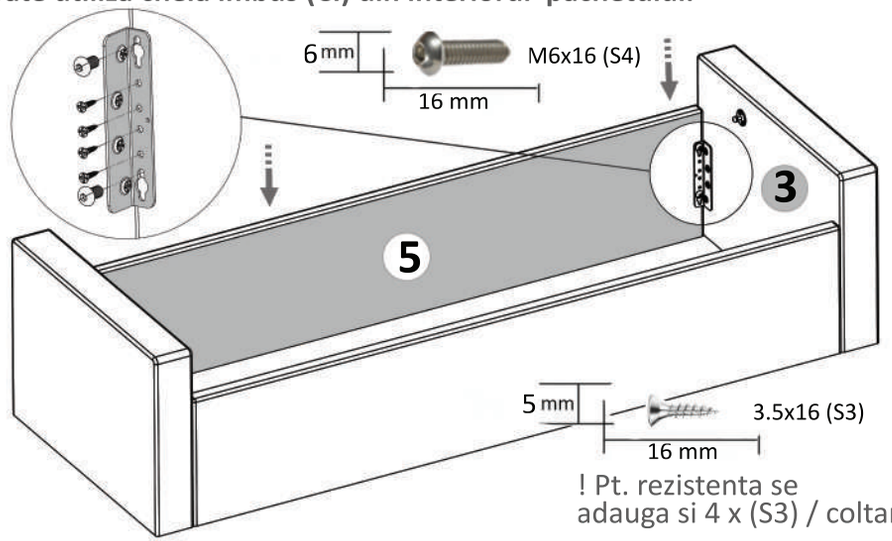


! Pt. rezistenta se adauga si 4 x (S3) / coltar !



LAGUNA
mobilă pentru acasă

## Pasul 6 (Montaj HDF Tapitat )

Se masoara diagonalele sa fie in vinclu, dupa care se fixeaza HDF-ul (6) cu ajutorul suruburilor (S5).

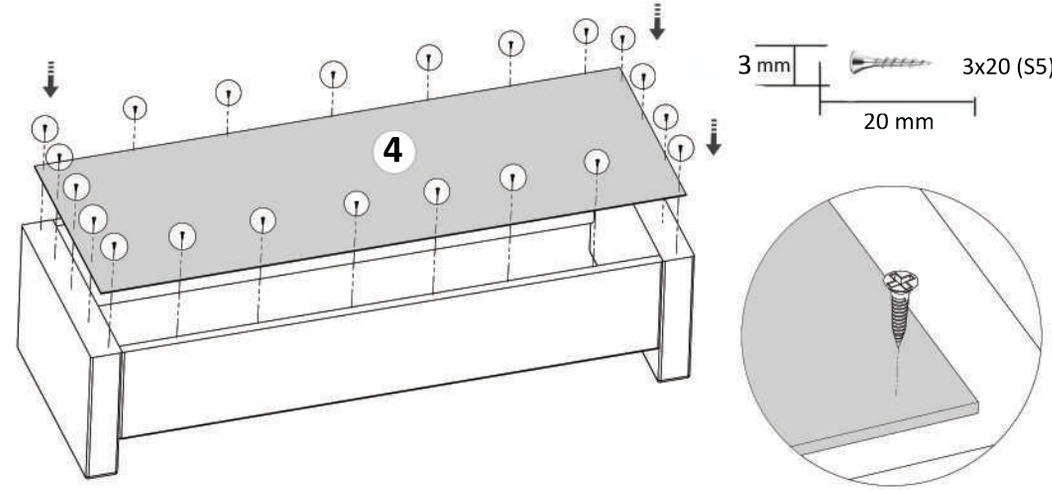


## Pasul 7 (Montat Picioare Plastic )

Se monteaza picioarele din plastic (Pi)x 4 buc, pe extremitatile pieselor (2) si (3), ca in exemplul de mai jos. Fixarea lor se face folosind surub (S2)x4 buc.

