LAGUNA®
mobilă pentru acasă

CORP INALT



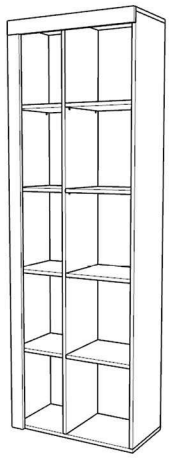

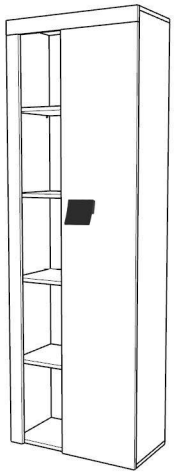

RO INSTRUCTIUNI DE MONTAJ
EN INSTALLATION INSTRUCTIONS
DE INSTALLATIONSANLEITUNG
FR INSTRUCTIONS D'INSTALLATION
IT ISTRUZIONI PER L'INSTALLAZIONE
HU SZERELÉSI ÚTMUTATÓ
UKR ІНСТРУКЦІЯ ПО МОНТАЖУ
SRB УПУТСТВО ЗА ИНСТАЛАЦИЈУ
BG ИНСТРУКЦИИ ЗА ИНСТАЛИРАНЕ
RUS ИНСТРУКЦИЯ ПО МОНТАЖУ

Denumire	Dimensiune		Bucati	Simbol
Tavan	600	288	1	T
Fund	600	288	1	F
Laterale	1768	288	2	L
Lezena 1	600	60	1	LZ
Lezena 2	1740	60	1	LZ
Polite	306	288	4	P
Polite	246	288	4	P
Intermediara	1768	288	1	IM
Front	1736	336	1	F

Picioare plastic gri: Pi — 4	Cuiute: C — 66	Confirmatoare: CF — 12
Suport Polita: SP — 32	Balamale Aplicate: BA — 3	Coltar Plastic: CP — 7
Surub 3.5x16: S5 — 12	Surub 4x16: S4 — 14	Surub M4x22: S7 — 2
Saiba Cupa: SC — 18	Maner: M — 1	Surub 5x25: S6 — 8

1 Montare

Se fixeaza pe fund cele 3 piese(laterale si intermediara), iar apoi se fixeaza tavanul.
Picioarele de plastic gri (Pi) x 4buc se monteaza pe placa Fund (F) cu suruburi (S6) x 8 buc - cate 2 / picior.

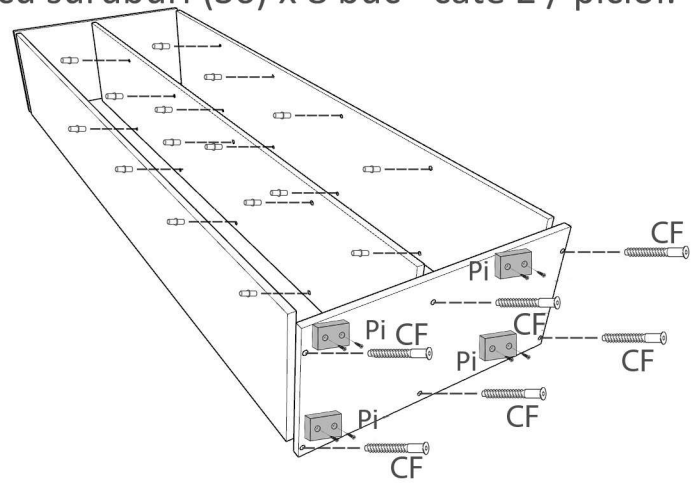

Se monteaza suporti de polita precum este reprezentat in cele doua desene.

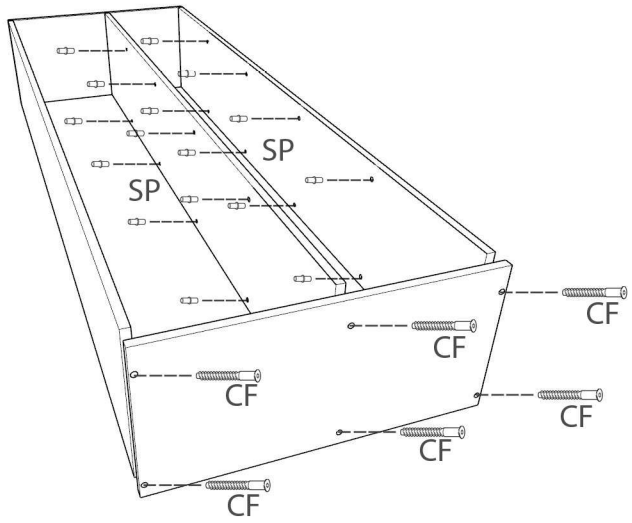

LAGUNA®
mobilă pentru acasă

CORP INALT

2 Montare HDF

Important! Inainte de a prinde HDF-ul de partea din spate a dulapului, acesta trebuie adus in vinclu, adica la 90 de grade.
Se va intoarce dulapul cu cantul spre podea, va ramane in pozitie orizontala, apoi se va prinde HDF-ul cu cuiute (C) si cu ajutorul saibelor cupa (SC).

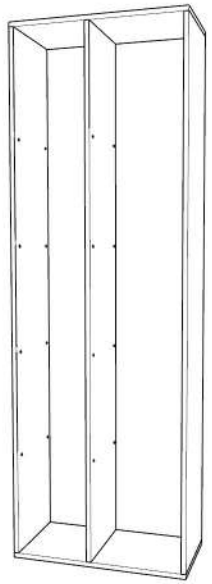

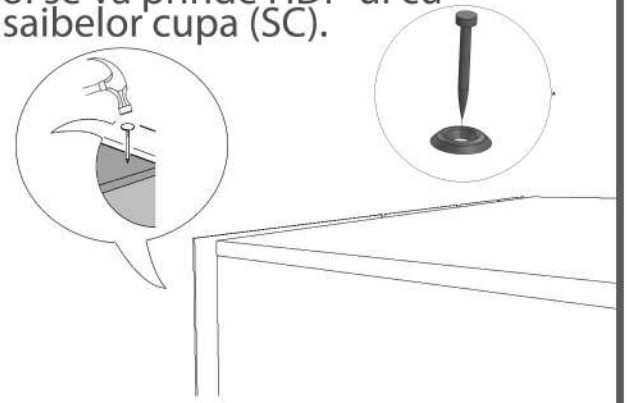

Dupa prinderea HDF-ului, se aseaza politele mobile pe suporti de polita (SP).

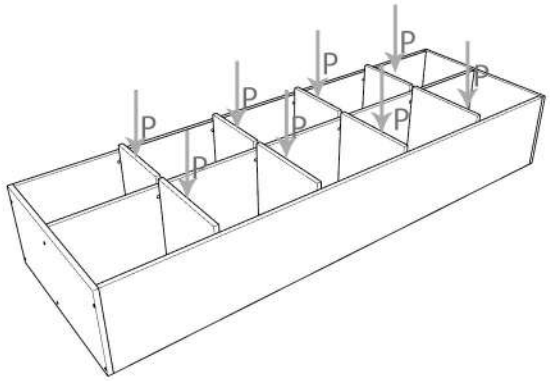

3 Montare lezene si front

Lezenele se monteaza cu ajutorul coltarelor de plastic (CP) care se prind din interiorul dulapului. Coltarele de plastic se vor fixa de laterala si lezena cu surub 4x16(S4).

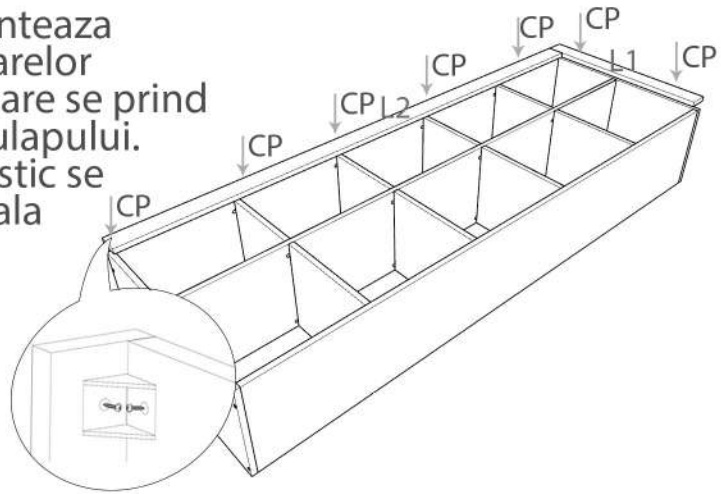

Prinderea balamalelor pe usi se face ca in desenul de mai jos.

Pentru prinderea balamalelor (BA) se vor folosi suruburile 3.5x16 (S5).

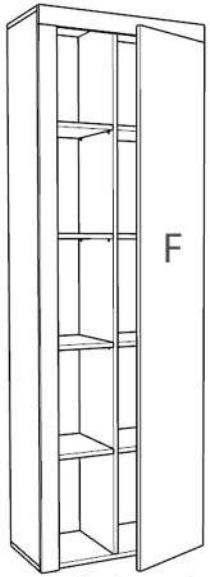

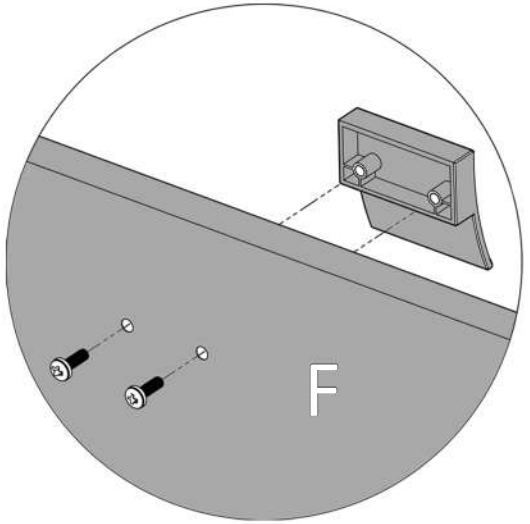

Se regleaza cu ajutorul unei surubelnite PZ2, frontul pentru a fi aliniat.
Manerul(M) se fixeaza pe front cu ajutorul suruburilor S7