Pasul 5 Montaj Usa inferioara/superioara/ Maner

Se monteaza usa folosind Balamale Aplicate **(Ba)x4** si surub **(S3)x16** buc.
Manerul se fixeaza pe usa cu ajutorul suruburilor **(S4)x 4**buc

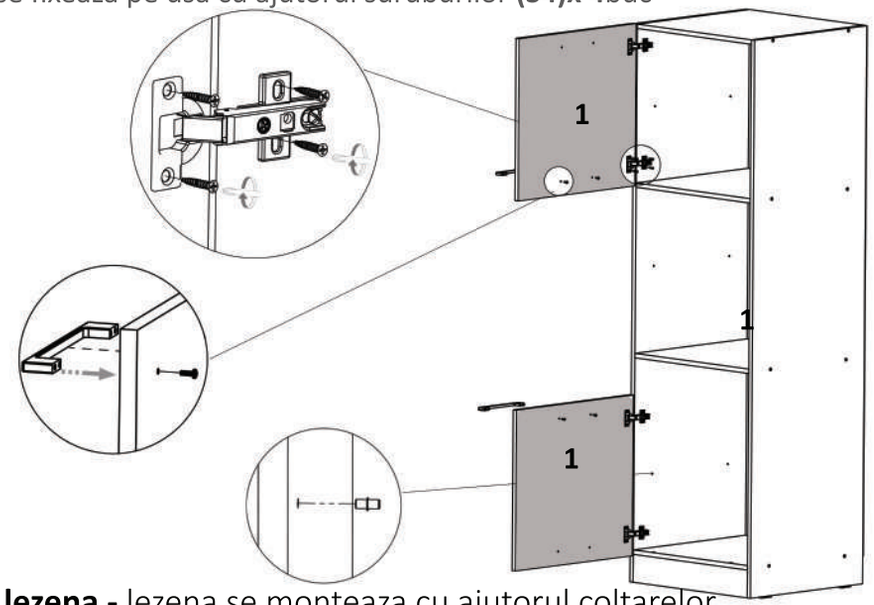

Pasul 6

Montaj lezena - lezena se monteaza cu ajutorul coltarelor de plastic **(CP)x2** si a suruburilor **(S2)x4 buc**

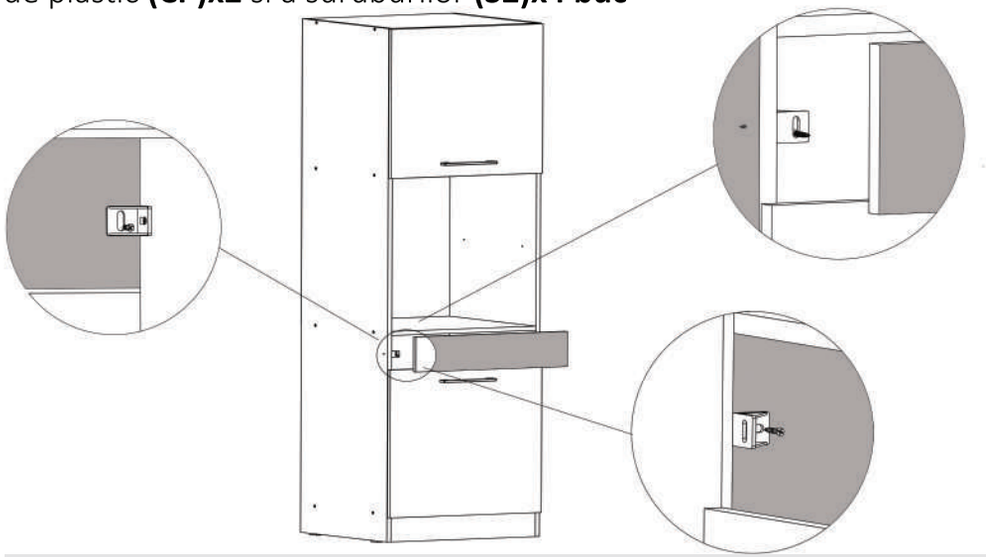

LAGUNA®
mobilă pentru acasă

Nu te descurci ?
Acceseaza site-ul companiei
sau **scaneaza codul QR** pentru
instructiuni si video-uri cu montaj

Instrucțiuni montaj: **Corp Inalt Cuptor 600**



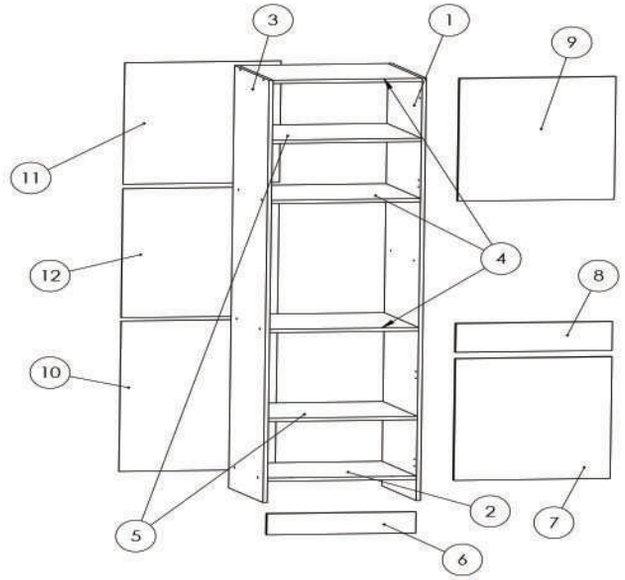

NR. REPER	DETALII	COD REPER	CANTITATE
1	2000X570X16	LATERALA DR	1
2	566X570X16	FUND	1
3	2000X570X16	LATERALE ST	1
4	566X570X16	TAVAN. POLITA FIXA	3
5	566X570X16	POLITA MOBILA	2
6	566X100X16	SOCLU	1
7	594X576X16	USA INFERIOARA	1
8	594X136X16	LEZENA FATA	1
9	594X581X16	USA SUPERIOARA	1
10	594X712X4	HDF INFERIOR	1
11	594X611X4	HDF MIJLOC	1
12	594X575X4	HDF SUPERIOR	1

ATENȚIE: MONTAJUL NECORESPUNZĂTOR ATRAGE DUPĂ SINE PIERDEREA GARANȚIEI PRODUSULUI

Șurubelniță în cruce
sau **autofiletantă**

Este **recomandat** ca
montajul să fie făcut de
minim două persoane

Un **ciocan** de dimensiune
medie

Elemente feronerie:

CONFIRMATOR 50mm **C** 18	SURUB TIP CONFIRMATOR 4x27 **S4** 4	SURUB 3.5X30 **S6** 4	MANER UR 160 **M** 2
SURUB 3.5X16 **S3** 24	SUPORT POLITA **Sp** 8	BALAMALE APLICATE **Ba** 4	SURUB 4.2X16 **S2** 4
CUIE **Cu** 60	COLTAR PLASTIC **CP** 2	TALPA ALUNECATOARE **Ta** 4	SAIBE CUPA **SC** 10

Pasul 1 Montaj Laterale

Se prind placile (1) si (3) de placile (2) si (4) cu ajutorul confirmatoarelor **(C)x16**

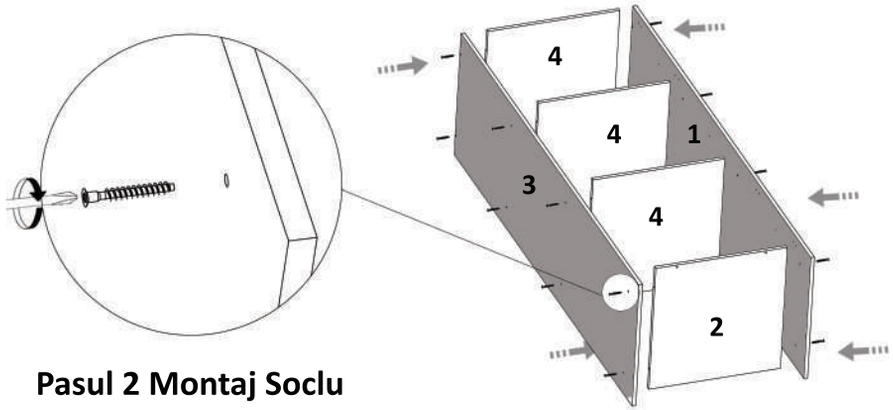

Pasul 2 Montaj Soclu

Se prinde placa (6) de placa (2) cu ajutorul confirmatoarelor **(C)x2**

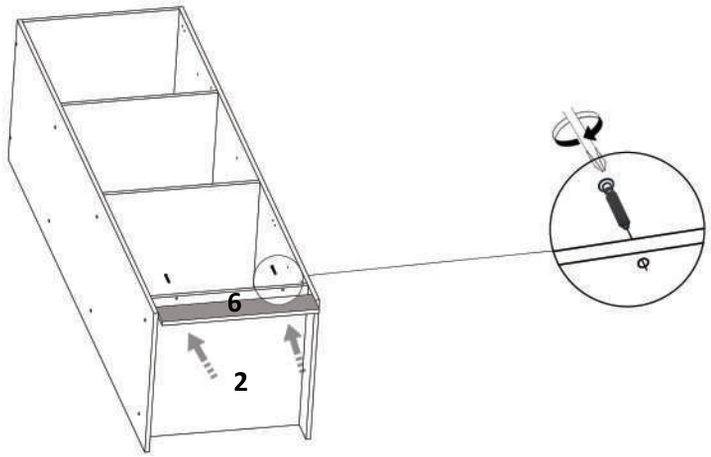

LAGUNA
mobilă pentru acasă

Nu te descurci ?
Acceseaza site-ul companiei
sau **scaneaza codul QR** pentru
instructiuni si video-uri cu montaj

Pasul 3 - Montaj picioare(Talpa Alunecatoare)

Picioarele se fixeaza pe placile (1) si (3) cu ajutorul suruburilor **(S3)x8**

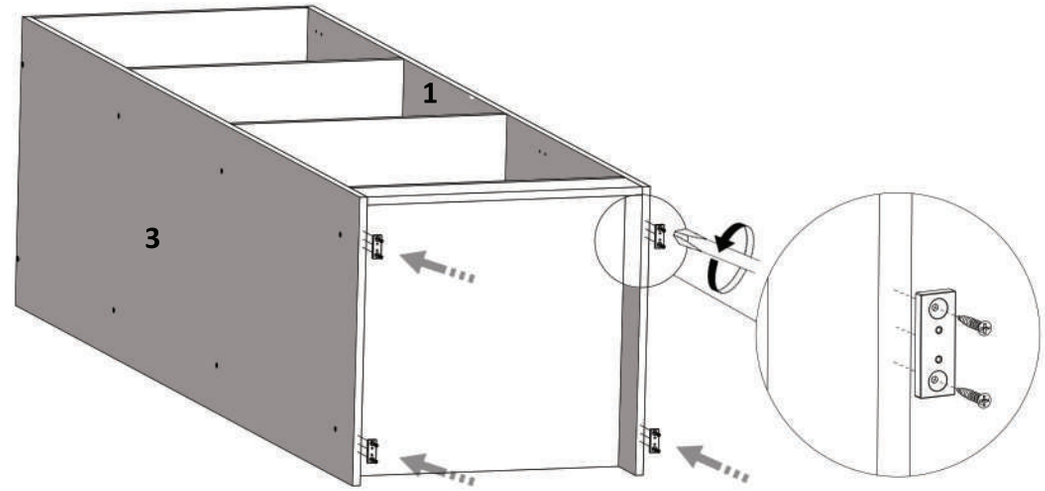

Pasul 4 Montaj Hdf

Se masoara diagonalele sa fie in vinclu, dupa care se fixeaza HDF-ul (10,11,12) folosindu-se de ciocan cu ajutorul unor cuie **(Cu)x60** si a saibelor cupa **(Sc)x10**

Se masoara diagonalele sa fie in vinclu inainte de a monta HDF-ul.

