Pasul 12

Acest produs poate fi folosit si fara extensia din mijloc a blatului (5).
Depozitarea blatului se va face conform imaginii de mai jos.

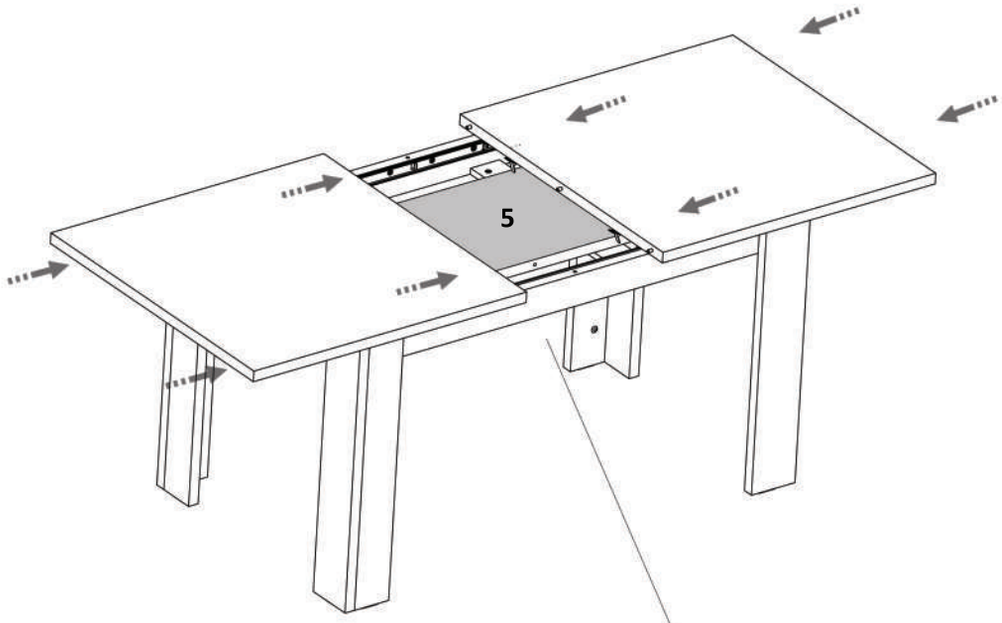

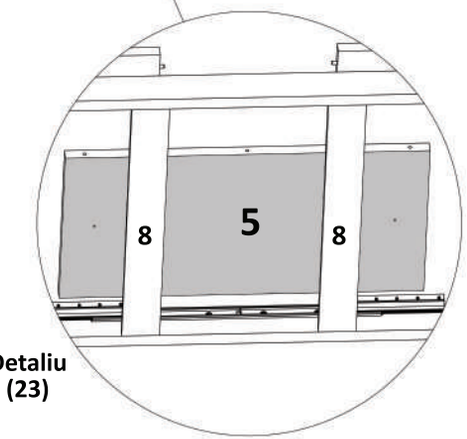

Detaliu (23)

LAGUNA
mobilă pentru acasă

Nu te descurci ?
Acceseaza site-ul companiei
sau **scaneaza codul QR** pentru
instructiuni si video-uri cu montaj

Instrucțiuni montaj:

MASA VENETIA 1380 mm

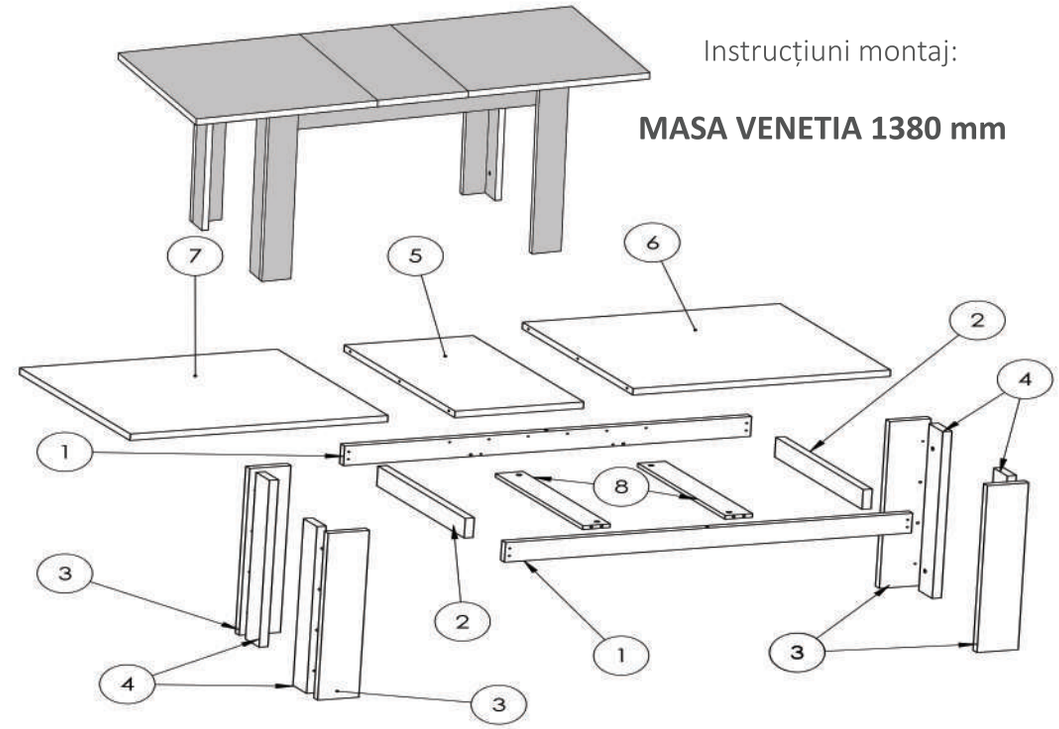

NR. REPER	COD REPER	DETALII	CANTITATE
1	LEZENA FATA/SPATE	1264X85X28 mm	2
2	LEZENA MICA	648x85x28 mm	2
3	PICIOR MARE	720x128x28 mm	4
4	PICIOR MIC	720x100x28 mm	4
5	BLAT EXTENSIE	820X392X28	1
6	BLAT STANGA	820X690X28 mm	1
7	BLAT DREAPTA	820X690X28 mm	1
8	LEZENA INTRE LEZENE	648X85X16 mm	2

ATENȚIE: MONTAJUL NECORESPUNZĂTOR ATRAGE DUPĂ SINE PIERDEREA GARANȚIEI PRODUSULUI

Șurubelniță în cruce sau **autofiletantă**

Este **recomandat** ca montajul să fie făcut de **minim două persoane**

Un **ciocan** de dimensiune medie

Feronerie:

SURUB 3.5X16	S3	32	SURUB 5X25	S7	36	PICIOR PLASTIC	Pi	8	DEMONTABIL CU EXC.	De	12
SURUB 3.5X40	S6	40	BALAMA SIGURANTA MASA	Bs	4	GHIDAJ IMBINARE MAMA-TATA	Gd	6	CEP DE LEMN	Cp	14
CAPAC MASCARE DEMONTABIL	Cm	4									

Pasul 1

Cu ajutorul suruburilor (S7)x6 se fixeaza șina de glisare de placa (1) ca in imaginea de mai jos.
Se infiletează tija demontabil (De)x2 si (Cp)x2. Detaliu (1) si (2).
Optional cepul de lemn se poate fixa cu aracet.

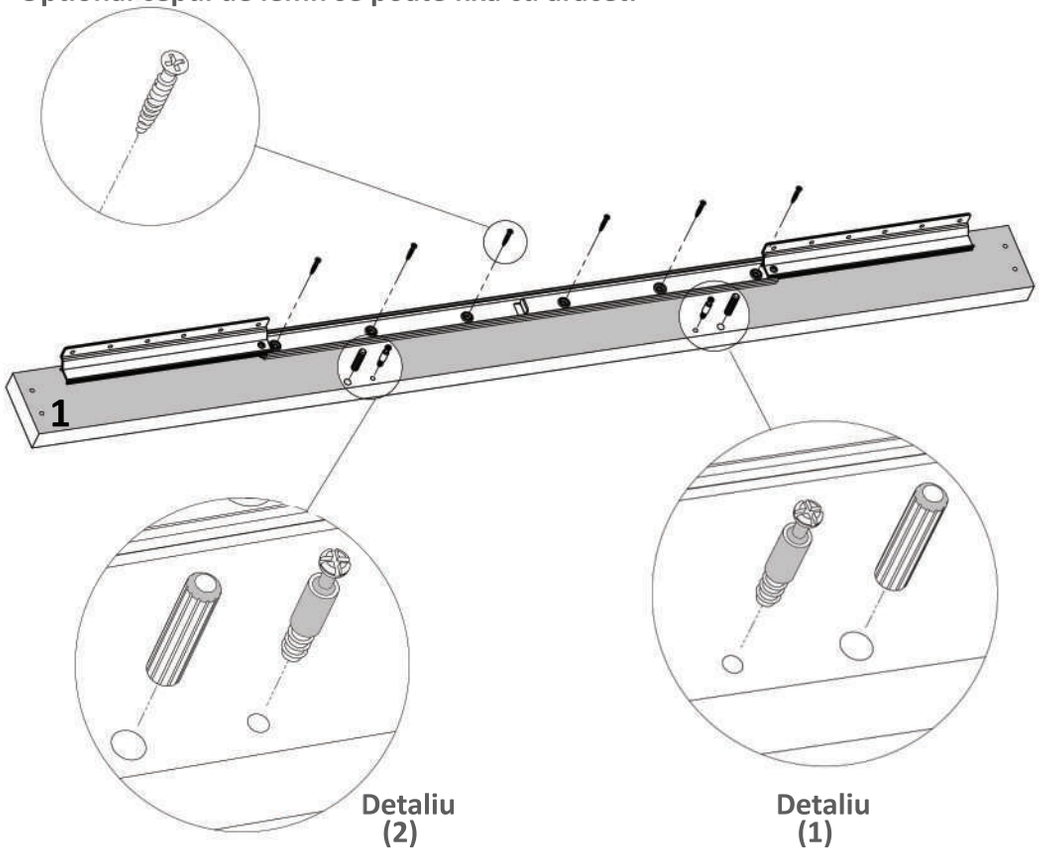

LAGUNA
mobilă pentru acasă

Nu te descurci ?
Acceseaza site-ul companiei
sau **scaneaza codul QR** pentru
instructiuni si video-uri cu montaj

Pasul 11

Dupa montarea picioarelor, conform imaginii de mai jos, punerea pe pozitie se va face cu ajutorul a doua persoane pentru a evita o eventula distrugere a produsului.

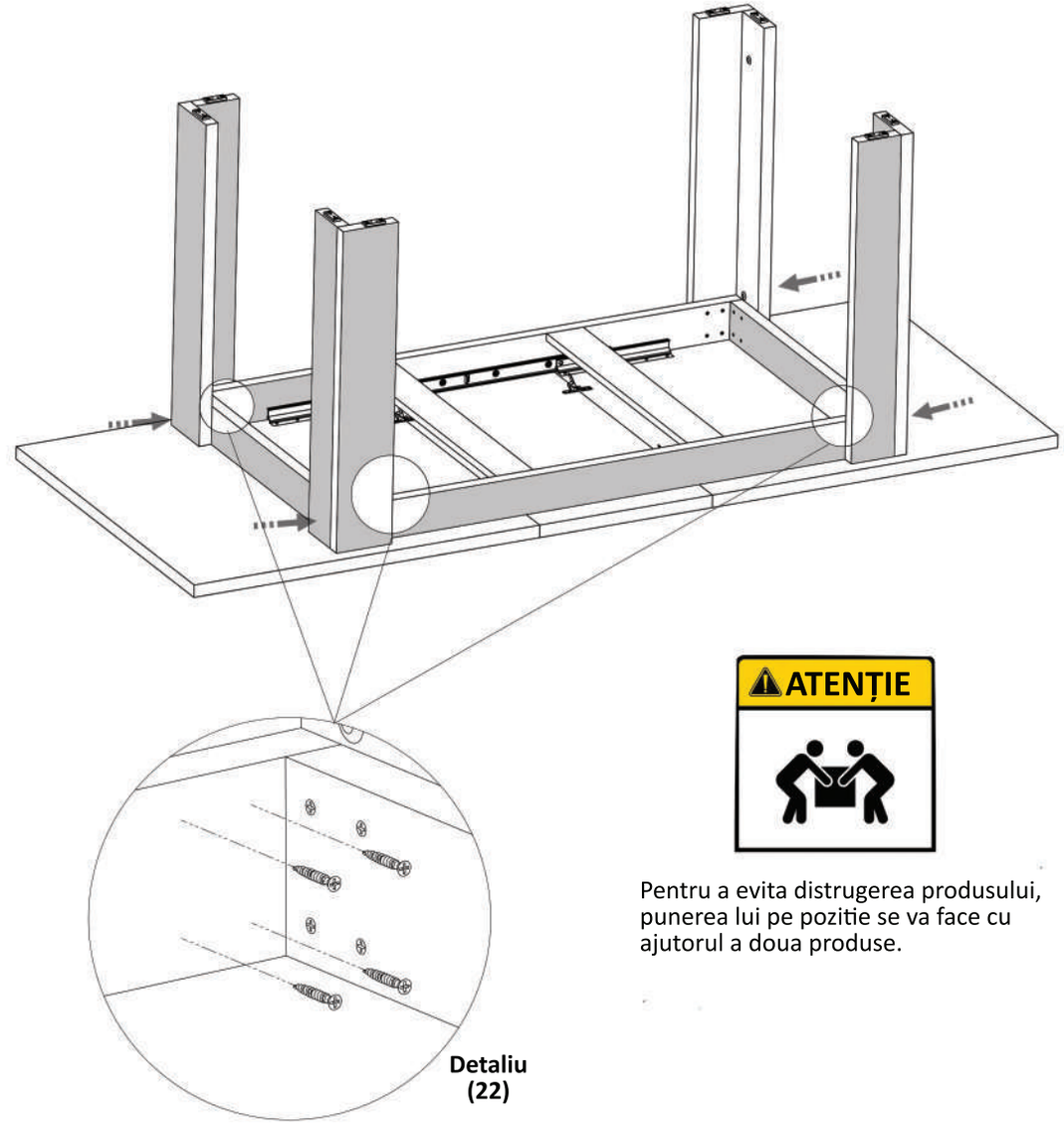

Pentru a evita distrugerea produsului, punerea lui pe pozitie se va face cu ajutorul a doua produse.

Pasul 10

Ansamblul (Picior masă) format prin imbinarea placilor (3) si (4) , rezultat la Pasul 9 se fixeaza pe cadrul de masa rezultat la Pasul 6.
Fixarea lui se face folosind surub 3,5x40 (S6)x 8 buc/ picior.

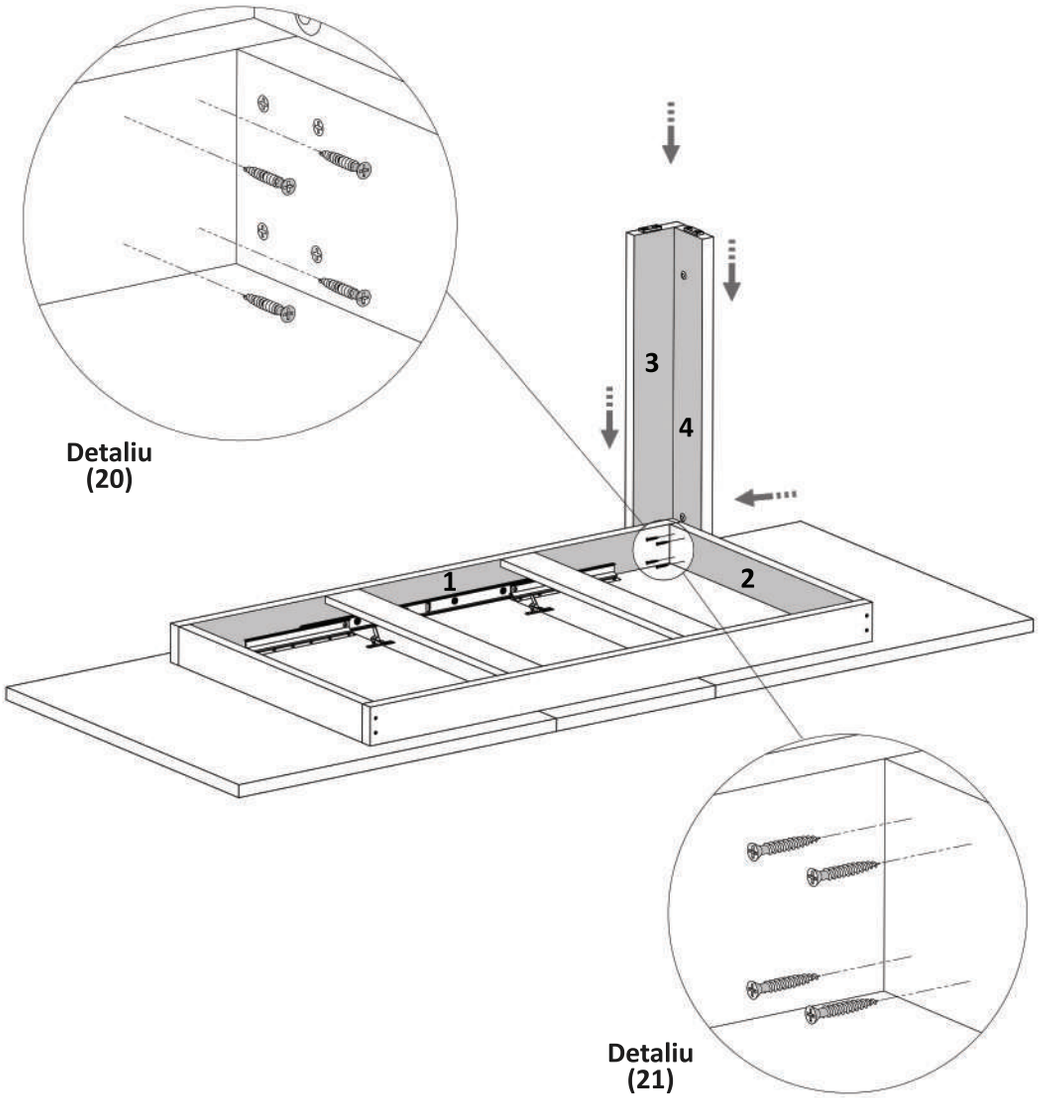

LAGUNA
mobilă pentru acasă

Nu te descurci ?
Acceseaza site-ul companiei
sau **scaneaza codul QR** pentru
instructiuni si video-uri cu montaj

Pasul 2

Se fixează plăcile (8) x2 buc de placa (1) folosind (De)x2 buc apoi plăcile (2)x2buc folosind Surub (S6) x4 buc.

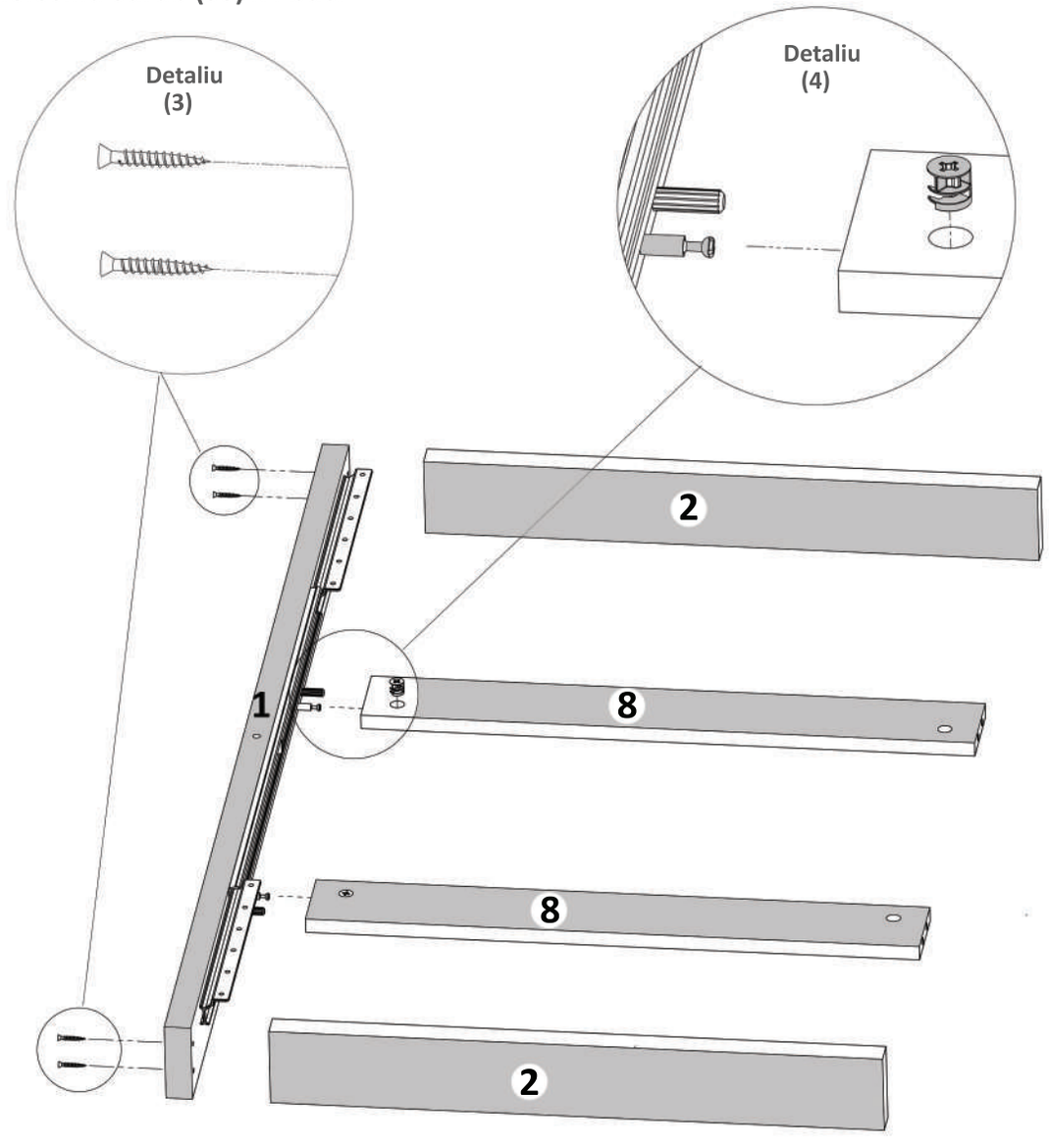

Pasul 3

Se fixeaza placa (1) de plăcile (8) folosind demontabil (De)x2buc, respectiv de plăcile (2) folosind Surub (S6)x4 buc.

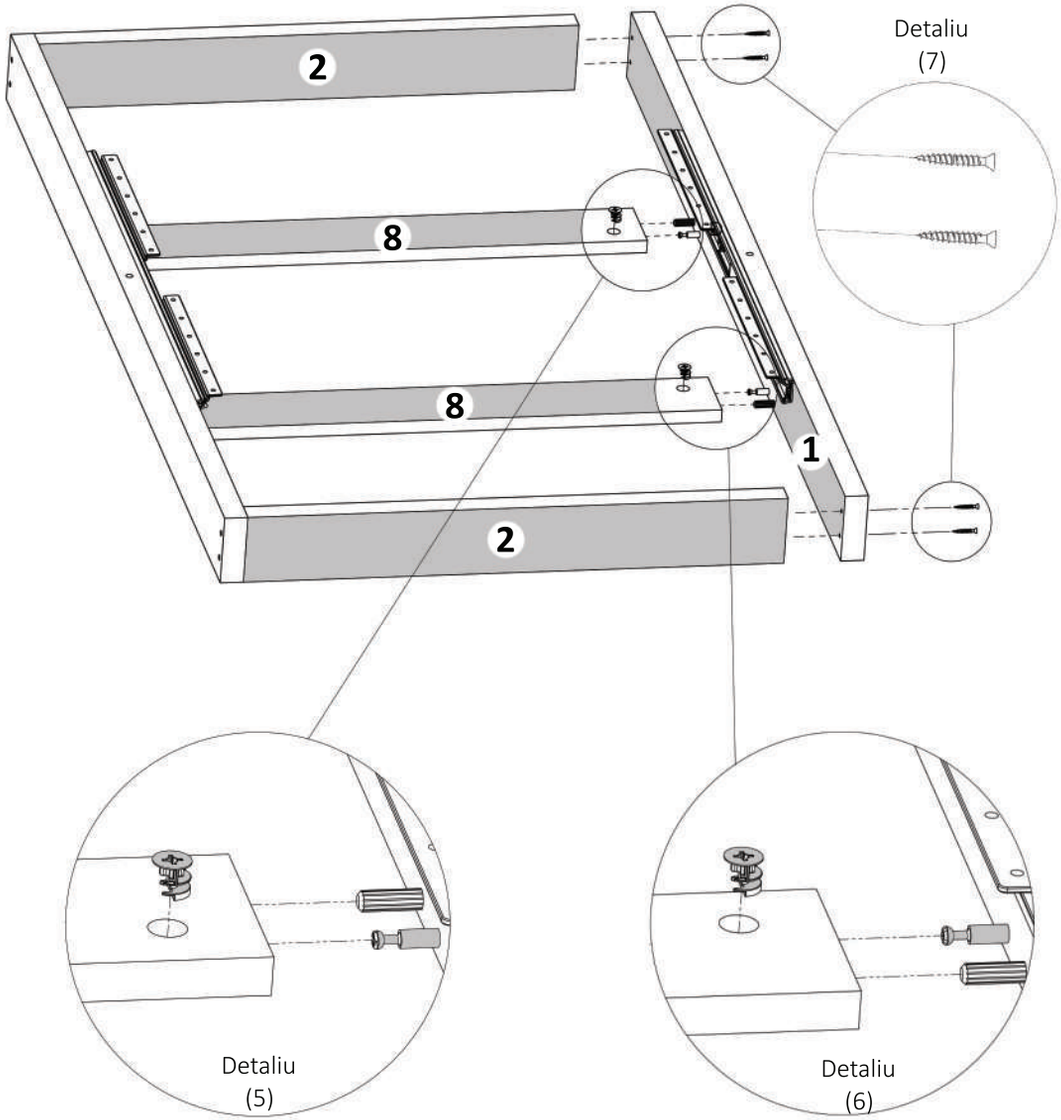

LAGUNA
mobilă pentru acasă

Nu te descurci ?
Acceseaza site-ul companiei
sau **scaneaza codul QR** pentru
instructiuni si video-uri cu montaj

Pasul 9 (Montaj picioare plastic)

Pe cantul placilor (3) si (4) se fixeaza piciorul din plastic (Pi)x2 buc folosind surub (S3)x4 buc. Acest pas se face de 4 ori, pentru fiecare picior de masă.
Optional, Cama demontabila (De) poate fi mascata cu (Cm)x2 buc, disponibil in pachetul de feronerie.

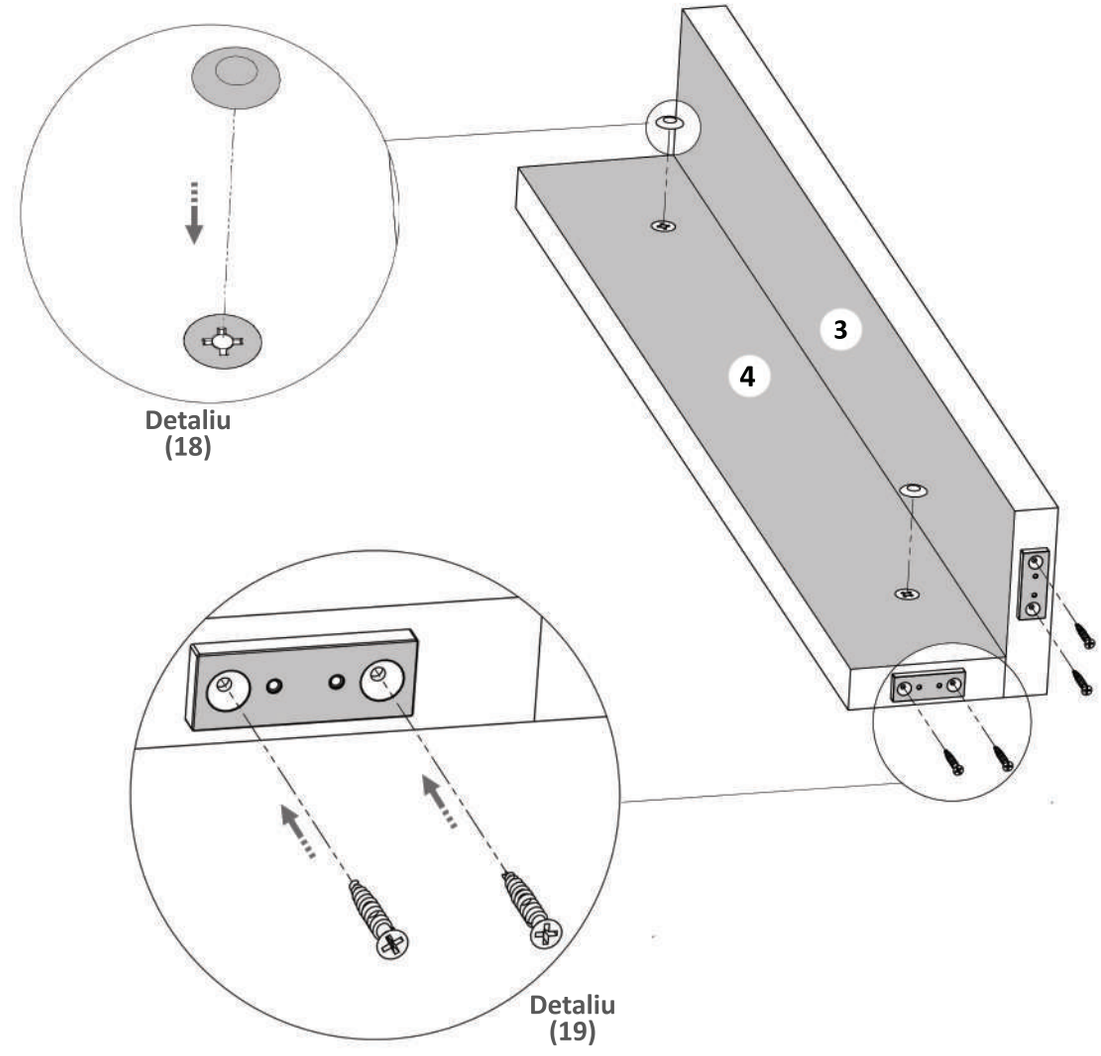

Pasul 7 (Montaj Picior masă) **Acest pas se face de 4 ori!**

Pe placa (3) se infiletează tija pentru demontabil (De)x2buc, apoi se fixează cepul de lemn (Cp)x 2buc. Optional fixarea lui se poate face cu aracet.

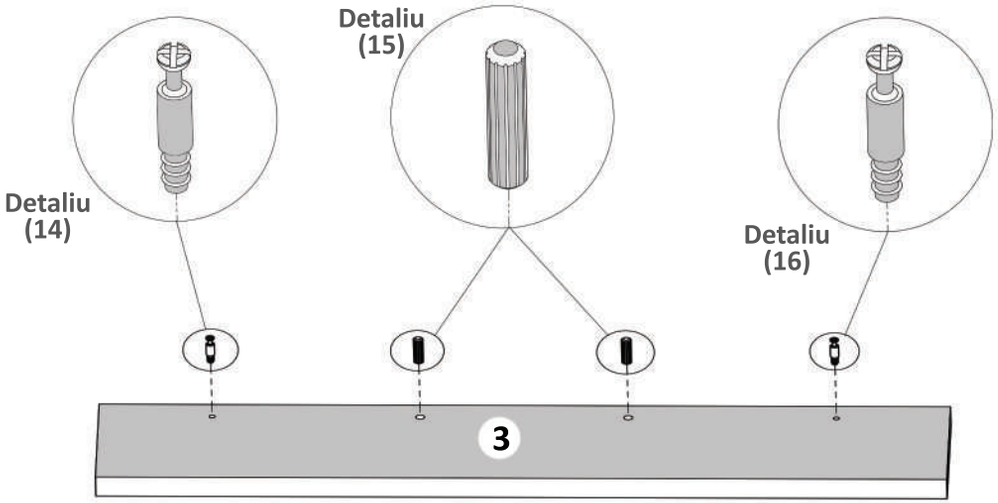

Pasul 8 (Montaj Picior masă) **Acest pas se face de 4 ori!**

Se fixează placa (4) cu placa (3) folosind cama pentru demontabil (De)x2 buc. Acest pas se repetă pentru fiecare picior in parte.

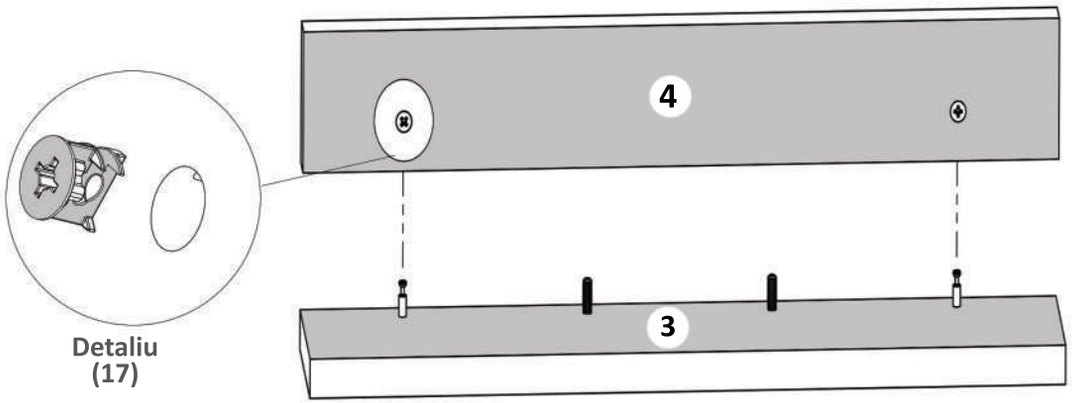

LAGUNA
mobilă pentru acasă

Nu te descurci ?
Acceseaza site-ul companiei
sau **scaneaza codul QR** pentru
instructiuni si video-uri cu montaj

Pasul 4

Pe cantul plăcilor (5), (6) si (7) se fixează ghidajul de îmbinare (Gd)x6 urmând pașii din imaginea de mai jos.

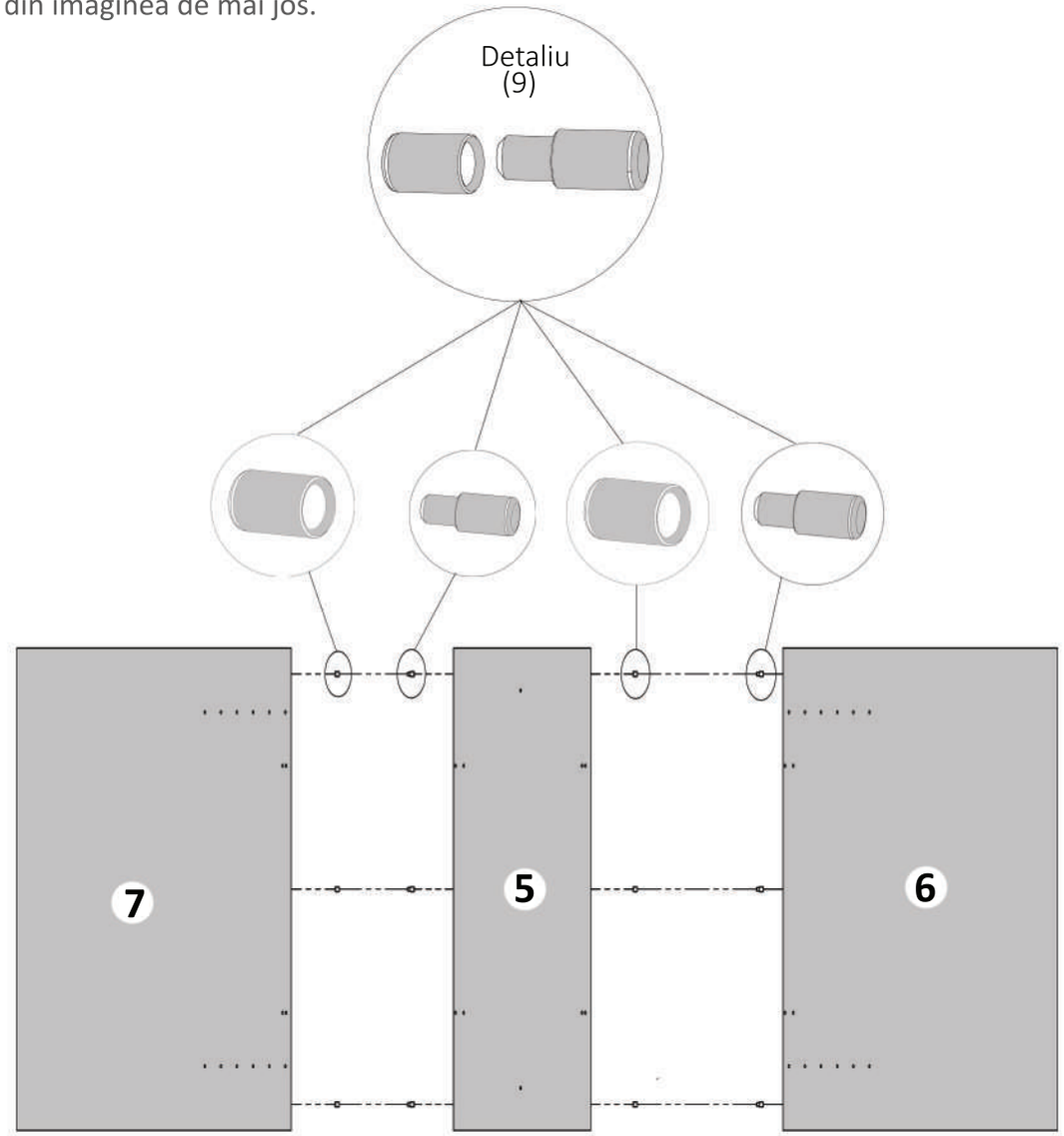

Pasul 5

In semnele indicate se fixează (Bs)x4 buc cu șurub (S3)x16 buc.
Atentie! Se va respecta ordinea pieselor indicate
in imaginea de mai jos.

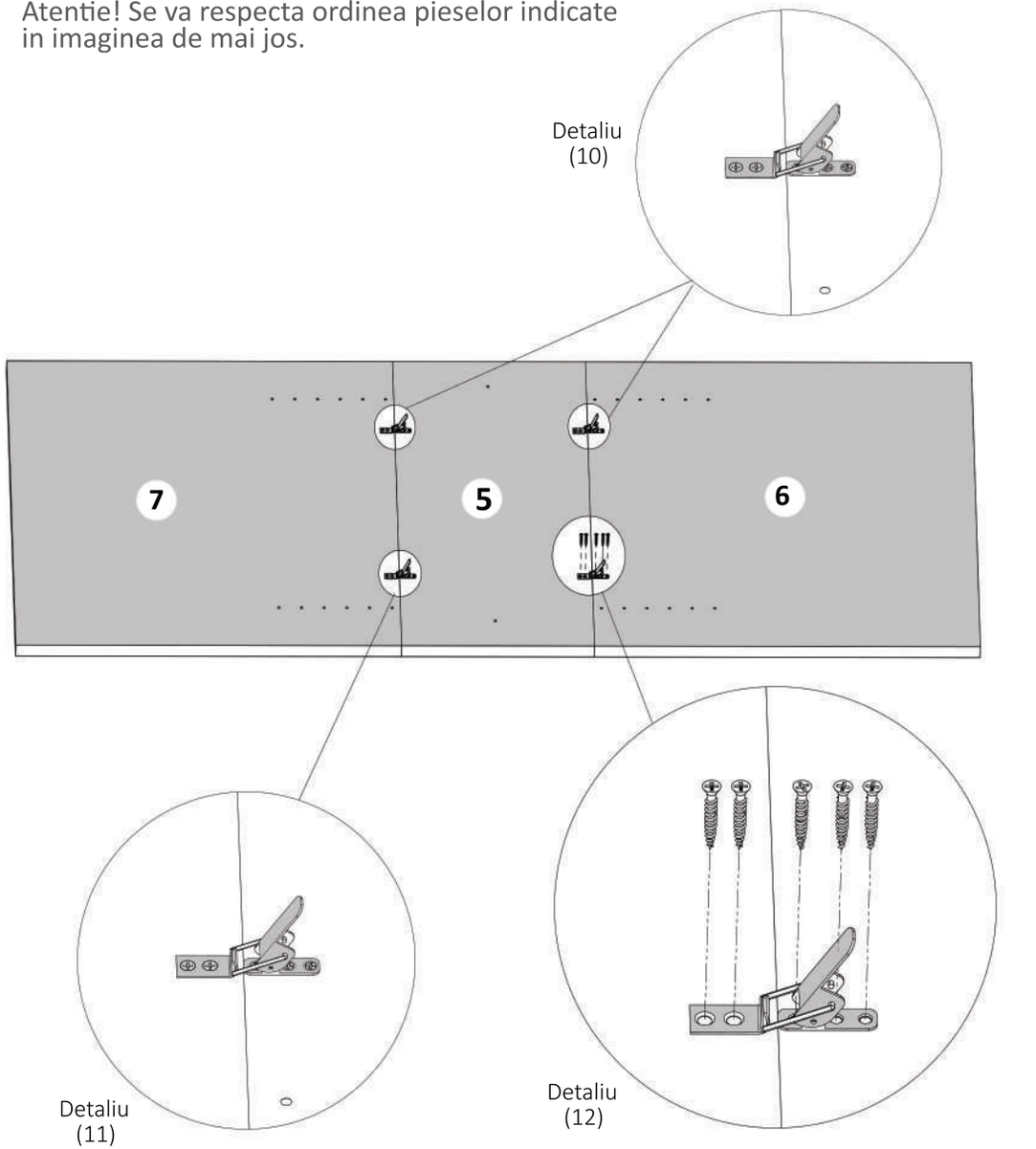

LAGUNA
mobilă pentru acasă

Nu te descurci ?
Acceseaza site-ul companiei
sau **scaneaza codul QR** pentru
instructiuni si video-uri cu montaj

Pasul 6 (Montaj Cadru cu blat masă)

Ansamblul format la **Pasul 3** se fixează cu plăcile (5), (6) si (7) prin șina de glisare
in semnele indicate. Fixarea se face cu șurub (S7)x24 buc.

