LAGUNA®
mobilă pentru acasă

MOBIX

MODUL K - COMODA INALTA



RO INSTRUCTIUNI DE MONTAJ
EN INSTALLATION INSTRUCTIONS
DE INSTALLATIONSANLEITUNG
FR INSTRUCTIONS D'INSTALLATION
IT ISTRUZIONI PER L'INSTALLAZIONE
HU SZERELÉSI ÚTMUTATÓ
UKR ІНСТРУКЦІЯ ПО МОНТАЖУ
SRB УПУТСТВО ЗА ИНСТАЛАЦИЈУ
BG ИНСТРУКЦИИ ЗА ИНСТАЛИРАНЕ
RUS ИНСТРУКЦИЯ ПО МОНТАЖУ

10x		20X		3 x	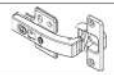
10x		2x		24x	
4x		+/-		4x	

www.mobilalaguna.ro

1

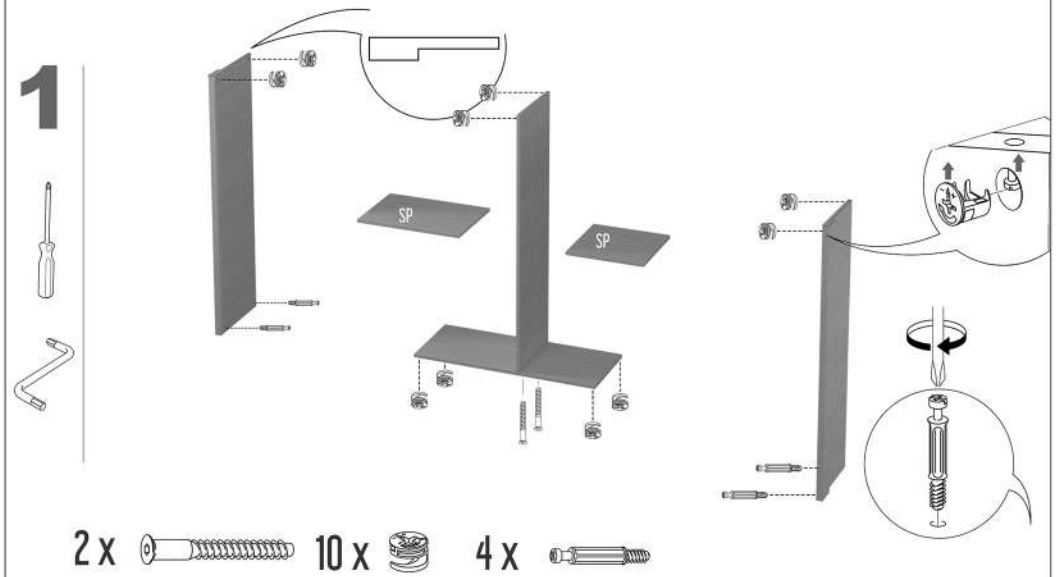

2 x 10 x 4 x

2

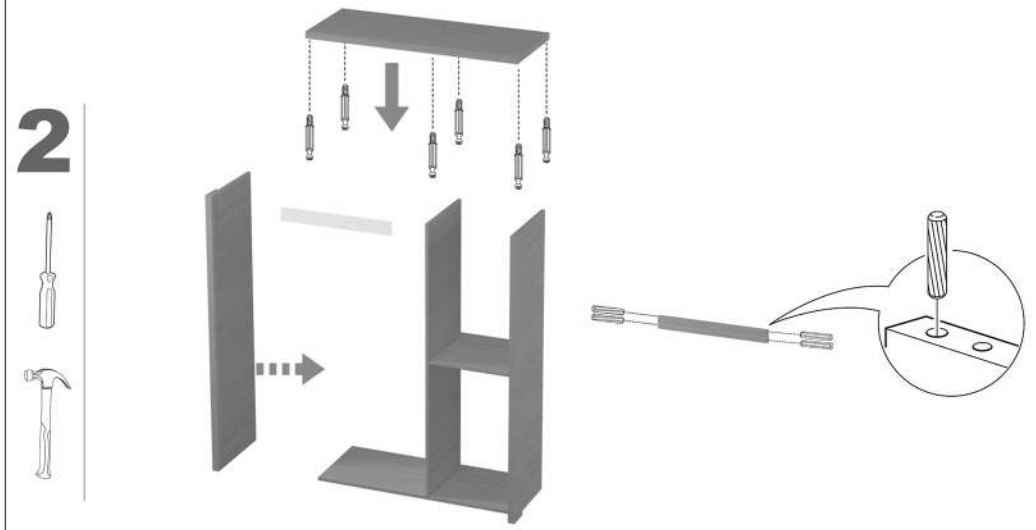

6 x  4 x 

3

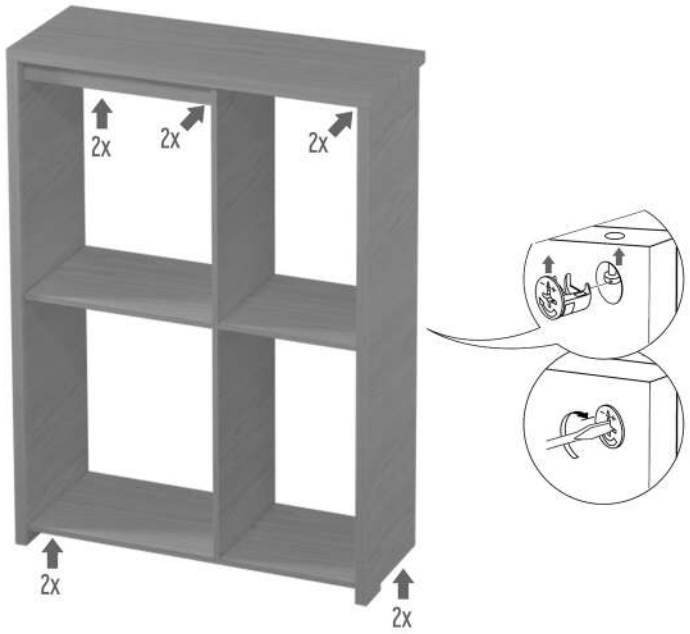

5

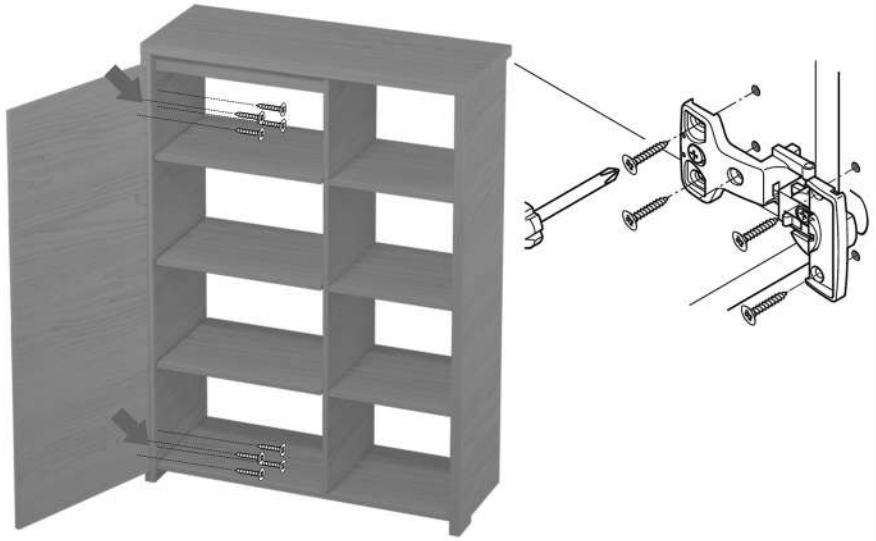

12x  3x 

4

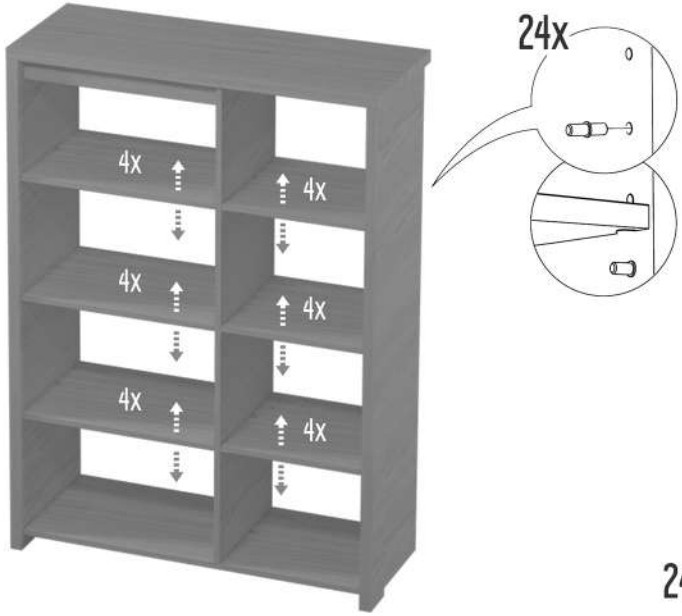

24 x 

6

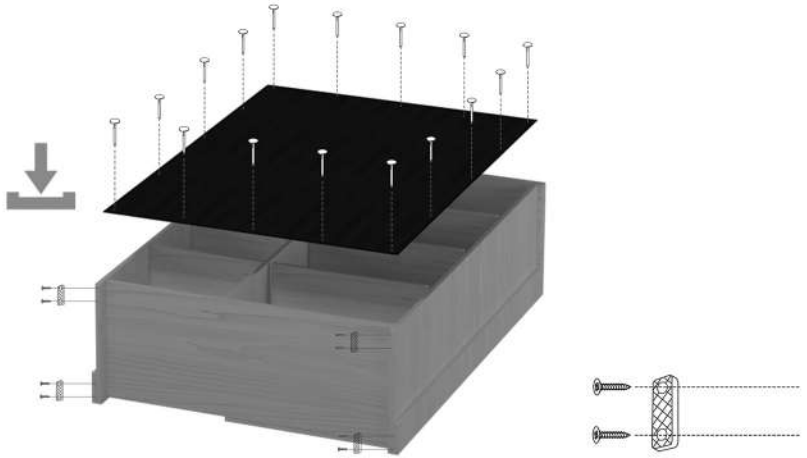

8 x  +/- 