LAGUNA®
mobilă pentru acasă



INSTRUCTIUNI DE ASAMBLARE
DRESSING **GALILEO275**

PROFIL RULARE SINA	PR	2	PROFIL "U"	Pu	2	KIT DEMONTABIL (tija + cama)	K	16	
SURUB - **3.5 X 40** mm	S7	8	TALPA / protectie podea	T	10	SET GLISIERE	G	2	
PROFIL "S"	Ps	2	CONFIRMATOR 50mm	C5	84	SURUB - **3.5 X 16** mm	S3	49	
CEP LEMN	W	17	PLACUTA "i"	i	24	PROFIL "Y"	Py	2	
CUIE	Q	164	SURUB CAP PLAT - **4.2 X 16** mm	X9	12	SUPORT POLITA MOBILA	P	24	
BARA HAINE + SUPORTI BARA	H	1	PROFIL "H" - imbinare HDF	PH	3	SISTEM DE GLISARE	SG	8	
AUTOCOLANTE BULINE	Ac	6	STICLUTA ARACET	AR	1	SUPORT INTERMEDIAR BARA HAINE	Hi	1	
SURUB - **3.5 X 30** mm	S5	2							

REPERE

SIMBOL	BUCATI	DENUMIRE								
T	1	TAVAN DIMENSIUNI REPER: 2746 X 600	PM	4	POLITE MOBILE DIMENSIUNI REPER: 783 X 500	PFT	1	PROFIL TAVAN DIMENSIUNI REPER: 27450 X 30 X 22		
F	1	FUND DIMENSIUNI REPER: 2746 X 600	DS	1	DESPARTITOR SUS DIMENSIUNI REPER: 500 X 368	SFS	2	FRONT SERTAR DIMENSIUNI REPER: 680 X 154		
PL	2	PERETI LATERALI DIMENSIUNI REPER: 2140 X 600	DJ	2	DESPARTITOR JOS DIMENSIUNI REPER: 484X 368	SLS	4	LATERALE SERTAR DIMENSIUNI REPER: 450 X 120		
PI	2	PERETE INTERMEDIAR DIMENSIUNI REPER: 2024 X 500	S	2	SOCLU MARE DIMENSIUNI REPER: 2746 X 100	SCS	2	CAPAT SERTARE DIMENSIUNI REPER: 590 X 120		
PFM	2	POLITE FIXE MARI DIMENSIUNI REPER: 1363 X 500	SM	2	SOCLU MIC DIMENSIUNI REPER: 537 X 100	SU	15	SEGMENTI USA DIMENSIUNI REPER: 400 X 922		
PF	4	POLITE FIXE DIMENSIUNI REPER: 783 X 500	PFL	2	PROFILE LATERALE DIMENSIUNI REPER: 2157 X 30X 25	HDF	4	PROFILE HDF PRINDERE PE SPATE CU (Q) CUIE		

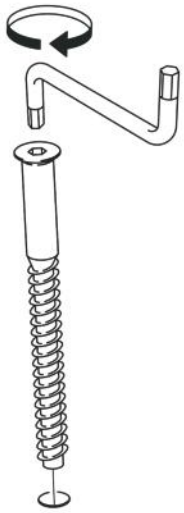

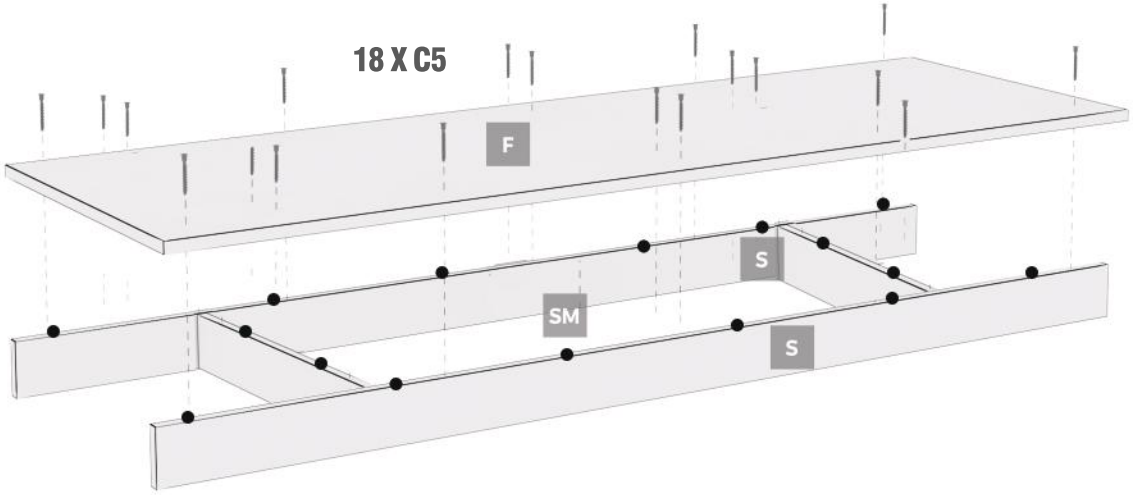

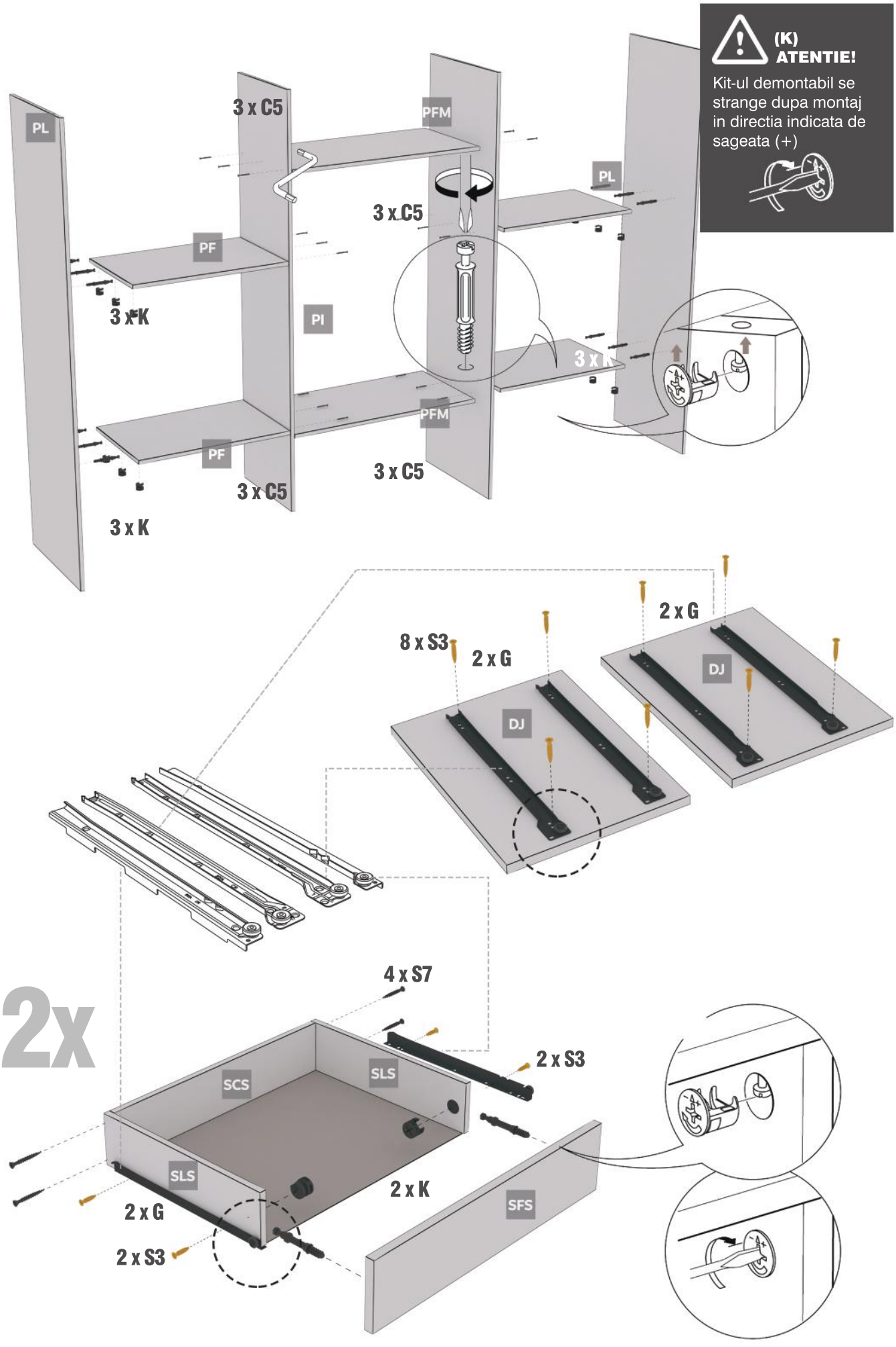
(K)
ATENTIE!
Kit-ul demontabil se strange dupa montaj in directia indicata de sageata (+)
PL
3 x C5
PFM
PL
3 x C5
PF
3 x K
PI
3 x K
PFM
PF
3 x C5
3 x C5
3 x K
8 x S3
2 x G
2 x G
DJ
DJ
2x
4 x S7
2 x S3
SCS
SLS
SLS
2 x K
SFS
2 x G
2 x S3

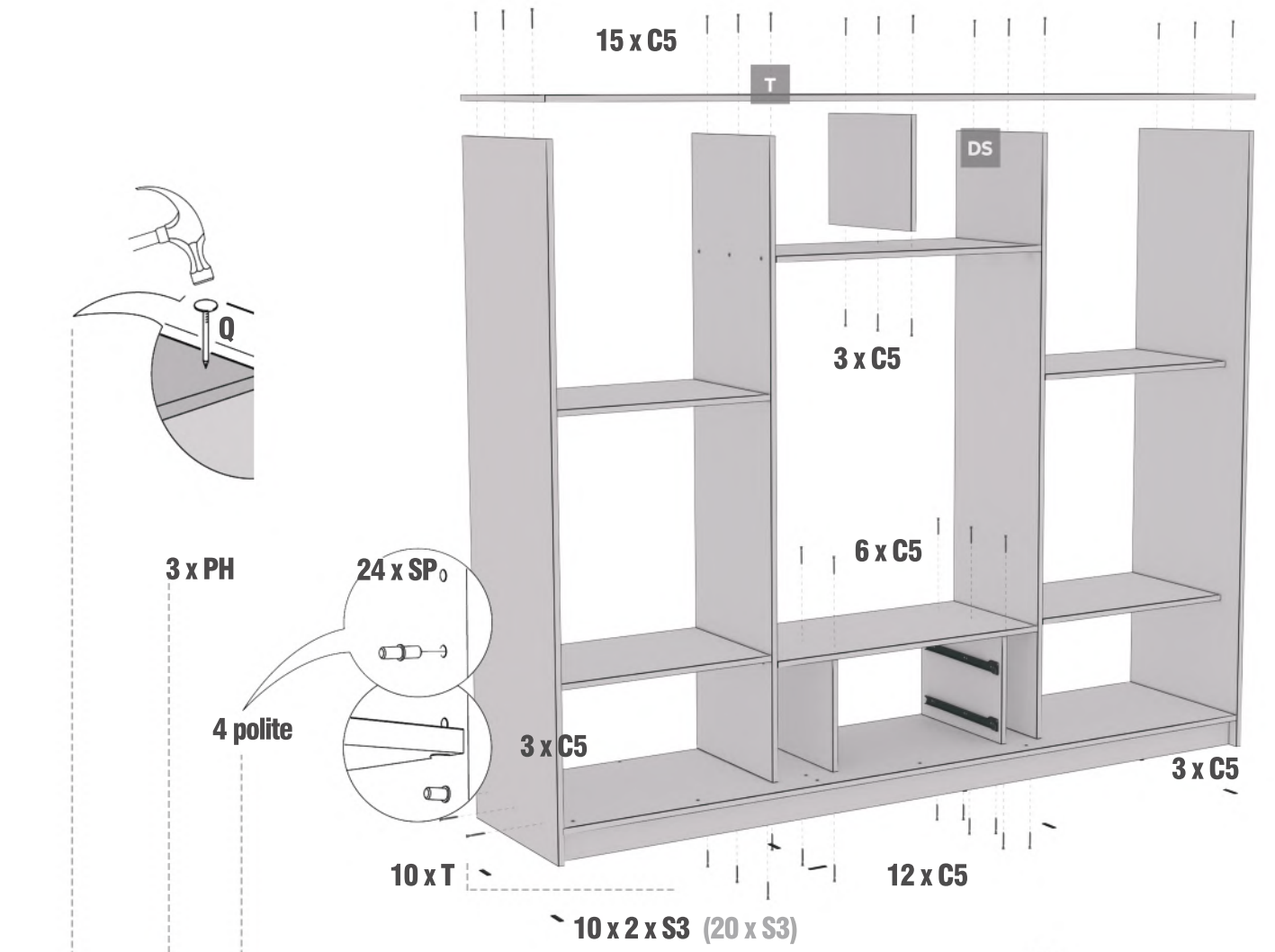
15 x C5
T
DS
Q
3 x C5
6 x C5
3 x PH
24 x SP
4 polite
3 x C5
3 x C5
10 x T
12 x C5
10 x 2 x S3 (20 x S3)

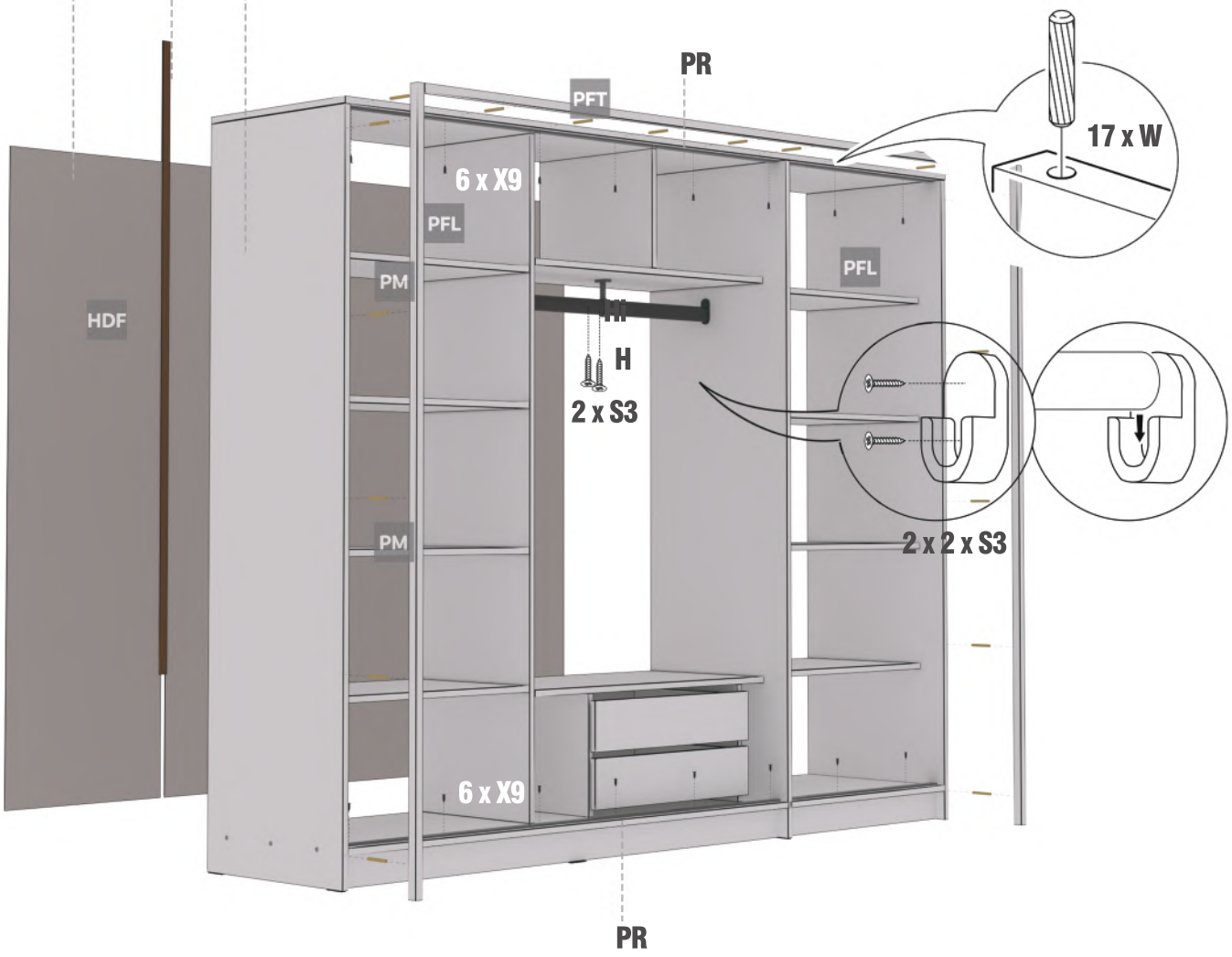
PR
PFT
17 x W
6 x X9
PFL
PM
PFL
HDF
H
2 x S3
PM
2 x 2 x S3
6 x X9
PR

FERONERIE USI
(PAL, MDF, PAL+MDF,
OGLINA+PAL, OGLINDA +MDF)

SURUB - **3.5 X 16** mm

S3	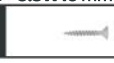	76

SURUB - **3.5 X 12** mm

S2	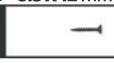	36

FERONERIE USI
(5 SEGMENTI OGLINDA)

SURUB - **3.5 X 12** mm

S2	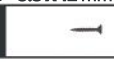	52

SURUB **M4 x 10** mm

M1		24

BUCSA DUBLU FILET M4/8/10 - 434.01.00

BD		24



ATENTIE!

Profilele se prind de segmentii de 16 mm cu surub S3 de 3.5x16

In cazul in care segemntul este de 12 mm + Oglinda sau Print se vor folosi surube de 3.5x12

ATENTIE!

Posibilitate mare de a gresi surubele de 3.5x16 cu cele de 3.5x12

ATENTIE!

Placuta I se va prinde cu surube de 3,5x12 de segmentul de 12 mm +oglinda sau print

Placuta I se va prinde cu surub de 3.5x16 de segmentul de 16 mm

In functie de grosimea palului 12 mm sau 16 mm se va folosi suruburi de 12 mm respectiv 16 mm

ATENTIE!

Sistemul de rulare (SG) se va prinde de Segmentul 1 si 5 cu surube de 3.5x16 daca segmentul este de 16 mm.

Daca segmentul de pal este de 12 mm + Oglinda se vor folosi bucsele de fier de 10 mm + suruburile aferente lor.

ATENTIE!

Montarea necorespunzatoare cu schita de montaj atrage dupa sine pierderea garantiei!

