LAGUNA®
mobilă pentru acasă

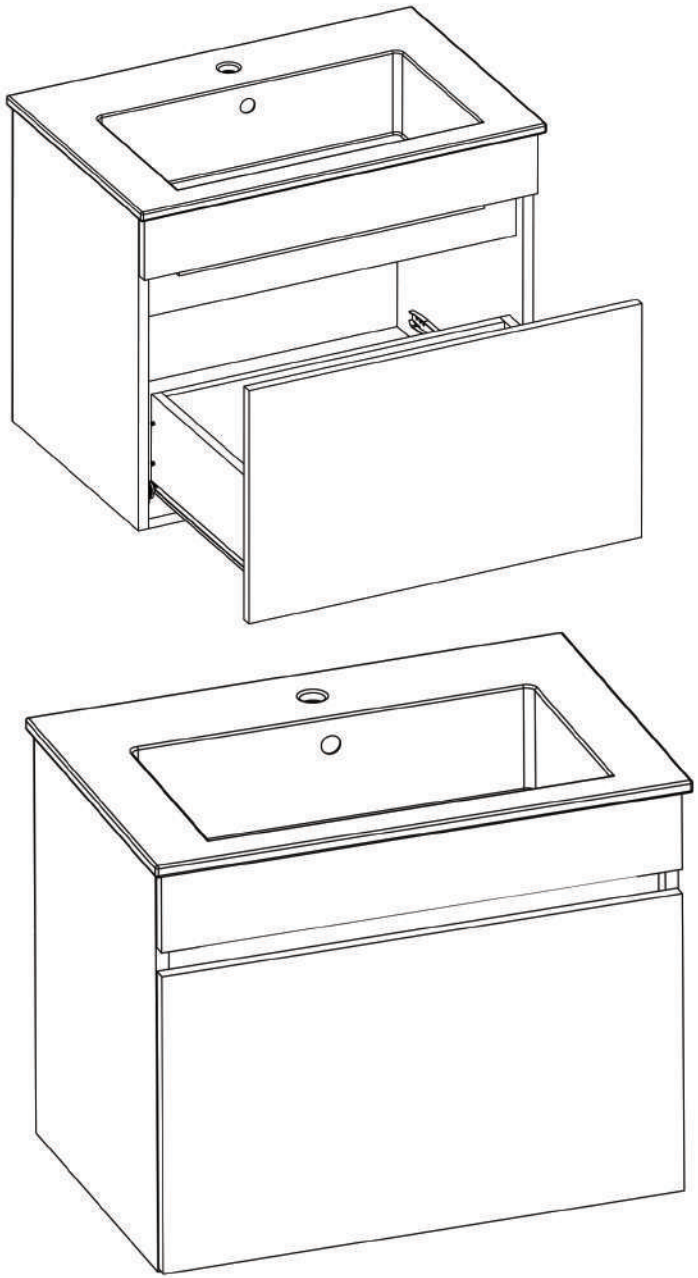

LAGUNA®
mobilă pentru acasă

ATENȚIE: Prinderea corpurilor de perete se face cu ajutorul coltarelor care trebuie montate pe corp cu (S3).

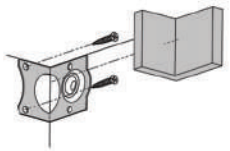

Instrucțiuni montaj:
CORP SUSPENDAT BAIE 600 MM

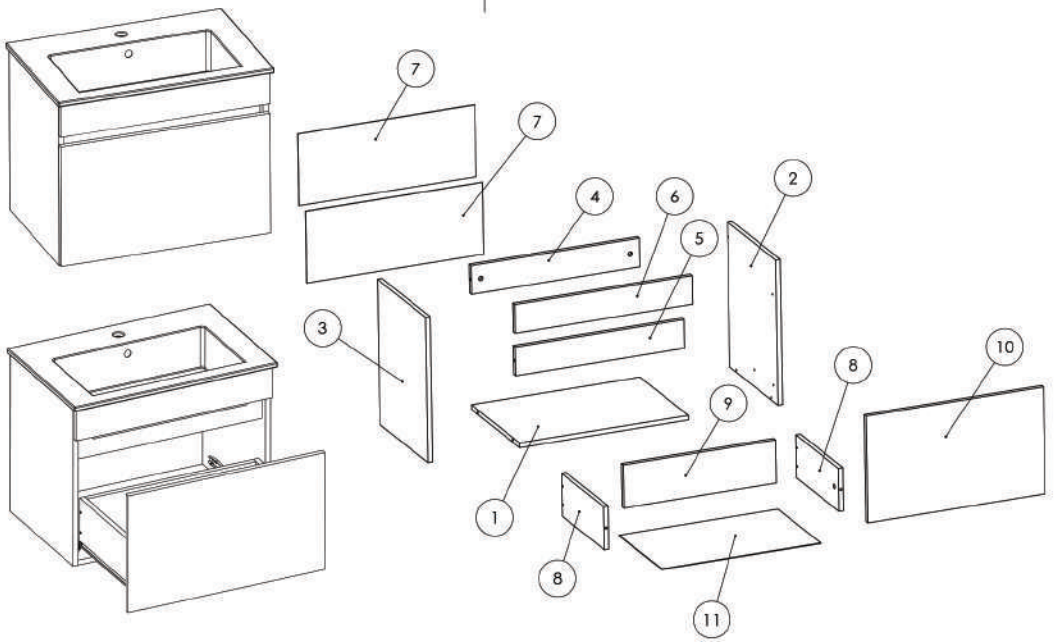

NR. REPER	COD REPER	DETALII	CANTITATE
1	FUND CARCASA	PAL 600X399X16	1
2	LATERALA DR. CARCASA	PAL 506X399X16	1
3	LATERALA STG. CARCASA	PAL 506X399X16	1
4	LEZENA SPATE CARCASA	PAL 600X100X16	1
5	LEZENA ORNAMENT GRI	PAL 600X100X16	1
6	LEZENA FATA CARCASA	PAL 630X100X16	1
7	HDF CARCASA	HDF 630X250X4	2
8	LATERALA SERTAR	PAL 350X150X16	2
9	CAPAT SERTAR	PAL 542X150X16	1
10	FRONT SERTAR	PAL 630X372X16	1
11	HDF SERTAR	HDF 565X353X4	1

ATENȚIE: MONTAJUL NECORESPUNZĂTOR ATRAGE DUPĂ SINE PIERDEREA GARANȚIEI PRODUSULUI

Șurubelniță în cruce sau **autofiletantă**

Este **recomandat** ca montajul să fie făcut de **minim două persoane**

Un **ciocan** de dimensiune medie

LAGUNA®
mobilă pentru acasă

PROFIL IMBINARE PLASTIC HDF(628 MM LUNGIME)
HD — 1

FERONERIE CORP SUSPENDAT 600 MM:

SURUB 3.5X 16(MM LUNGIME)	S3	28	DEMONTABIL CU EXCENTRIC	De	10	COLTAR METALIC / CAPAC PLASTIC	Cp	4
CUIE	Cu	30	COLTAR PLASTIC	Cp2	2			
GLISIERA PENTRU LATERALA DR.	Gd	1	SURUB 4.2X 16(MM LUNGIME)	S7	4	GLISIERA PENTRU SERTAR ST.	GSs	1

GLISIERA PENTRU SERTAR DR.	GSd	1	GLISIERA PENTRU LATERALA ST.	Gs	1
CAMA	Ca	10	SURUB 3.5X 40(MM LUNGIME)	S6	16

Pasul 1

Se prind cu surubelnita sau autofiletanta 8 x (De) pe placile (2) si (3) - cate 4 buc / placa .**(Detaliu 1)**

Se prind cu autofiletanta 2 x (Cp2) pe placile (2) si (3) - cate 1 buc / placa cu suruburi S7 .**(Detaliu 2)**

Coltarele trebuie pozitionate exact la marginea piesei, iar din partea superioara sa fie lasat un spatiu de minim 2 cm.

Se prinde cu infiletanta (Gs) x 1 buc pe placa (3) si (Gd) x 1 buc pe placa (2), fiecare cu cate 2 suruburi (S3) in gaurile punctate din placa. **(Detaliu 3)**

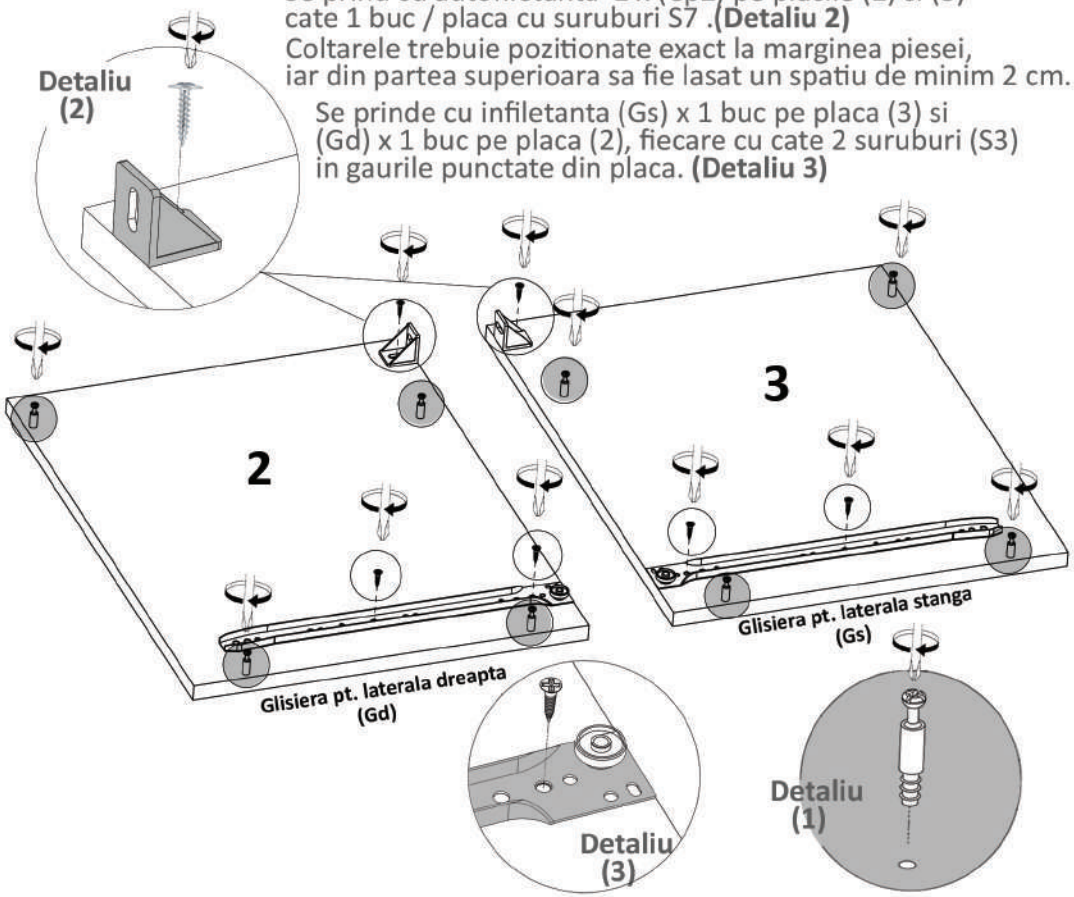

LAGUNA®
mobilă pentru acasă

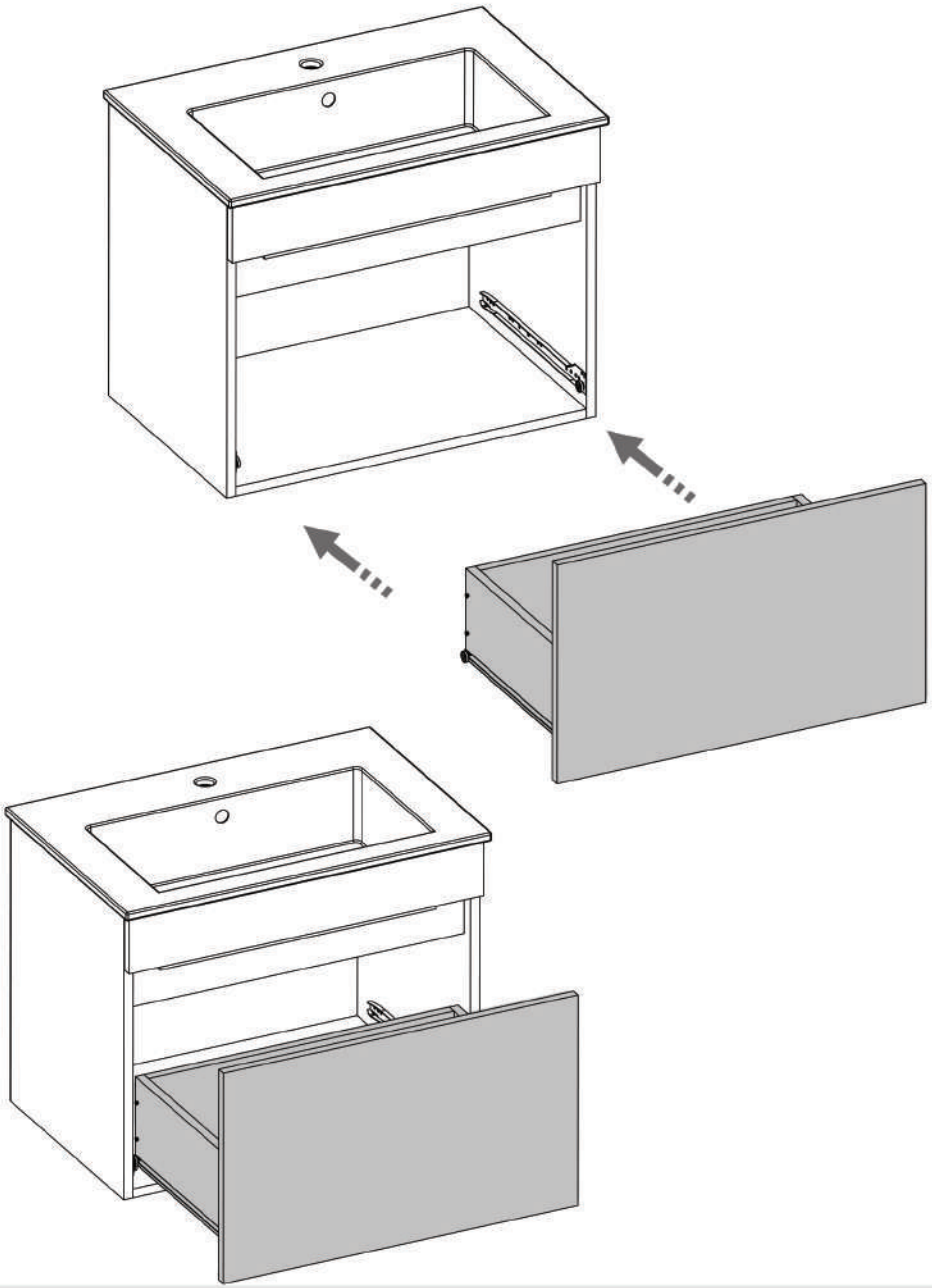

LAGUNA
mobilă pentru acasă

Pasul 13 (Montaj Glisiere Stanga / Dreapta Sertar)

Se pozitioneaza chiuveta peste corp si se fixeaza cu silicon special sau cu accesorile prevazute in pachet cu aceasta.

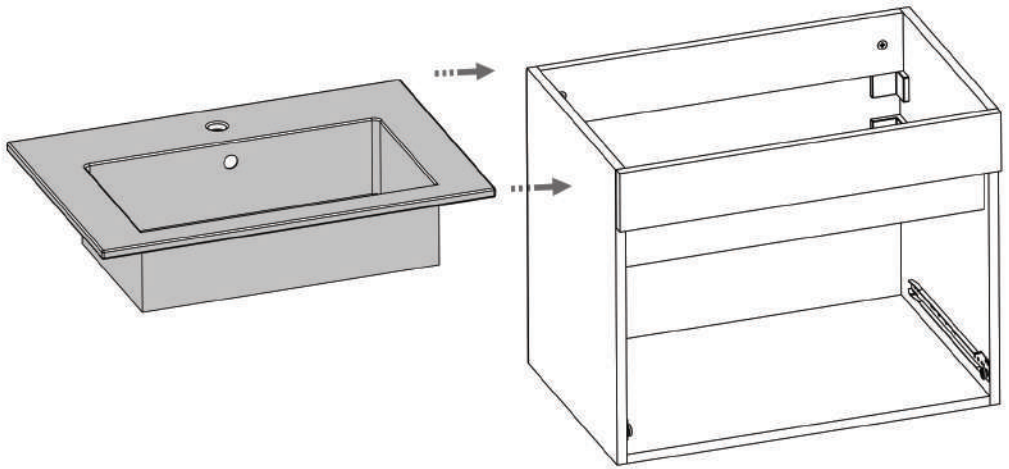

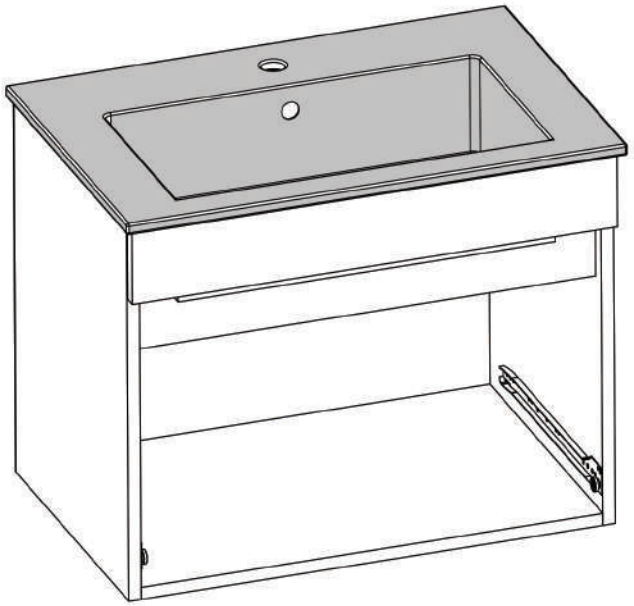

LAGUNA
mobilă pentru acasă

Pasul 2 (Montaj Repere)

Se prinde placa (2) de placile (1,4,5) cu demontabili (De) x 4 buc in gaurile prestabilite, urmand ca apoi sa se infileteze (Ca) x 4 buc pana acestea raman stranse.

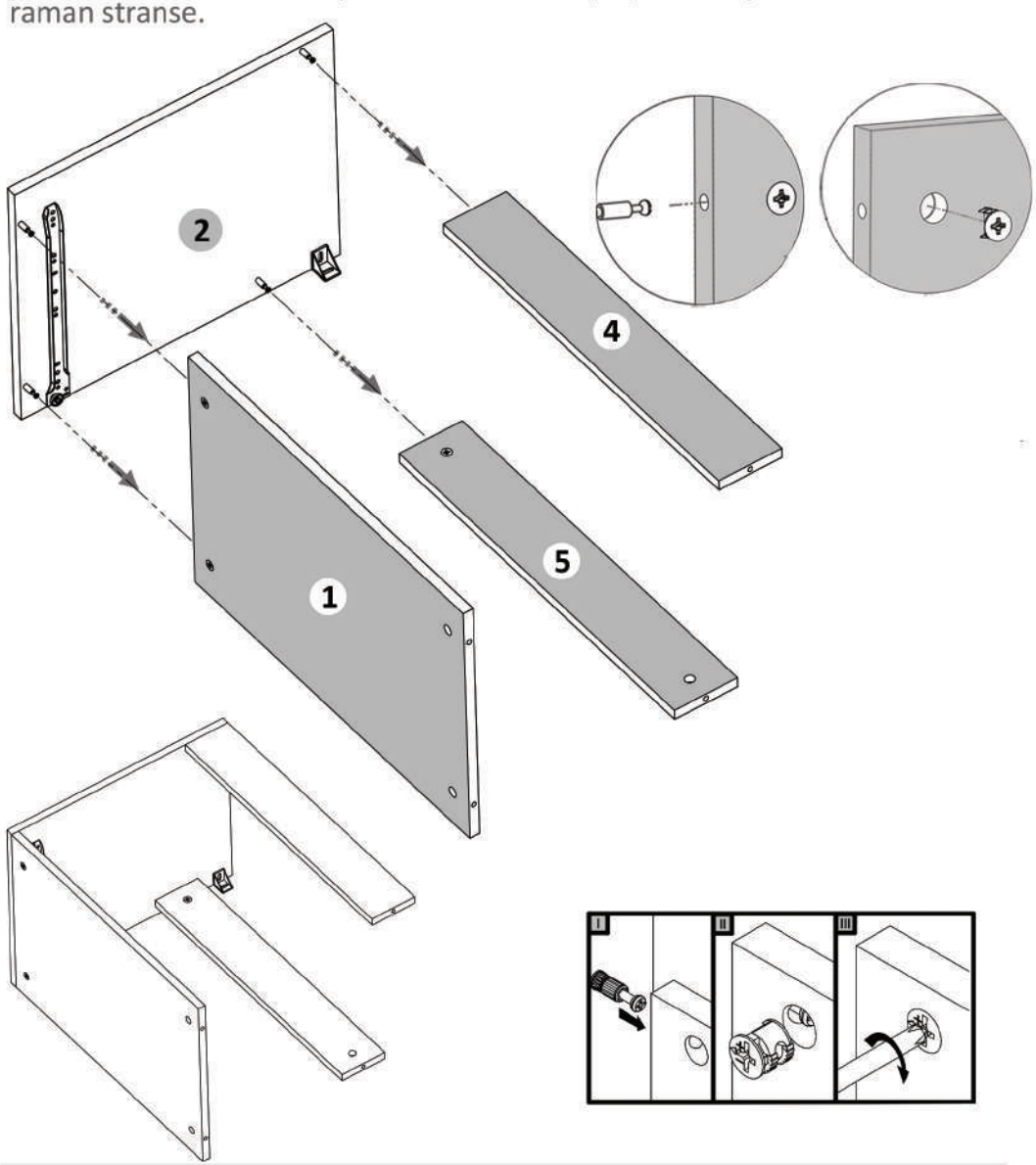

Pasul 3 (Montaj Repere)

Se prinde placa (3) de placile (1,2,4,5) cu demontabili (De) x 4 buc in gaurile prestabilite, urmand ca apoi sa se infileteze (Ca) x 4 buc pana acestea raman stranse.

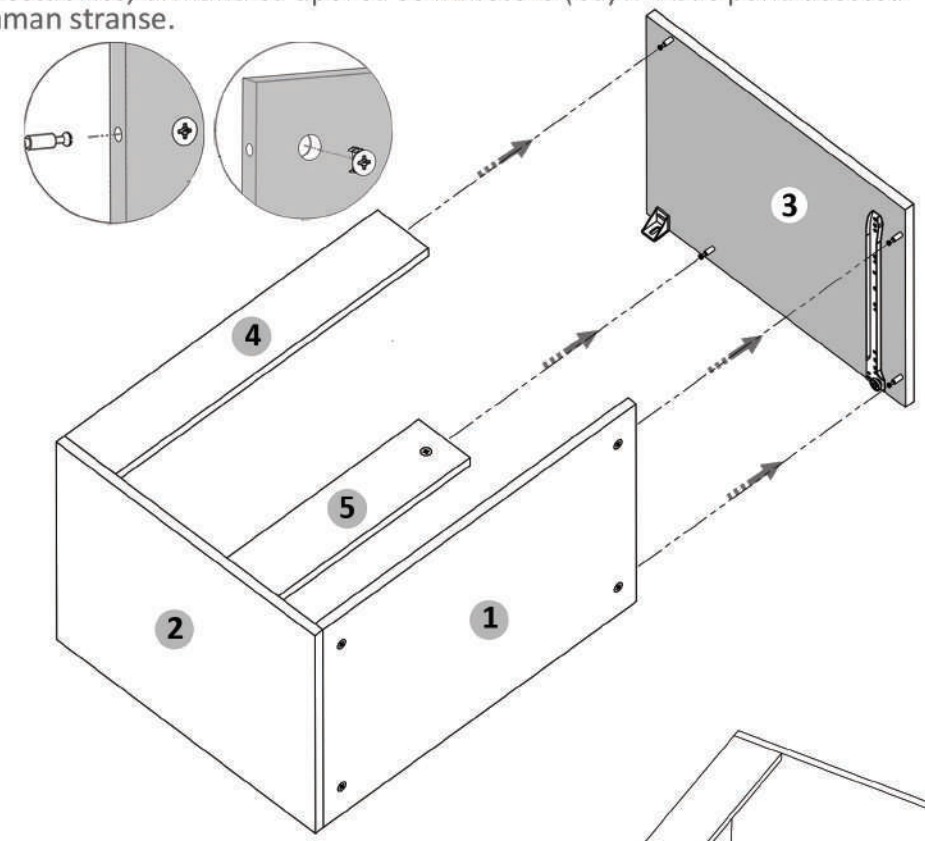

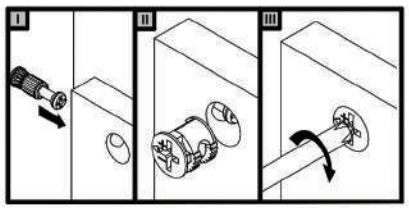

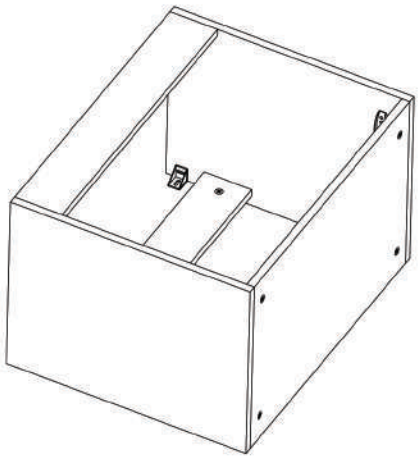

LAGUNA
mobilă pentru acasă

Pasul 11 (Montaj HDF Sertar) x 1 BUC

Se masoara diagonalele sa fie in vinclu, dupa care se prinde HDF-ul (11) folosindu-se de ciocan cu ajutorul unor cuie (Cu)x 15 buc. HDF-ul trebuie pozitionat si introdus in locasul acestuia de pe placa (10).

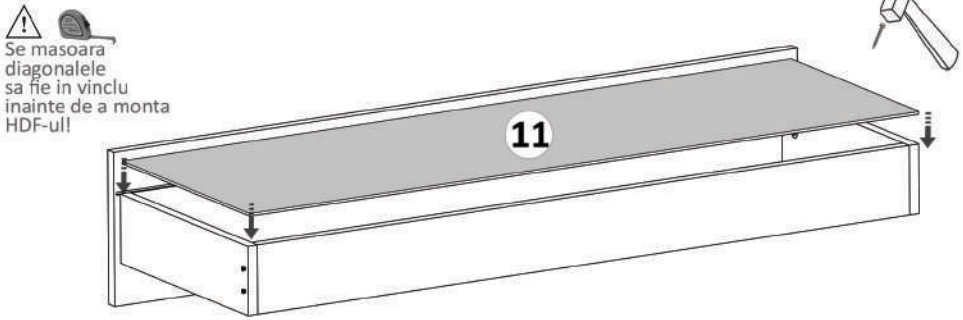

Pasul 12 (Montaj Glisiere Stanga / Dreapta Sertar)

Se monteaza pe placa (8) -1 x Glisiera pentru sertar partea dreapta (GsD) si pe placa (8)-1 x (GsS) Glisiera pentru sertar partea stanga, cu ajutorul suruburilor (S3) 3.5x16 - cate 2 /glisiera.

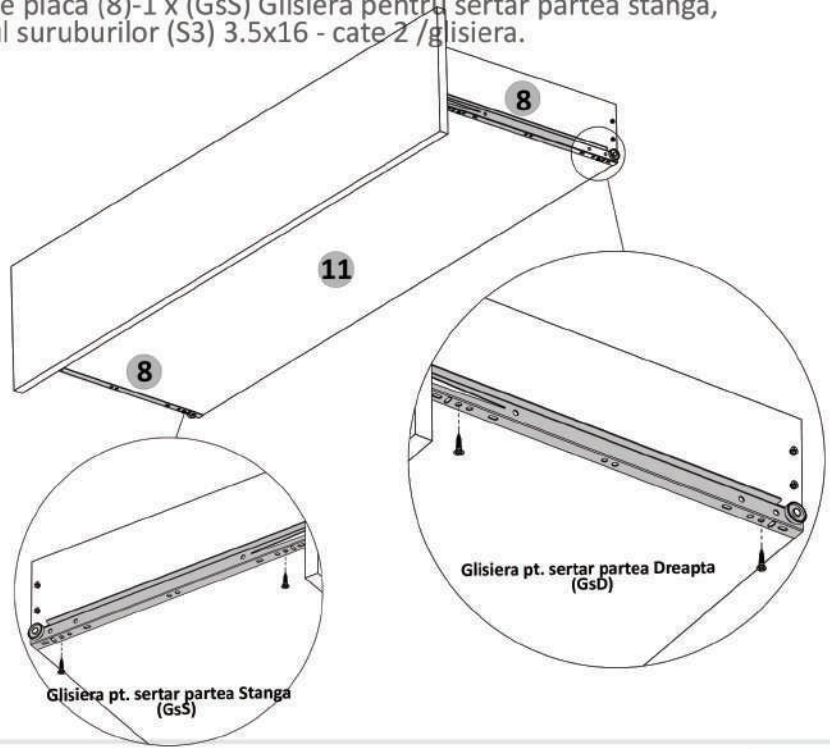

LAGUNA
mobilă pentru acasă

Pasul 9 (Montaj Sertar) x 1 BUC

Se monteaza placile (8) de placa (9) cu ajutorul suruburilor (S6) 3.5x40, cate 2 buc / placa, in gaurile realizate pentru acestea.

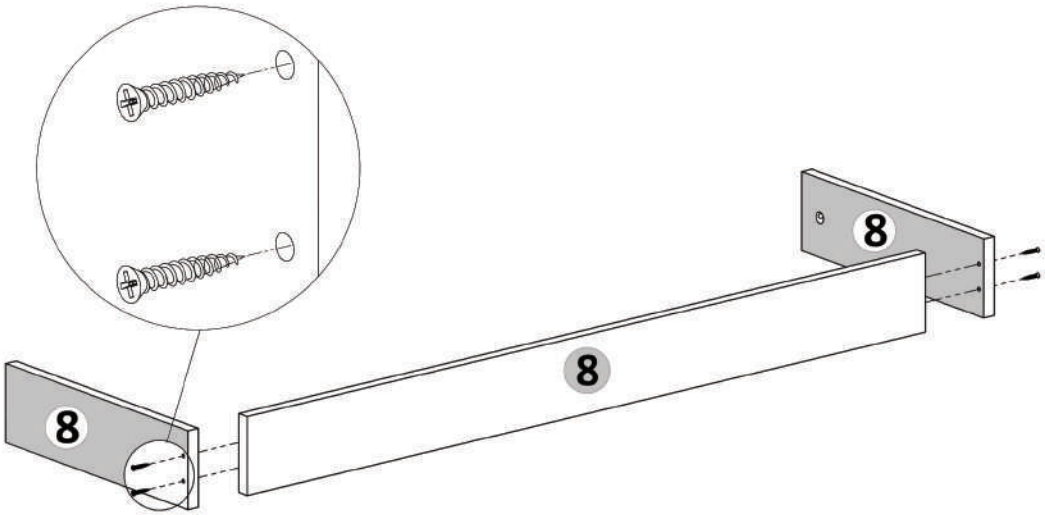

Pasul 10 (Montaj Sertar) x 1 BUC

Se prinde placa Front (10) de placile (8) cu demontabili (De) x 2 buc in gaurile prestabilite, urmand ca apoi sa se infileteze (Ca)x 2 buc pana acestea raman stranse.

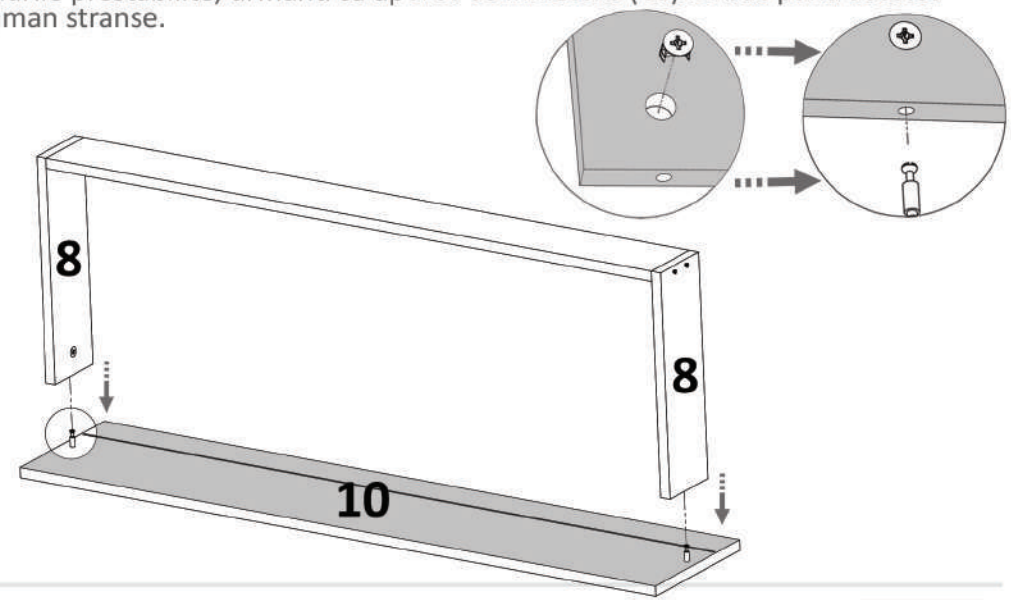

LAGUNA
mobilă pentru acasă

Pasul 4 (Montaj Repere)

Se prinde placa (6) de placile (2,3) cu suruburi 4.2x16 (S7) x 2 buc in gaurile coltarului. Atentie sa fie la nivel in ambele parti laterale acest reper inainte sa fie prins cu suruburi.

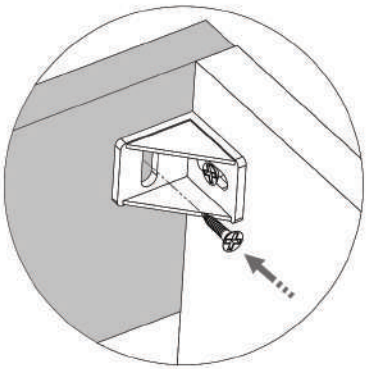

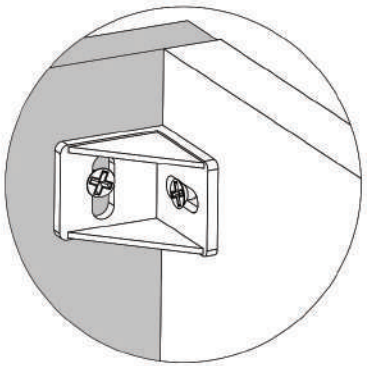

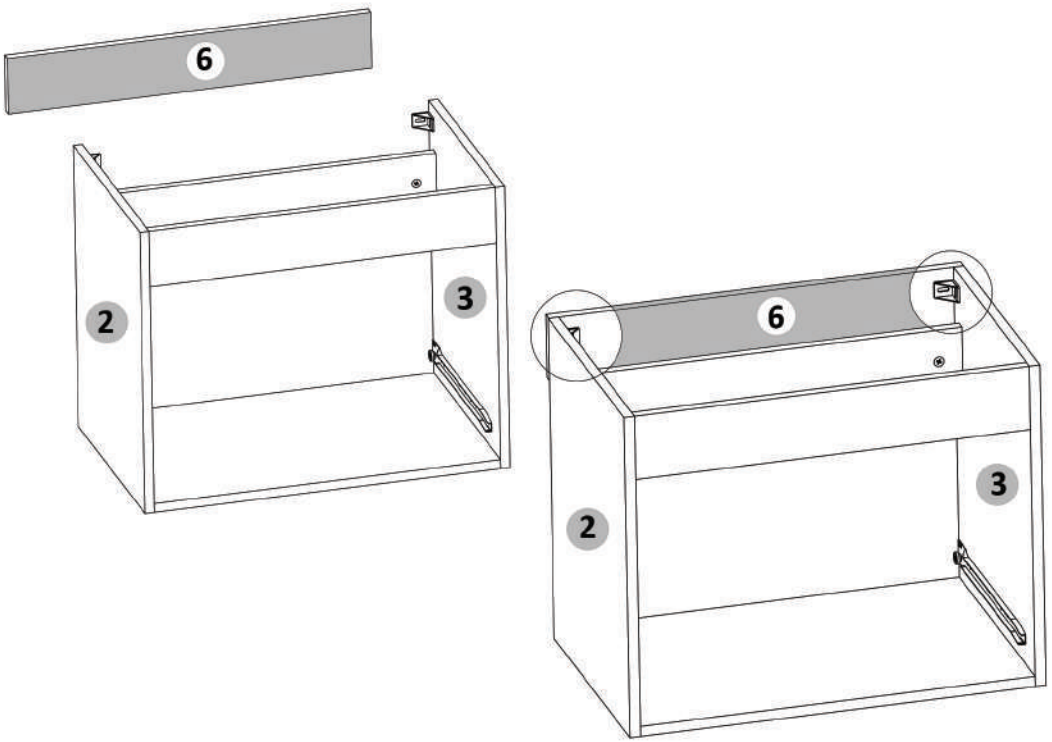

LAGUNA®
mobilă pentru acasă

Pasul 5 (Montaj HDF)

Se masoara diagonalele sa fie in vinclu, dupa care se prind Hdf-urile (7) folosindu-se de ciocan cu ajutorul unor cuie (Cu) x 30 buc. Intre ele se foloseste un Profil H - 62.8 cm (de plastic slim) care imbina cele doua placi. (detaliu 1)



Se masoara diagonalele sa fie in vinclu inainte de a monta HDF-ul!



Detaliu 1 Profil H

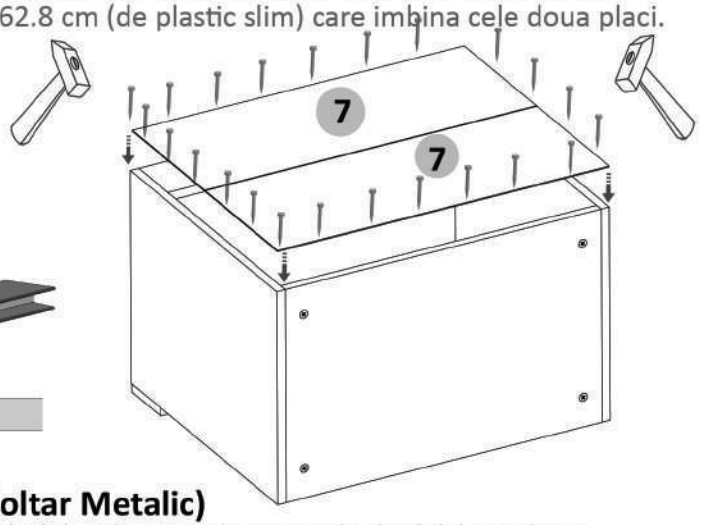

Pasul 6 (Montaj Coltar Metalic)

Se monteaza pe laterala (3) - 2buc x Coltar Metalic (Cp) folosindu-se suruburi 3.5x16 (S3) - cate 2 / coltar. Dupa care corpul trebuie prins cu surub si diblu de perete (pentru o mai buna rezistenta).Acest lucru se face prin gaura centrala a coltarului si prin HDF.

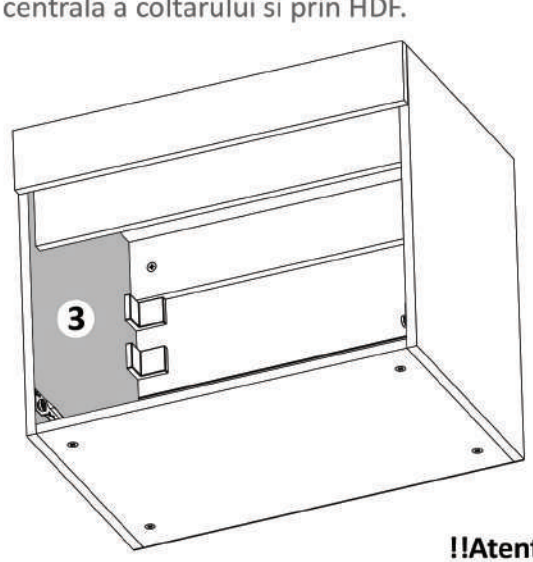

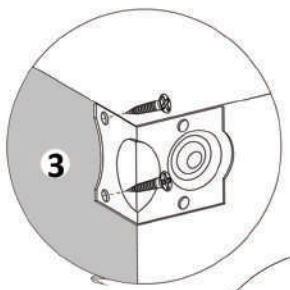

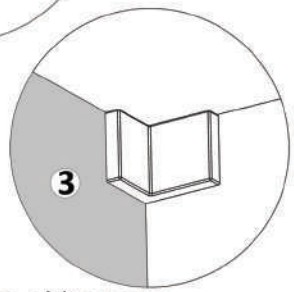

!!Atentie!! Este un pas obligatoriu.

LAGUNA®
mobilă pentru acasă

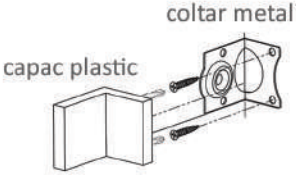

Pasul 7 (Montaj Coltar Metalic)

Se monteaza pe laterala (2)- 2buc x Coltar Metalic (Cp) folosindu-se suruburi 3.5x16 (S3) - cate 2 / coltar. Dupa care corpul trebuie prins cu surub si diblu de perete (pentru o mai buna rezistenta).Acest lucru se face prin gaura centrala a coltarului si prin HDF. Ultimul pas consta in punerea capacului de plastic peste ansamblul metalic.

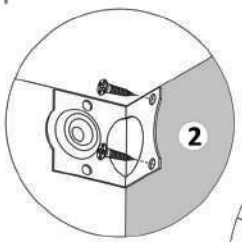

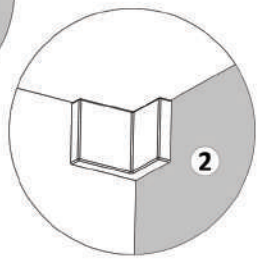

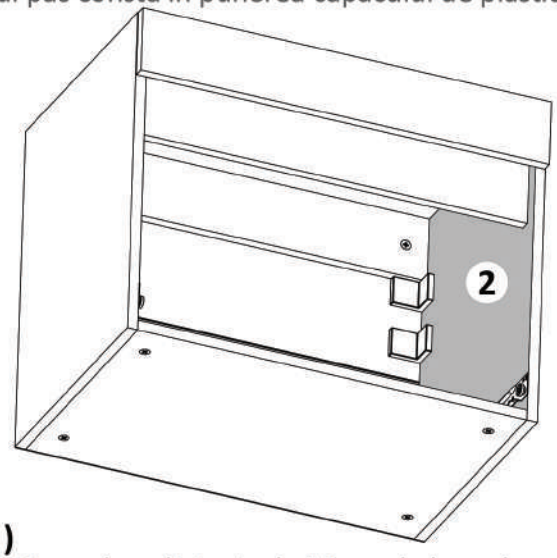

!!Atentie!! Este un pas obligatoriu.

Pasul 8 (Informatie Importanta)

Se recomanda a se fixa carcasa acestui corp la o distanta de 30 cm de la podea.



Atentie !

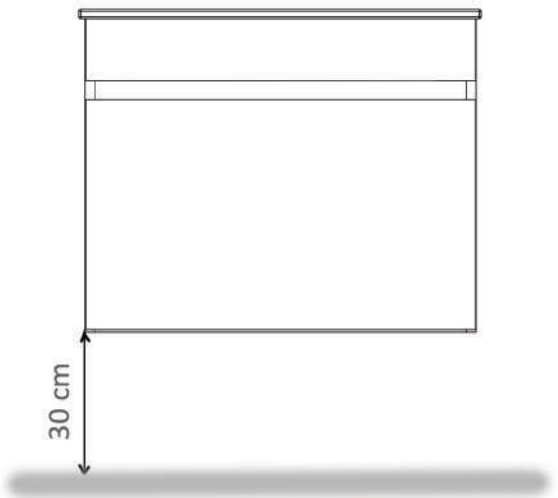

4