LAGUNA®
mobilă pentru acasă

Instrucțiuni montaj:**OGLINDA SUSPENDATA MOBILIER BAIE**

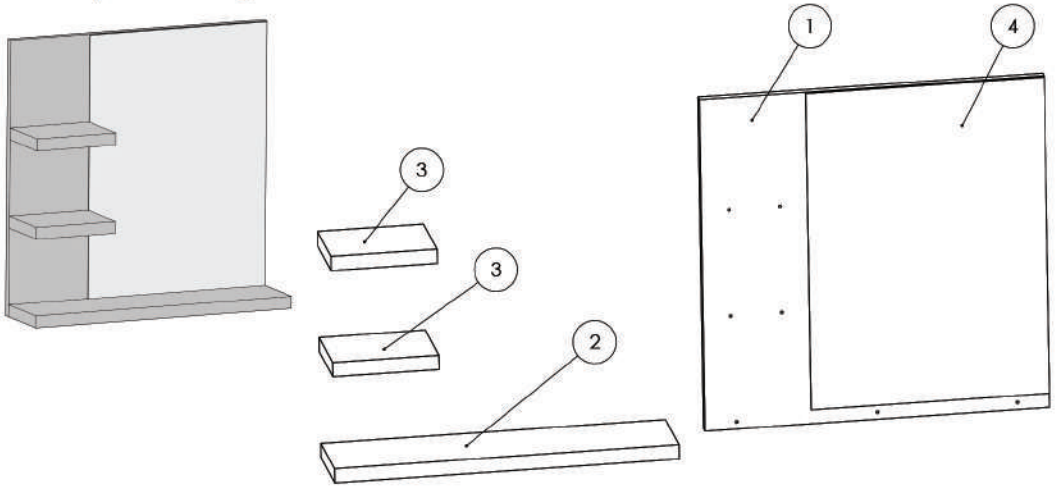

NR. REPER	COD REPER	DETALII	CANTITATE
1	SPATE OGLINDA	PAL 650X650X16	1
2	POLITA INFERIOARA	PAL 650X150X28	1
3	POLITA MICA	PAL 200X150X28	2
4	OGLINDA	OGLINDA 620X450X4	1

Elemente feronerie pt. OGLINDA SUSPENDATA:

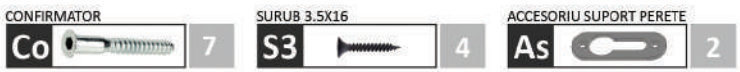

ATENȚIE: MONTAJUL NECORESPUNZĂTOR ATRAGE DUPĂ SINE PIERDEREA GARANȚIEI PRODUSULUI

Șurubelniță în cruce sau **autofiletantă**

Este **recomandat** ca montajul să fie făcut de **minim două persoane**

Un **ciocan** de dimensiune medie

LAGUNA®
mobilă pentru acasă

Pasul 1 (Montaj Repere)

Se prinde Accesoriu suport perete (As) x 2buc de placa (1) cu suruburi (S3) 3.5x16 -4 buc, cate doua suruburi / buc .

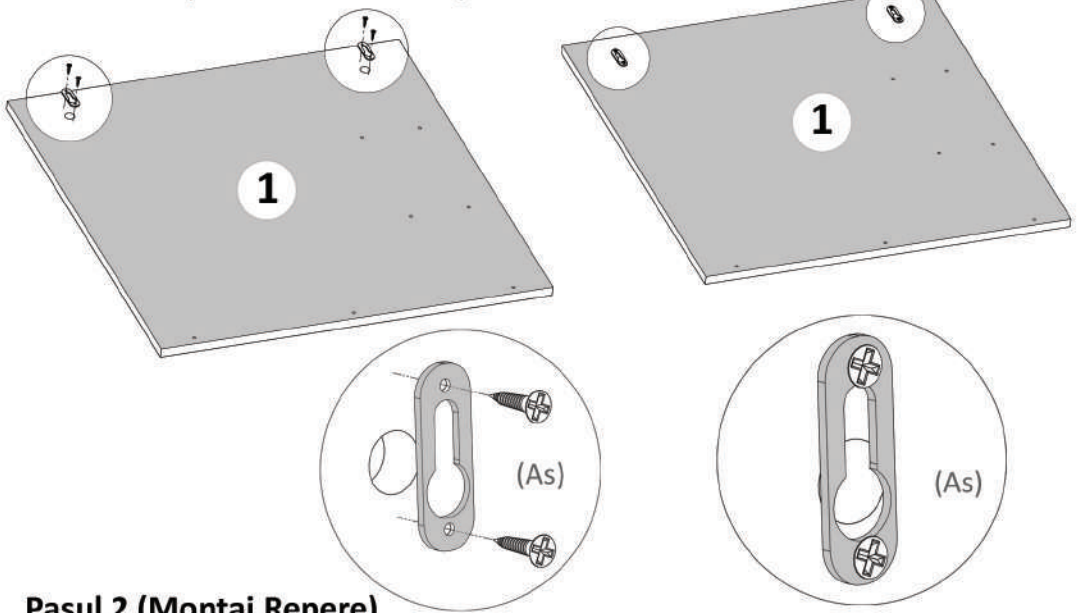

Pasul 2 (Montaj Repere)

Se prind placile (2) si (3) de placa (1)cu Confirmatoare (Co) x 7 buc .

