LAGUNA
mobilă pentru acasă

Pasul 9 (Montaj Balamale aplicate)

Se lipeste usa cu balamale aplicate (6 si 8) de cantul placii (2si 3) si se monteaza usile cu balamale aplicate folosindu-se suruburi 3.5x16 (S3) - cate 2 / balama.

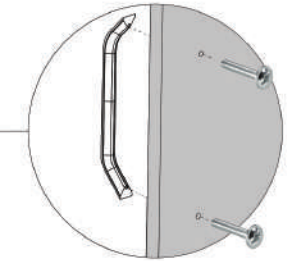

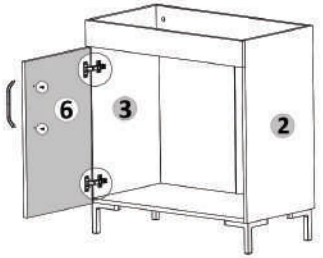

Se monteaza pe placa (6 si 8) cate 1 x maner (Mn) x 1 buc cu suruburi (Sm) M4x22 - 2 buc in gaurile existente pe fiecare placa.

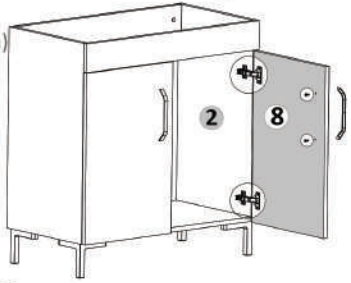

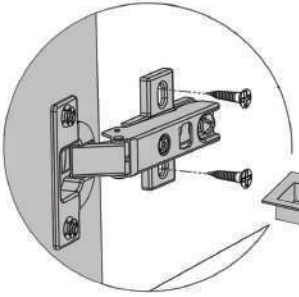

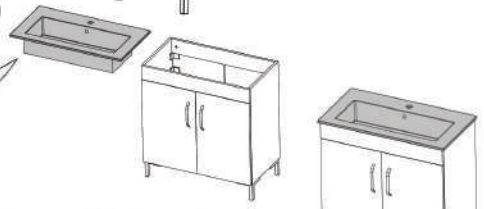

Se pozitioneaza chiuveta peste corp si se fixeaza cu silicon sau cu accesorile prevazute in pachet cu aceasta.

LAGUNA
mobilă pentru acasă

ATENȚIE: Prinderea corpurilor de perete se face cu ajutorul coltarelor care trebuie montate pe corp cu (S3). (detalii pag.6/7)

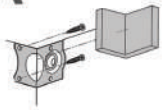

Instrucțiuni montaj:
CORP BAIE 600 MM



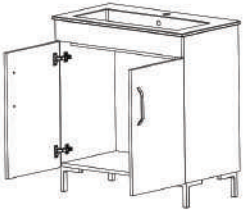

NR REPER	COD REPER	DETALII	CANTITATE
1	FUND	PAL600X399X16	1
2	LATERALA DR.	PAL 700X399X16	1
3	LATERALA STG.	PAL 700X399X16	1
4	LEZENA SPATE	PAL600X100X16	1
5	LEZENA FATA	PAL630X100X16	1
6	USA STG.	PAL 598X314X16	1
7	HDF	HDF 700X314X4	2
8	USA DR.	PAL 598X314X16	1

ATENȚIE: MONTAJUL NECORESPUNZĂTOR ATRAGE DUPĂ SINE PIERDEREA GARANȚIEI PRODUSULUI

Șurubelniță în cruce sau **autofiletantă**

Este **recomandat** ca montajul să fie făcut de **minim două persoane**

Un **ciocan** de dimensiune medie

LAGUNA
mobilă pentru acasă

FERONERIE CORP 600 MM:

SURUB 3.5X 16(MM LUNGIME) S3	DEMONTABIL CU EXCENTRIC De	6
CUIE Cu	48	COLTAR PLASTIC Cp2	2
		SURUB 4.2X 16(MM LUNGIME) S7	4

PROFIL IMBINARE PLASTIC HDF(700MM LUNGIME) HD		1
PICIOR PLASTIC COLT Pi	4	MANER METALIC Mn	2
		BALAMALE APLICATE Ba	4
SURUB M4X 22(MM LUNGIME) Sm	4	CAMA Ca	6
COLTAR METALIC / CAPAC PLASTIC Cp	4	SURUB 3.5X 30(MM LUNGIME) S5	16

Pasul 1

Se prind cu surubelnita sau autofiletanta 6 x (De) pe placile (2) si (3) - cate 3 buc / placa .**(Detaliu 1)**

Se prind cu autofiletanta 2 x (Cp2) pe placile (2) si (3) - cate 1 buc / placa cu suruburi S7 .**(Detaliu 2)**
Coltarele trebuie pozitionate exact la marginea piesei, iar din partea superioara sa fie lasat un spatiu de minim 2 cm.

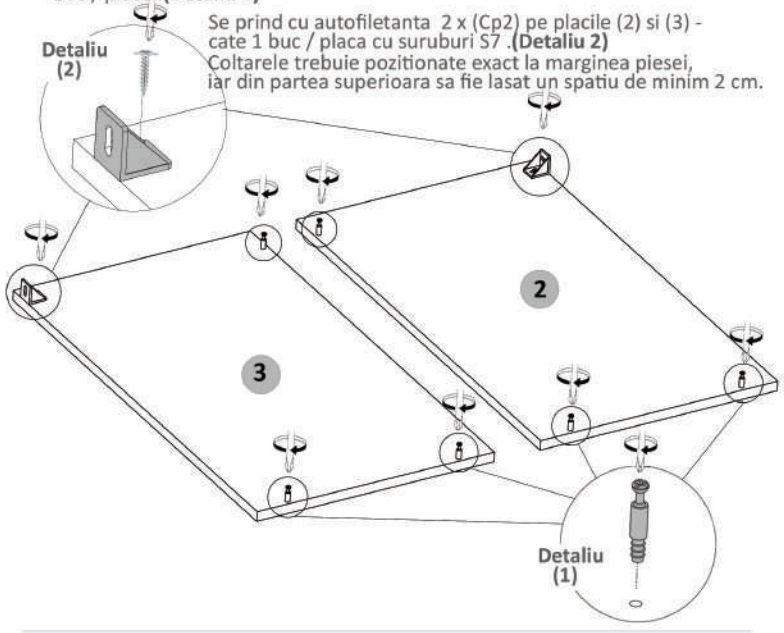

LAGUNA
mobilă pentru acasă

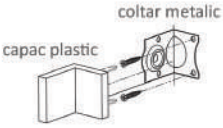

Pasul 7 (Montaj Coltar Metalic)

Se monteaza pe laterala (2)- 2buc x Coltar Metalic (Cp) folosindu-se suruburi 3.5x16 (S3) - cate 2 / coltar. Dupa care corpul trebuie prins cu surub si diblu de perete (pentru o mai buna rezistenta).Acest lucru se face prin gaura centrala a coltarului si prin HDF. Ultimul pas consta in punerea capacului de plastic peste ansamblul metalic.

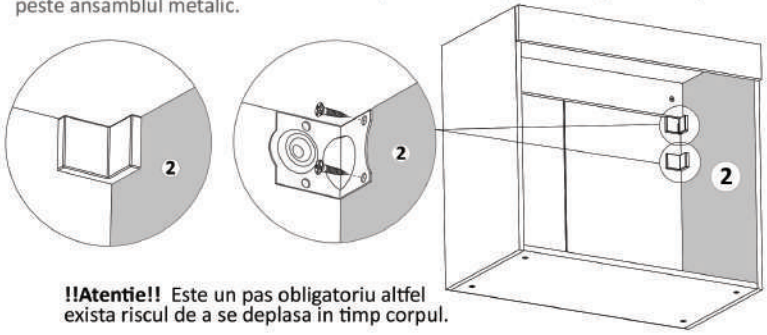

!!Atentie!! Este un pas obligatoriu altfel exista riscul de a se deplasa in timp corpul.

Pasul 8 (Montaj Picioare)

Se monteaza pe placa (1) picioare plastic (Pi) x 4buc - cu suruburi 3.5x30 (S5) - cate 4 buc / picior.

ESTE RECOMANDAT A SE LASA O DISTANTA DE 3 MM DE JUR IMPREJUR FATA DE PICIOR !

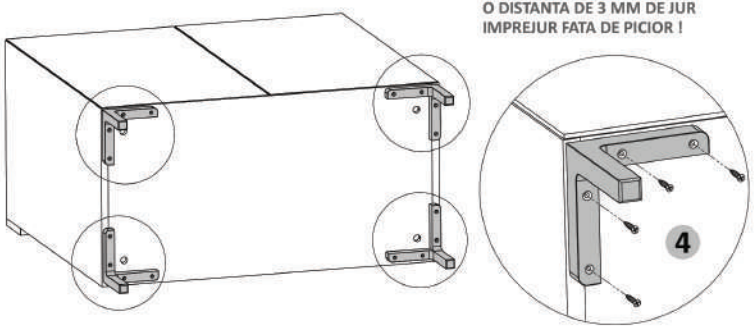

Pasul 5 (Montaj HDF)

Se masoara diagonalele sa fie in vinclu, dupa care se prind Hdf-urile (7) folosindu-se de ciocan cu ajutorul unor cuie (Cu) x 48 buc. Intre ele se foloseste un Profil H -42,2 cm (de plastic slim) care imbina cele doua placi. (detaliu 1)



Se masoara diagonalele sa fie in vinclu inainte de a monta HDF-ul!



Detaliu 1 Profil H

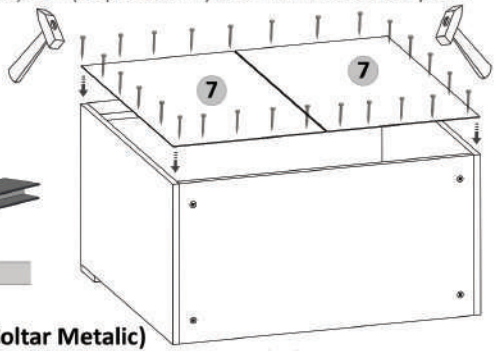

Pasul 6 (Montaj Coltar Metalic)

Se monteaza pe laterala (3) - 2buc x Coltar Metalic (Cp) folosindu-se suruburi 3.5x16 (S3) - cate 2 / coltar. Dupa care corpul trebuie prins cu surub si diblu de perete (pentru o mai buna rezistenta).Acest lucru se face prin gaura centrala a coltarului si prin HDF.

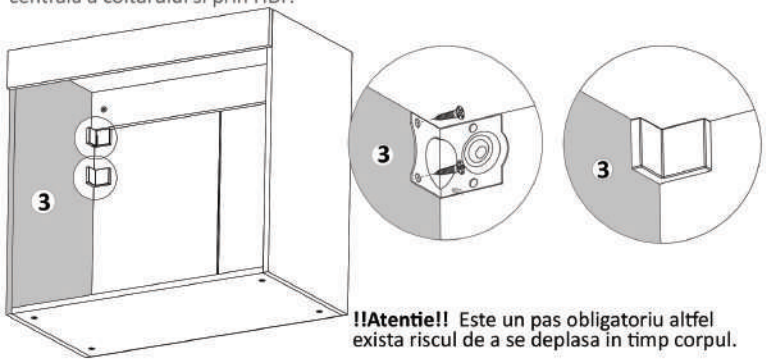

!!Atentie!! Este un pas obligatoriu altfel exista riscul de a se deplasa in timp corpul.

LAGUNA
mobilă pentru acasă

Pasul 2 (Montaj Repere)

Se prinde placa (3) de placile (1 si 4) cu demontabili (De) x 3 buc in gaurile prestabilite, urmand ca apoi sa se infileteze (Ca) x 3 buc pana acestea raman stranse.

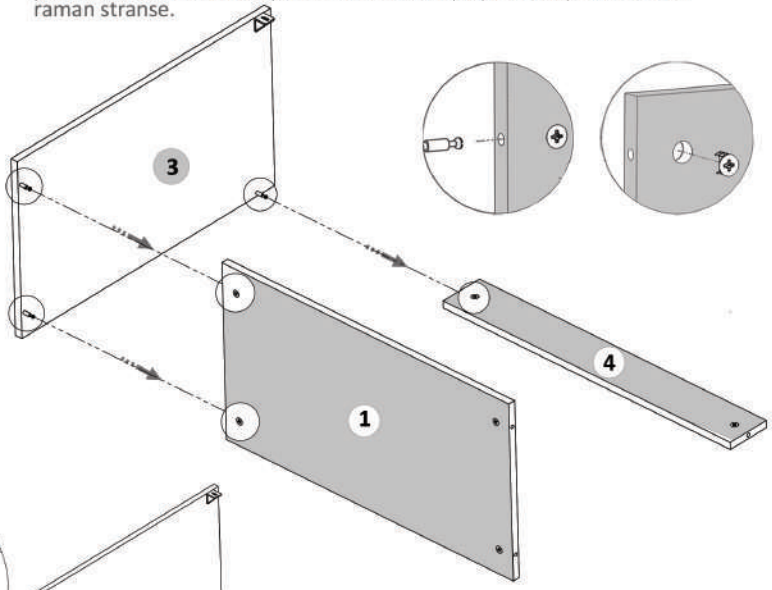

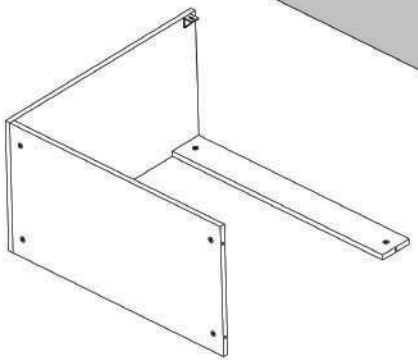

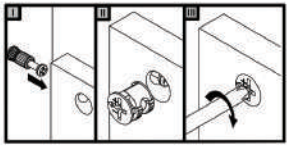

Pasul 3 (Montaj Repere)

Se prinde placa (2) de placile (1 si 4) cu demontabili (De) x 3 buc in gaurile prestabilite, urmand ca apoi sa se infileteze (Ca) x 3 buc pana acestea raman stranse.

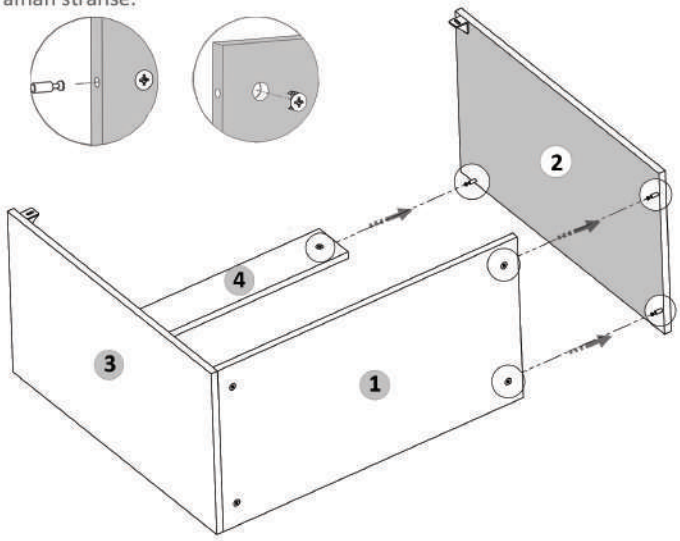

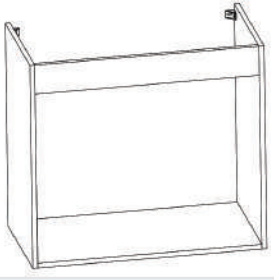

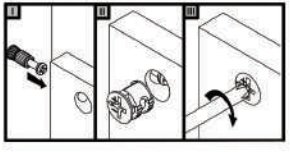

LAGUNA
mobilă pentru acasă

Pasul 4 (Montaj Repere)

Se prinde placa (5) de placile (2,3) cu suruburi 4.2x16 (S7) x 2 buc in gaurile coltarului. Atentie sa fie la nivel in ambele parti laterale acest reper inainte sa fie prins cu suruburi.

