Elemente feronerie:

CONFIRMATOR 50mm	Co	8	TALPA USA PISTON	TU	1	SURUB 3.5X30	S6	8	SURUB M4X22	Sm	2
PISTON	Ps	1	BALAMALE APLICATE	Ba	2	SURUB 3.5X16	S3	20	COLTAR PLASTIC PVC ALB	Cp	2
CUIE	Cu	30	MANER	Mn	1	TALPA LATERALA PISTON	TL	1			

Pasul 1 (Montaj Acesorii Laterale)

Se prinde pe placa (2) - 1buc x (TL)
cu ajutorul suruburilor (S3) 3.5x16 ca si in imagine.



Pasul 2 (Montaj Laterale)

Se prind placile (1)si (2) de placile (3) si (4) cu ajutorul celor
8 x Confirmatoare (Co).

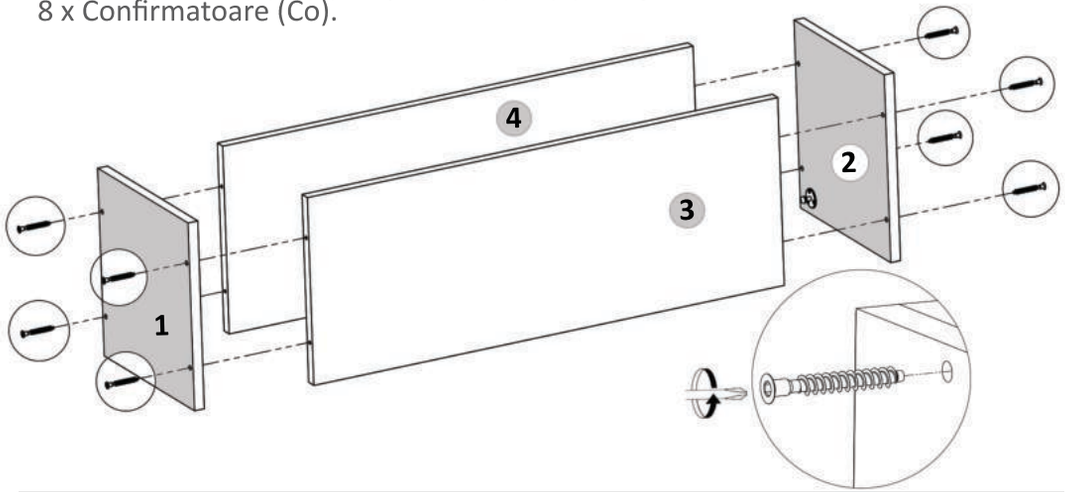

Pasul 3 (Montaj HDF)

Se masoara diagonalele sa fie in vinclu, dupa care se prinde HDF-ul (5) folosindu-se de ciocan cu ajutorul unor cuie (Cu)x 30 buc.

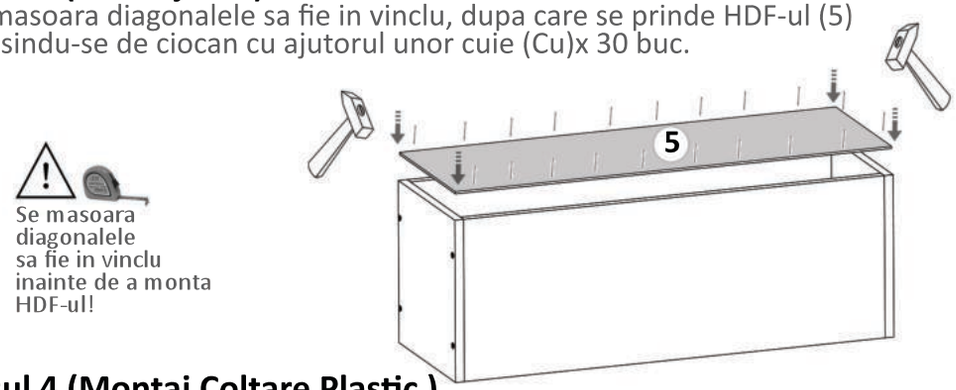

Se masoara
diagonalele
sa fie in vinclu
inainte de a monta
HDF-ul!

Pasul 4 (Montaj Coltare Plastic)

Se monteaza pe lateralele (1) si (2), 2x Coltare Plastic (Cp) folosindu-se suruburi 3.5x16 (S3) - cate 2 / coltar.

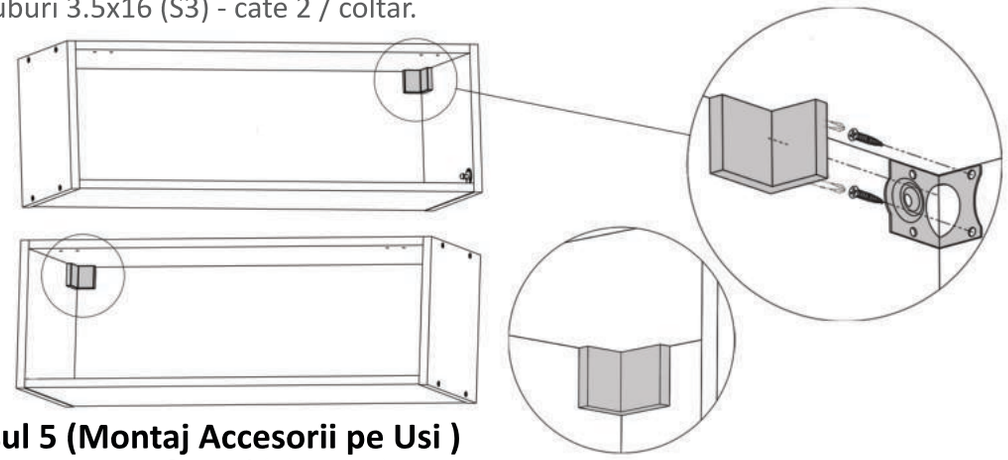

Pasul 5 (Montaj Accesorii pe Usi)

Se monteaza pe frontul (6) 1x (Tu) pe usa pozitionat ca si in imagine si montat in gaurile prevazute pt. acestea, urmand a se monta pistonul pe acesta.

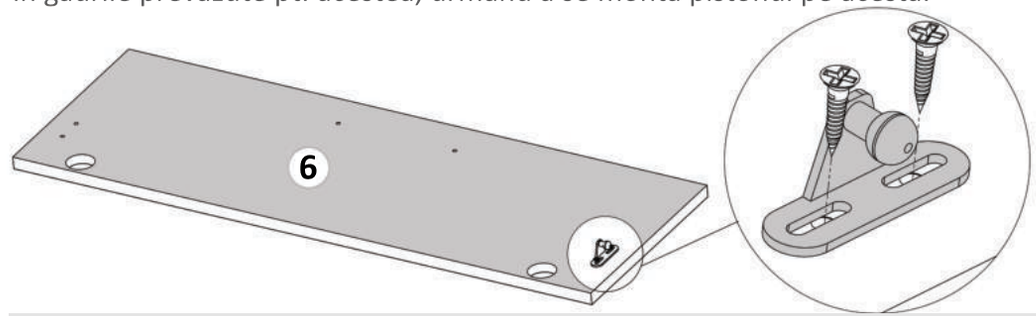

Pasul 6 (Montaj Balamale)

Se monteaza pe placa Front (6) si pe placa (3) balamale (Ba) folosindu-se suruburi 3,5x16 (S8) - cate 4 / balama.

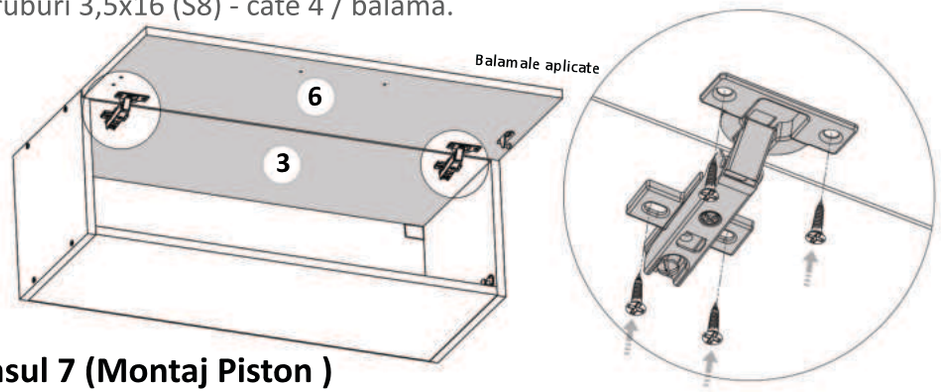

Pasul 7 (Montaj Piston)

Se monteaza pistonul (Ps) 1 x Piston prin introducerea acestuia in accesorile (TL) si (Tu) pozitionate pe usa si laterala.

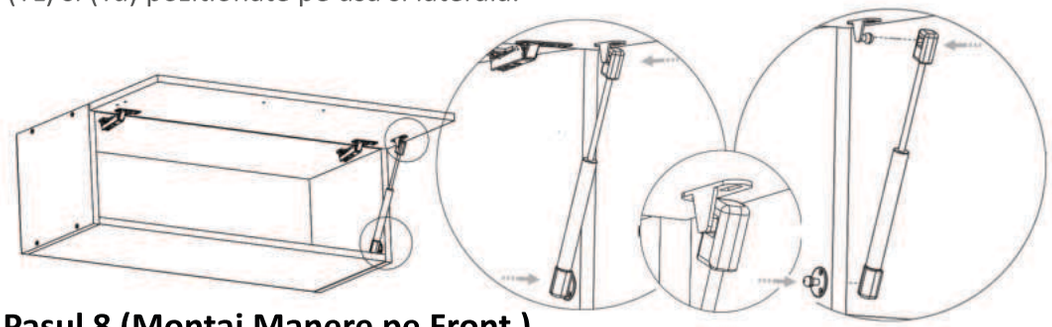

Pasul 8 (Montaj Manere pe Front)

Se monteaza pe placile usa (6) 1x maner (Mn) folosindu-se suruburi M4x22 (Sm) - cate 2 / maner .

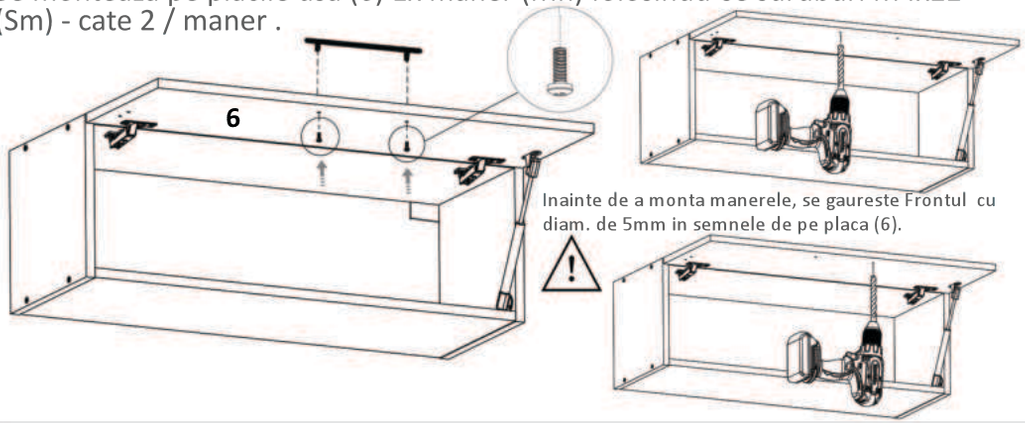

Instrucțiuni montaj: **Corp Superior Suprapus Orizontal 800 mm**

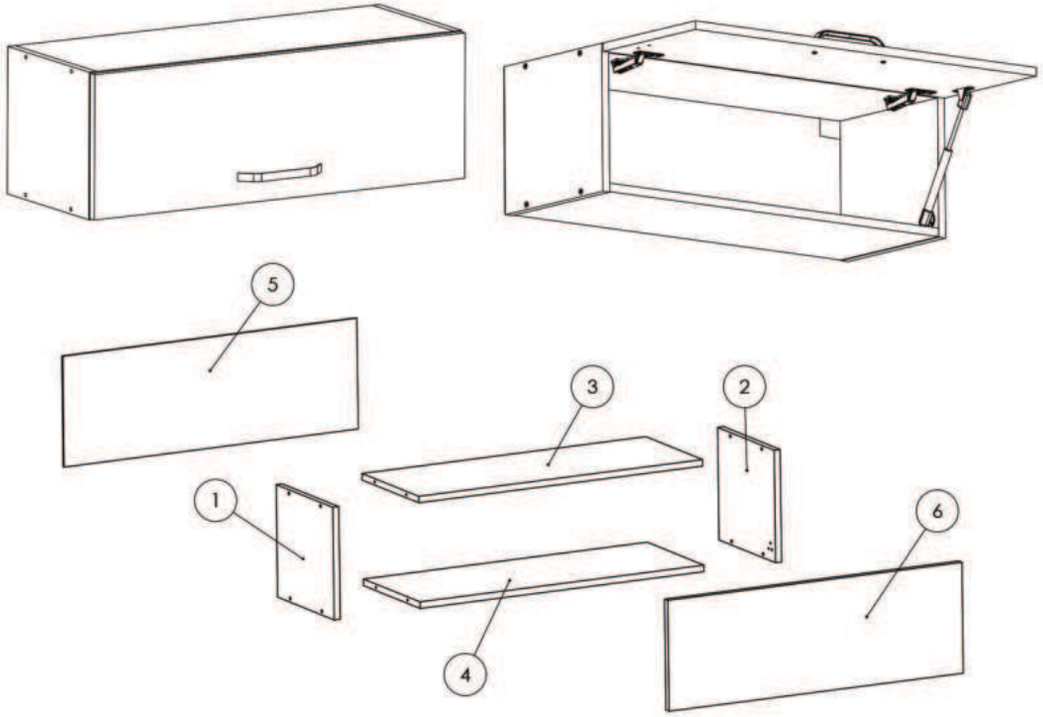

NR. REPER	COD REPER	DETALII	CANTITATE
1	LATERALA ST.	PAL 570X275X16	1
2	LATERALA DR.	PAL 570 X275X16	1
3	TAVAN	PAL 766X570X16	1
4	FUND	PAL 766X570X16	1
5	HDF	HDF 794X271X4	1
6	FRONT	PAL 794X271X16	1

ATENȚIE: MONTAJUL NECORESPUNZĂTOR ATRAGE DUPĂ SINE PIERDEREA GARANȚIEI PRODUSULUI

Șurubelniță în cruce sau **autofiletantă**

Este **recomandat** ca montajul să fie făcut de **minim două persoane**

Un **ciocan** de dimensiune medie